КАТАЛОГ ПРОДУКЦИИ

ГРУППА КОМПАНИЙ «ИНТЕПС»

КАТАЛОГ

Однофазные стабилизаторы напряжения переменного тока

Трехфазные стабилизаторы напряжения переменного тока

Металлические шкафы

Опции к стабилизаторам

Трансфильтры

Трансформаторы

Динамические компенсаторы реактивной мощности

Россия, 180004, г. Псков, ул. Декабристов, д. 17
Тел./факс (8112)73-30-16, тел.:73-30-11
e-mail: salesinteps@gmail.com
сайт: www.inteps.ru

Уважаемые дамы и господа!

Перед Вами официальный каталог продукции, изготавливаемой ГК “ИНТЕПС”.

Группа компаний “ИНТЕПС” - это объединение динамично развивающихся предприятий города Пскова, таких как: ООО “Научно-производственное предприятие ИНТЕПС”, ООО “Псковский завод электронной техники”, ООО “Псковский трансформаторный завод”, ООО “КАРКАС”.

Уже более 25 лет мы работаем на электротехническом рынке. В нашей номенклатуре свыше 300 наименований изделий, из которых основными являются стабилизаторы напряжения переменного тока.

В своих разработках конструкторы ГК «ИНТЕПС», среди которых работают лучшие специалисты в области электротехники и электроники, используют самые современные схемотехнические решения и собственные конструкторские разработки. Это позволяет предприятиям группы создавать новые модели продукции и модернизировать уже существующие. Мы постоянно работаем над повышением надежности нашей продукции, используя комплектующие от лучших мировых производителей.

Качество и технические параметры продукции ГК «ИНТЕПС», подтвержденные медалями и дипломами многочисленных выставок и победами в тендерах, позволяют нам занимать лидирующую позицию в своей отрасли и успешно конкурировать с зарубежными фирмами, значительно выигрывая в цене у последних.

Для нас не существует «мелких» или «крупных» клиентов – номенклатурный ряд производимой нами продукции и диапазон её применения позволяют полностью покрыть потребности рынка в оборудовании для ресурсосберегающего энергоснабжения. Наше оборудование находит применение на самых разнообразных объектах – в частных домах, на промышленных предприятиях, в медицинских учреждениях, системах освещения.

Широкая сеть представительств наших предприятий делает доступной продукцию ГК «ИНТЕПС» на всей территории России, Таможенного союза и других стран СНГ.

Данный каталог является официальным документом и предназначен, в первую очередь, для специалистов проектных, строительно-монтажных организаций, персонала крупных оптовых складов и торгующих предприятий.

Содержание:

О Группе Компаний «ИНТЕПС» стр.5
LIDER PS - секрет долголетия Вашей техники стр.7
О системе контроля качества в ГК "ИНТЕПС" стр.10

Однофазные стабилизаторы напряжения:

1. Серия PSxxxxxW-HOME стр.14
2. Серия PSxxxxxW стр.23
3. Серия PSxxxxxW-SD стр.44
4. Серия PSxxxxxSQ стр.50
4. Серия PSxxxxxSQ-PRO стр.59
4. Серия PSxxxxxSQ-I стр.69
5. Серия PSxxxxxSQ-C стр.89
6. Серия PSxxxxxSQ-DeLUXe стр.103
7. Серия PSxxxxxSQ-E стр.111
7. Серия PSxxxxxSQ-EV стр.121
8. Серия PSxxxxxSQ-L стр.129
10. Серия PSxxxxxSQ-R стр.143

Трехфазные стабилизаторы на базе серийных однофазных стр.152

Трехфазные стабилизаторы серии PSxxxSQ-S стр.160

Металлические шкафы для размещения и эксплуатации стабилизаторов напряжения стр.163

Опции к стабилизаторам:

Щиты коммутации стр.172
Байпасы стр.183
Компьютерный интерфейс Lider NPort стр.185

Трансформаторы:
TD – разделительные трансформаторы стр.187
ATR – повышающие автотрансформаторы стр.191
ATL – понижающие автотрансформаторы стр.194

Трансфильтры стр.198

Динамические компенсаторы реактивной мощности стр.210

О предприятии

Как производитель электротехнической продукции, ГК «ИНТЕПС» известна с 1991 г. Разработка и производство электронных систем для повышения качества электроснабжения стало основным направлением деятельности предприятий группы. Можно сказать, что вся история развития предприятий группы – это «борьба» за качество электропитания, основанная на глубоких научных исследованиях и схемотехнических решениях защиты электроприемников от нарушений в сети. Отсюда и название главного предприятия – «Научно-производственное», а «ИНТЕПС» - аббревиатура слов «ИНновационные ТЕхнологии», «Производство», «Сервис».

Первой продукцией стали сетевые фильтры. Следующим шагом в решении проблем качества электроснабжения явилось производство маломощных, а затем и мощных (до 1 МВА) стабилизаторов напряжения. В настоящее время номенклатура выпускаемой нами продукции составляет более 300 наименований и продолжает динамично расширяться.

Группа компаний «ИНТЕПС» обладает практически всем перечнем технологического оборудования, необходимого для полного цикла производства выпускаемой продукции.

Значимость продукции предприятий группы, особенно в решении проблемы энерго- и ресурсосбережения, неоднократно подтверждалась дипломами и медалями на специализированных выставках. Общественно-экспертной комиссией при ТПП РФ предприятия группы были занесены в реестр победителей Всероссийского конкурса «1000 лучших предприятий и организаций России » в 2004, 2007 и 2012 году, а врученный диплом за эффективную деятельность, высокие достижения и стабильную работу в 2007 году подтвердил принадлежность предприятия «НПП-ИНТЕПС» к 100 лучшим предприятиям России. В 2011 и 2016, 2017 годах это же предприятие одержало победу в конкурсе « 100 лучших товаров России».

К основным слагаемым качества любой выпускаемой продукции можно отнести:

- уровень ее разработки,
- качество используемых материалов и комплектующих,
- культуру производства.

Об уровне разработки выпускаемой продукции говорит ряд ее технических характеристик, которые значительно превосходят характеристики отечественных и зарубежных аналогов.

Предприятиями группы ведется активная работа по обеспечению качества продукции - входной контроль элементной базы, а также контроль качества на всех этапах сборки. Все эти меры, а также окончательные испытания в специальных условиях, позволяют предприятиям группы поставлять своим клиентам качественное и надежное оборудование, на которое устанавливается стандартная 5-ти летняя заводская гарантия, независимо от его мощности.

Весь модельный ряд стабилизаторов имеет сертификат соответствия стандартам безопасности.

Стабилизаторы LIDER выпускаются в климатическом исполнении УХЛ 3.1 с расширенным до минус 40°С нижним рабочим значением температуры воздуха.

На заказ возможно изготовление стабилизаторов с компьютерным интерфейсом RS232 и подключение системы LIDER - NPort, что позволяет осуществлять дистанционный мониторинг и управление стабилизатором посредством локальной сети или сети Интернет.

Отдел главного конструктора на основании данных и отзывов от партнеров и конечных пользователей ведет постоянную работу по модернизации и улучшению потребительских свойств выпускаемой продукции.

Согласно техническим условиям названия моделей стабилизаторов составляются по типовой аббревиатуре, к примеру, LIDER PS30000SQ-I-40, которая складывается из следующих параметров:

LIDER – обозначение марки, под которой производит свои стабилизаторы ГК «ИНТЕПС»;

PS – расшифровывается как Power stabilizer, в переводе стабилизатор напряжения;

Числовой ряд указывает на мощность конкретной модели, ВА. Для трехфазных стабилизаторов мощность указывается в кВА;

Обозначение SQ-I указывает на модификацию модели;

Цифра 40 после дефиса указывает на рабочий диапазон входного напряжения в процентах от номинального напряжения сети.

LIDER PS – СЕКРЕТ ДОЛГОЛЕТИЯ ВАШЕЙ ТЕХНИКИ

Мы привыкли, что техника, которая у нас есть в квартире, офисе и т.д. заботится о нас, помогает нам в жизни. А заботимся ли мы о том, чтобы техника «жила» долго? Если электроприборы у нас ломаются, то приходится искать ремонтные мастерские, которые возьмутся исправить поломку, чаще всего в случившемся мы обвиняем производителей электротехники. Но так ли это на самом деле?

Многие думают, что электросети у нас хорошие и все будет работать если не вечно, то, по крайней мере, долго. Но крупнейший в истории страны энергетический кризис, который произошел в Москве 25 мая 2005 года, развеял этот миф. Из-за крупной аварии на энергетических сетях половина столицы, а также Подмосковье, Тульская и Калужская области остались без электричества. Прекратилась поставка воды, были отключены все средства связи. Остановилось метро, а вслед за ним и наземный транспорт. Одной из причин аварии стал износ оборудования, так как подстанцию построили еще в 1963 году. Если в Москве возникла такая ситуация, то, что говорить про другие города, где проблема с оборудованием на электростанциях стоит еще острее! В провинциальных городах растет и развивается бизнес, основанный на ремонте всевозможной техники. Но что лучше: постоянно ремонтировать или пользоваться техникой в том виде, в котором она была приобретена?

Причиной 87% случаев выхода из строя бытового и промышленного оборудования, является нестабильность напряжения.

Решение этой проблемы существует! Достаточно установить в сеть питания стабилизатор напряжения. Но какой именно?

Испанский, американский, итальянский, китайский или российский? Отечественные стабилизаторы надежны и значительно дешевле импортных, в частности стабилизаторы торговой марки «LIDER», производства ООО «Псковский завод электронной техники» (сокращенно ООО «ПЗЭТ») входящего в Группу Компаний «ИНТЕПС». ГК «ИНТЕПС» является одним из ведущих производителей электронных стабилизаторов. Это перспективное направление производства, так как область применения таких стабилизаторов не ограничена. Благодаря своей надежности, эффективности и широте функциональных возможностей электронные стабилизаторы **LIDER** пользуются наибольшим спросом и являются оптимальным решением в энерго и ресурсосбережении. Научные изыскания, инновационные технологии, качественные компоненты и высокий профессионализм позволили создать стабилизаторы, которые не только не уступают, но и во многом превосходят по качеству и характеристикам зарубежные аналоги. Кроме того, ориентация, прежде всего, на Россию и страны СНГ позволила сфокусироваться на разработке стабилизаторов, адаптированных к работе в реальных условиях российских электрических сетей, а широкий модельный ряд позволяет выбрать стабилизатор с такими характеристиками, которые нужны в каждом конкретном случае.

При производстве учитывается и то, что для любого пользователя в приоритете не только обезопасить свои электроприборы и продлить их жизнь, но и уменьшить расходы на электроэнергию.

Стабилизаторы LIDER дают возможность экономить электроэнергию, стабилизируя напряжение в сети; продлить рабочий ресурс оборудования, так как оно не подвергается неожиданным изменениям напряжения питания и работает на том напряжении, на которое оно рассчитано; обеспечивать технику качественным электропитанием; оборудованию, рассчитанному

на сеть 220/380 вольт, продолжать нормально функционировать при переходе на сеть 230/400 вольт и, что немаловажно, без дополнительных капиталовложений. Современный стабилизатор всегда обеспечит требующееся напряжение, а значит, и прогнозируемые характеристики оборудования, и расход энергии. Поэтому применение стабилизаторов напряжения данной марки является, пожалуй, самой доступной и эффективной мерой энергосбережения.

На предприятии непрерывно ведутся разработки по улучшению характеристик продукции. Это дало возможность выпускать промышленные стабилизаторы мощностью до **1 МВА** и позволило предложить рынку, казалось бы, недостижимое – точность стабилизации величиной **0,5%!**

Кроме того, ГК «ИНТЕПС» в комплексе провела исследования по применению стабилизаторов для систем освещения на промышленных и торговых объектах (для примера: торговый центр «Доле» г. Рига, Латвия; РУПП «Витязь» г. Витебск, республика Беларусь, и т.д.). Результатом этих работ является подтверждение реальной экономии затрат на электроэнергию в размере 37%! Надежность выпускаемой продукции отражена в гарантийном сроке, который составляет 5 лет на стабилизаторы и 10 лет на трансформаторы в изделии.

ТЦ «Доле» в г. Рига, Латвия.

РУПП «Витязь», г. Витебск, республика Беларусь.

Из присутствующих в настоящее время на рынке электротехнической продукции типов стабилизаторов напряжения, ГК «ИНТЕПС» разрабатываются и производятся ступенчатые стабилизаторы. Принцип стабилизации основан на автоматической коммутации (переключении) секций (обмоток) автотрансформатора (или трансформатора) с помощью силовых ключей (реле, тиристоров, симисторов). По своей эффективности и широте функциональных возможностей данный тип стабилизаторов пользуется наибольшим спросом. Основными достоинствами этих стабилизаторов является:

- высокое быстродействие;

- широкий диапазон входного напряжения;

- возможность работы на холостом ходу;

- не вносит искажений в форму синусоиды напряжения;

- широкий диапазон нагрузки (от 0 до 100%);

- высокое значение КПД;

- возможность экономии затрат на эл./энергию.

Особое место среди стабилизаторов занимает промышленная серия «SQ-I», «SQ-S», «SQ-DeLuxe». Они предназначены для питания стабилизированным напряжением с высокой точностью мощного промышленного оборудования (оборудование для лазерной резки и обработки металлов, сварочного оборудования и т.п.). Постоянными заказчиками продукции торговой марки LIDER являются такие крупные концерны и предприятия как **АО «Концерн Росэнергоатом», ПАО «Газпром», НК «Лукойл», ОАО «БАЛТКРАН»**, что подтверждает высокое качество и надежность выпускаемых изделий. Конструкторами ГК «ИНТЕПС» ведется постоянная работа по улучшению качества и расширению ассортимента продукции.

Вклад ГК «ИНТЕПС» в развитие схемотехники этого типа стабилизаторов позволил предложить рынку, казалось бы, недостижимое – точность стабилизации 0,5 % и плавность регулирования 0,6 В в пределах одной ступени регулирования, что сопоставимо с параметрами электромеханических стабилизаторов.

Новое поколение стабилизаторов напряжения является оптимальным решением по соотношению цена/качество, а уникальность ряда технических характеристик и функциональные возможности стабилизаторов способны удовлетворить специфические требования к питанию оборудования. Чем больше качественной, дорогостоящей промышленной техники приобретается, тем больше возрастает потребность в надежном электропитании. Те, у кого установлен стабилизатор **LIDER**, уже сейчас уверены в работе своей техники и существенно экономят на электроэнергии.

О СИСТЕМЕ КОНТРОЛЯ КАЧЕСТВА В ГК «ИНТЕПС»

История Группы Компаний «ИНТЕПС» началась практически одновременно с новейшей историей Российской Федерации как независимого государства, в 1991 году. Страна стремительно менялась, останавливались предприятия, появлялись новые рыночные отношения. Небольшая поначалу фирма «ИНТЕПС» имела твёрдый костяк из инженеров и конструкторов - специалистов, ранее работавших на Псковском Заводе Радиодеталей. Опыт работы на оборонную промышленность, авиацию и космос позволил с первых дней создать строгую и чёткую систему контроля качества продукции. И по сегодняшний день созданная в те годы традиция серьёзного и пристального внимания ко всем этапам разработки и производства бережно сохраняется и развивается. Давайте совершим небольшую экскурсию и посмотрим, как сегодня создаются стабилизаторы LIDER.

Разработкой и совершенствованием продукции занимается собственное конструкторское бюро, включающее в себя высококлассных специалистов-схемотехников, программистов, технологов, разработчиков печатных плат и корпусов, инженера по сертификации продукции.

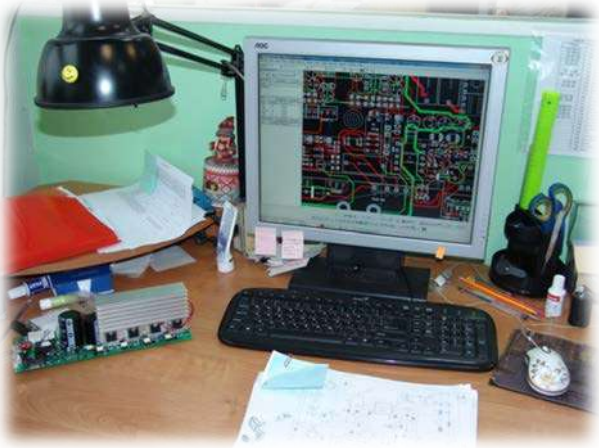

Вместе с развитием схемотехники конструкция стабилизаторов становилась всё более совершенной. В частности, появилась способность к самодиагностике. Стабилизатор при включении автоматически проверяет работоспособность силовых ключей (тиристоров или тиристорных модулей, в зависимости от модели) и цепей управления. В случае аварийного отключения процессор определяет причину и выводит информацию на дисплей в виде кода ошибки. Помимо этого, постоянно контролируется температура радиатора, охлаждающего силовые ключи. При достижении опасных значений стабилизатор в зависимости от модели либо отключает нагрузку, либо переходит в щадящий режим с понижением напряжения на выходе, что позволяет ему остыть.

После окончания этапа испытаний опытных образцов изготавливается оснастка и осваивается производство новой либо модернизированной продукции.

Новые технологии были внедрены и на важнейшем этапе сборки. Печатные платы по чертежам и техническим заданиям инженеров ГК «ИНТЕПС» изготавливаются на Филиппинских островах и в Гонконге, где уже накоплен огромный опыт работы с такой высокотехнологичной продукцией.

С 2005 года сборка электронных компонентов на платах управления ведётся комбинированным методом, с использованием технологии поверхностного монтажа. На первом этапе радиоэлементы для

поверхностного монтажа наносятся на плату, покрытую паяльной пастой, и плата отправляется в туннельную печь с поэтапным контролем температуры в трёх зонах нагрева. На втором этапе происходит навесной монтаж более крупных элементов. По завершению этих этапов контролёры ОТК на оптической установке контроля проверяют качество монтажа и пайки на отсутствие дефектов. После каждой операции сборки на плату наклеивается этикетка с фамилией сборщицы.

Полностью собранные и проверенные платы проходят ещё один этап контроля – стендовый. На специальном стенде, разработанном конструкторами ГК ИНТЕПС именно для этой цели, плата и все её элементы проверяются на работоспособность.

Кабельные соединения между отдельными узлами и элементами выполняются с помощью готовых жгутов. Каждый вид жгута изготавливается на специальной оснастке – отдельном сборочном щите. Все концы проводов опрессованы изолирующими наконечниками на специальном станке. Качество опрессовки контролируется вручную – проверяется надёжность каждого соединения. Помимо этого контролёр сверяет сборку жгута со схемой во избежание ошибок сборки.

Сердцем электронного стабилизатора напряжения является трансформатор. Эти изделия производятся на отдельном предприятии, входящем в Группу Компаний «ИНТЕПС», и также тщательно проверяются ОТК на каждом этапе.

Каркасы для трансформаторов изготавливаются на фрезерно-гравировальном станке с ЧПУ, что позволяет поддерживать высочайшее качество изготовления при очень широкой номенклатуре продукции.

Магнитопроводы для трансформаторов производятся на фирменном оборудовании и по технологии австралийской фирмы UNICORE. Такая технология позволяет обеспечить высокое качество сборки и, что немаловажно, очень низкий уровень шума при работе трансформаторов.

Намотка катушек трансформаторов происходит на намоточных станках с ЧПУ.

После сборки для обеспечения наилучших эксплуатационных и изоляционных характеристик трансформаторы пропитываются компаундом и

просушиваются в сушильных печах при строго контролируемой температуре. Некоторые трансформаторы, помимо пропитки, могут быть окрашены специальными красками, также улучшающими внешний вид и свойства изделий.

Готовый трансформатор обязательно проверяется на соответствие электрическим параметрам, на отсутствие межвитковых замыканий и шума, на нагрев. Если контролёр выявляет несоответствие, поиск проблемы ведётся на пробойной установке.

Корпуса стабилизаторов LIDER также изготавливаются на собственной производственной базе Группы Компаний «ИНТЕПС». В производстве используется современное высокоточное оборудование для лазерной резки, гибочные и фрезерные станки с ЧПУ.

Окраска готовых элементов ведётся на покрасочном участке с использованием стойких красок с полимерными компонентами. Температура сушки постоянно контролируется.

Качество окраски проверяется на толщину покрытия, а также на отсутствие сколов и царапин.

Все подготовленные узлы и элементы поступают в сборочный цех. С началом сборки каждого изделия у него появляется уникальный заводской номер и сопроводительный паспорт, который по завершении производственного цикла остаётся на предприятии в архиве ОТК и содержит информацию о сборщиках и контролёрах, о марках и номиналах комплектующих изделий и узлов (контакторов, автоматов, печатных плат), о версии программного обеспечения микропроцессора.

Каждое изделие собирает один сборщик. Для повышения надёжности контактов и эксплуатационной безопасности все отводы трансформаторов одеваются в термоусаживаемые трубки.

По завершению сборки стабилизатора контролёр проверяет все соединения – клеммные, болтовые, качество крепления трансформатора к основанию, номиналы автоматов и пускателей. Затяжка соединений дополнительно фиксируется краской.

Следом изделие поступает на участок регулировки, где все регулируемые параметры приводятся в соответствие с требованиями конструкции высококвалифицированными рабочими с большим стажем. На этом же этапе проверяются все защитные функции изделия – от перегрузки, перенапряжения и т.д. При настройке проводится регулировка индикации по эталонным приборам.

После регулировки корпус стабилизатора закрывается, и он помещается на испытательный стенд для прогона в условиях постоянно меняющегося напряжения и под нагрузкой. В начале испытаний контролёр сверяет входное и выходное напряжение с помощью точных, поверенных службой метрологии

измерительных приборов. Особенно тщательно проверяется сопротивление изоляции во избежание случайного поражения людей электрическим током при пользовании изделием. Проверка изоляции происходит под напряжением 1250 вольт. Далее стабилизатор устанавливается на прогонный стенд. Входное напряжение на стенде изменяется в пределах от 160 до 260 вольт. Прогон длится несколько часов. И на последнем этапе, в испытаниях под нагрузкой проверяется работа защиты от перегрузки и функция повторного включения стабилизатора.

После успешного завершения всех испытаний изделие считается принятым ОТК, запечатывается пломбой, получает свой паспорт и отправляется на склад.

Такой многоступенчатый контроль позволяет ГК «ИНТЕПС» обеспечивать отличное качество продукции марки LIDER и предоставить продолжительную заводскую гарантию – 5 лет на стабилизаторы и 10 лет на трансформаторы в их составе.

Однофазные стабилизаторы серии PSxxxxxW-HOME

Однофазные стабилизаторы
PS3000W-HOME-30, PS5000W-HOME-30, PS7500W-HOME30, PS10000W-HOME-30, PS12000W-HOME-30

INTEPS

Серия W-HOME - бытовые с интеллектуальной защитой от перегрева и отключения

Электронные стабилизаторы напряжения переменного тока Lider серии «W-HOME» предназначены для защиты бытовой техники от скачков и провалов напряжения. Они созданы на основе базовой серии LIDER PS***W.

Данная серия стабилизаторов имеет 30% диапазон отклонения входного напряжения – от 125 до 275 вольт. Вы можете выбрать изделия с мощностью от 3 до 12 кВА.

Особенностью серии W-Home является способность, не отключая устройств-потребителей, работать в условиях пониженного напряжения с полной нагрузкой. При таких экстремальных условиях неизбежно происходит разогрев главной части стабилизатора – трансформатора. Если температура становится опасной, стабилизатор автоматически снижает выходное напряжение до 195-175 вольт. Это позволяет трансформатору остыть, а стабилизатору перейти в номинальный режим работы без отключения нагрузки. Владелец стабилизатора может и не использовать данный режим. Имеется специальный режим с меньшим количеством переключений, что избавит от колебаний светового потока (мигания ламп). Положительный эффект будет заметен в сетях, где напряжение часто меняется. При этом пределы выходного напряжения будут немного шире обычных.

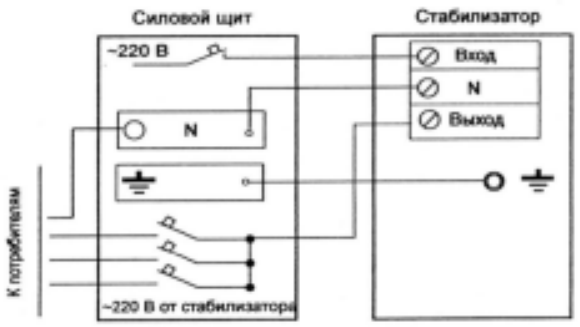

Схема подключения стабилизатора напряжения переменного тока в однофазной сети.

По желанию покупателя в стабилизаторе может быть установлен автоматический байпас, который в случае аварии устройства (например, перегрузка) подключит потребителей напрямую к сети, контролируя при этом величину напряжения. Если оно выйдет за пределы 160 – 260 Вольт, байпас отключит нагрузку во избежание выхода её из строя. При возвращении напряжения в этот диапазон нагрузка снова подключится.

По желанию клиента все стабилизаторы LIDER могут быть оборудованы интерфейсом RS-232 либо RS-485. Подключив к нему свой компьютер, пользователь получает возможность проконтролировать основные параметры стабилизатора (напряжение на нагрузке, ток нагрузки, мощность нагрузки и входное напряжение), а также менять некоторые рабочие

параметры: выходное напряжение, режим работы, включить/выключить байпас, подключить или отключить нагрузку, а также включить/выключить вентилятор системы охлаждения. В случае возникновения аварийной ситуации информацию о ней также можно увидеть в виде кода аварии.

Можно выбрать один из двух вариантов фирменного программного обеспечения – Interface либо Monitor. В любом из них имеется возможность сформировать отчёт о работе стабилизатора в формате Excel.

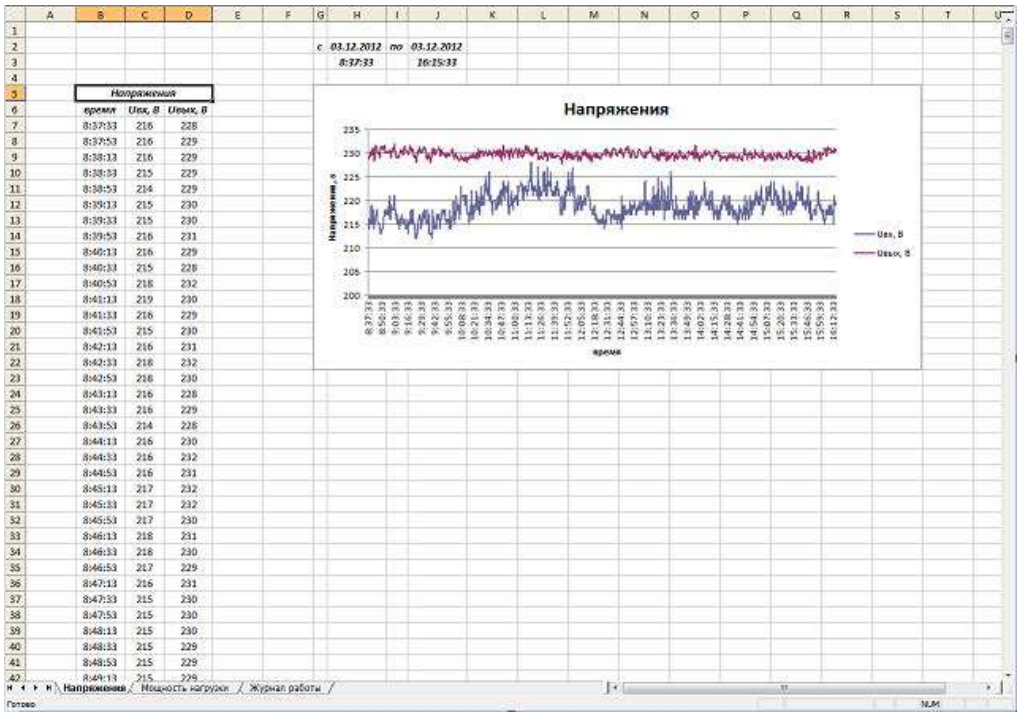

Для владельцев нескольких устройств предлагается адаптер N-port, позволяющий контролировать до 8 стабилизаторов, используя протокол Modbus и формируя программное обеспечение на свой вкус.

Для работы в трёхфазной сети с рабочей нейтралью (схема «звезда») используются 3 однофазных стабилизатора серии W. Трёхфазные стабилизаторы мощностью от 3,6 до 36 кВА собираются на специальных стойках, которые помимо объединяющей функции и облегчения коммутации предоставляют следующие опции (на выбор):

- стойка без контроля трёхфазного выхода – самый простой вариант, позволяющий аккуратно объединить однофазные стабилизаторы;

- стойка с контролем трёхфазного выхода (КТВ) – для случаев, когда наличие всех трёх фаз является обязательным условием;

- стойка с ручным байпасом – позволяет каждую из фаз по отдельности подключить к сети, минуя стабилизатор;

- стойка с ручным байпасом и КТВ – объединяет качества предыдущих двух вариантов.

Стабилизатор напряжения переменного тока LIDER PS3000W-HOME-30

Технические характеристики.

Входные параметры:

Номинальное напряжение сети, В	220
Частота питающей сети, Гц	50
Рабочий диапазон входного напряжения, В	125…275
Номинальный диапазон входного напряжения, В	150…265
Максимальный ток, потребляемый из сети при изменении входного напряжения в номинальном диапазоне при номинальной нагрузке, А	20

Выходные параметры:

Номинальное выходное напряжение, В	210…230
Точность стабилизации выходного напряжения при изменении входного в номинальном диапазоне, %	±4,5
Номинальная мощность нагрузки, ВА / ток нагрузки, А	3000/13,6
Изменение нагрузки, % от номинальной	0…100

Эксплуатационные параметры:

Климатическое исполнение	УХЛ 3.1
КПД, не менее	0,93
Перегрузочная способность	при Рнагр от 1,1 до 1,5 Рном - 10 с при Рнагр от 1,5 Рном до 2 Рном – 5 с при Рнагр от 2 Рном до 4 Рном - 1 с при Рнагр > 4 Рном – 10 мс
Форма выходного напряжения	не искажается
Уровень шума, дБА	не более 40
Диапазон температур, °С	от минус 40 до +40
Влажность	не более 98 % при 25°С
Габариты, Ш х Г х В, мм	545х265х291
Масса, не более, кг	24

При входном напряжении ниже 175 В время работы стабилизатора на номинальной нагрузке зависит от нагрева силовой части, но не менее 30 минут (контролируется датчиком температуры). При снижении мощности нагрузки на 30% - время работы стабилизатора не ограничено.

Индикация и сигнализация:

Индикация на светодиодном пятиразрядном цифровом дисплее величины:

- входного и выходного напряжения	есть
- мощности нагрузки	есть
- температуры силовых ключей	есть
- аварий сети и стабилизатора	есть
Память кода причин последних 32-х отключений стабилизатором нагрузки	есть

Контроль и защита:

Контроль тока нагрузки	есть
Контроль температуры силовых ключей	есть
Отключение выхода при перегрузке с однократным автоматическим повторным включением (АПВ) через 10 с	есть
Контроль температуры автотрансформатора	есть
Автоматический вводной выключатель с тепловым и электромагнитным расцепителем	есть
Быстродействующая защита от КЗ	≤10мс
Класс защиты	IP20

Установка: настольная или навесная настенная

Подключение:

Стабилизатор подключается к сети и нагрузке через блок клеммных зажимов.

Стабилизатор напряжения переменного тока LIDER PS5000W-HOME-30

Технические характеристики.

Входные параметры:

Номинальное напряжение сети, В	220
Частота питающей сети, Гц	50
Рабочий диапазон входного напряжения, В	125…275
Номинальный диапазон входного напряжения, В	150…265
Максимальный ток, потребляемый из сети при изменении входного напряжения в номинальном диапазоне при номинальной нагрузке, А	34

Выходные параметры:

Номинальное выходное напряжение, В	210…230
Точность стабилизации выходного напряжения при изменении входного в номинальном диапазоне, %	±4,5
Номинальная мощность нагрузки, ВА / ток нагрузки, А	5000/22,7
Изменение нагрузки, % от номинальной	0…100

Эксплуатационные параметры:

Климатическое исполнение	УХЛ 3.1
КПД, не менее	0,93
Перегрузочная способность	при Рнагр от 1,1 до 1,5 Рном - 10 с при Рнагр от 1,5 Рном до 2 Рном – 5 с при Рнагр от 2 Рном до 4 Рном - 1 с при Рнагр > 4 Рном – 10 мс
Форма выходного напряжения	не искажается
Уровень шума, дБА	не более 40
Диапазон температур, °С	от минус 40 до +40
Влажность	не более 98 % при 25°С
Габариты, Ш х Г х В, мм	545х265х291
Масса, не более, кг	29

При входном напряжении ниже 175 В время работы стабилизатора на номинальной нагрузке зависит от нагрева силовой части, но не менее 30 минут (контролируется датчиком температуры). При снижении мощности нагрузки на 30% - время работы стабилизатора не ограничено.

Индикация и сигнализация:

Индикация на светодиодном пятиразрядном цифровом дисплее величины:

- входного и выходного напряжения	есть
- мощности нагрузки	есть
- температуры силовых ключей	есть
- аварий сети и стабилизатора	есть
Память кода причин последних 32-х отключений стабилизатором нагрузки	есть

Контроль и защита:

Контроль тока нагрузки	есть
Контроль температуры силовых ключей	есть
Отключение выхода при перегрузке с однократным автоматическим повторным включением (АПВ) через 10 с	есть
Контроль температуры автотрансформатора	есть
Автоматический вводной выключатель с тепловым и электромагнитным расцепителем	есть
Быстродействующая защита от КЗ	≤10мс
Класс защиты	IP20

Установка: настольная или навесная настенная

Подключение:

Стабилизатор подключается к сети и нагрузке через блок клеммных зажимов.

Стабилизатор напряжения переменного тока LIDER PS7500W-HOME-30

Технические характеристики.

Входные параметры:

Номинальное напряжение сети, В	220
Частота питающей сети, Гц	50
Рабочий диапазон входного напряжения, В	125…275
Номинальный диапазон входного напряжения, В	150…265
Максимальный ток, потребляемый из сети при изменении входного напряжения в номинальном диапазоне при номинальной нагрузке, А	50

Выходные параметры:

Номинальное выходное напряжение, В	210…230
Точность стабилизации выходного напряжения при изменении входного в номинальном диапазоне, %	±4,5
Номинальная мощность нагрузки, ВА / ток нагрузки, А	7500/34,1
Изменение нагрузки, % от номинальной	0…100

Эксплуатационные параметры:

Климатическое исполнение	УХЛ 3.1
КПД, не менее	0,93
Перегрузочная способность	при Рнагр от 1,1 до 1,5 Рном - 10 с при Рнагр от 1,5 Рном до 2 Рном – 5 с при Рнагр от 2 Рном до 4 Рном - 1 с при Рнагр > 4 Рном – 10 мс
Форма выходного напряжения	не искажается
Уровень шума, дБА	не более 40
Диапазон температур, °С	от минус 40 до +40
Влажность	не более 98 % при 25°С
Габариты, Ш х Г х В, мм	545х265х291
Масса, не более, кг	30

При входном напряжении ниже 175 В время работы стабилизатора на номинальной нагрузке зависит от нагрева силовой части, но не менее 30 минут (контролируется датчиком температуры). При снижении мощности нагрузки на 30% - время работы стабилизатора не ограничено.

Индикация и сигнализация:

Индикация на светодиодном пятиразрядном цифровом дисплее величины:

- входного и выходного напряжения	есть
- мощности нагрузки	есть
- температуры силовых ключей	есть
- аварий сети и стабилизатора	есть
Память кода причин последних 32-х отключений стабилизатором нагрузки	есть

Контроль и защита:

Контроль тока нагрузки	есть
Контроль температуры силовых ключей	есть
Отключение выхода при перегрузке с однократным автоматическим повторным включением (АПВ) через 10 с	есть
Контроль температуры автотрансформатора	есть
Автоматический вводной выключатель с тепловым и электромагнитным расцепителем	есть
Быстродействующая защита от КЗ	≤10мс
Класс защиты	IP20

Установка: настольная или навесная настенная

Подключение:

Стабилизатор подключается к сети и нагрузке через блок клеммных зажимов.

Стабилизатор напряжения переменного тока LIDER PS10000W-HOME-30

Технические характеристики.

Входные параметры:

Номинальное напряжение сети, В	220
Частота питающей сети, Гц	50
Рабочий диапазон входного напряжения, В	125…275
Номинальный диапазон входного напряжения, В	150…265
Максимальный ток, потребляемый из сети при изменении входного напряжения в номинальном диапазоне при номинальной нагрузке, А	67

Выходные параметры:

Номинальное выходное напряжение, В	210…230
Точность стабилизации выходного напряжения при изменении входного в номинальном диапазоне, %	±4,5
Номинальная мощность нагрузки, ВА / ток нагрузки, А	10000/45,5
Изменение нагрузки, % от номинальной	0…100

Эксплуатационные параметры:

Климатическое исполнение	УХЛ 3.1
КПД, не менее	0,93
Перегрузочная способность	при Рнагр от 1,1 до 1,5 Рном - 10 с при Рнагр от 1,5 Рном до 2 Рном – 5 с при Рнагр от 2 Рном до 4 Рном - 1 с при Рнагр > 4 Рном – 10 мс
Форма выходного напряжения	не искажается
Уровень шума, дБА	не более 40
Диапазон температур, °С	от минус 40 до +40
Влажность	не более 98 % при 25°С
Габариты, Ш х Г х В, мм	545х265х291
Масса, не более, кг	34

При входном напряжении ниже 175 В время работы стабилизатора на номинальной нагрузке зависит от нагрева силовой части, но не менее 30 минут (контролируется датчиком температуры). При снижении мощности нагрузки на 30% - время работы стабилизатора не ограничено.

Индикация и сигнализация:

Индикация на светодиодном пятиразрядном цифровом дисплее величины:

- входного и выходного напряжения	есть
- мощности нагрузки	есть
- температуры силовых ключей	есть
- аварий сети и стабилизатора	есть
Память кода причин последних 32-х отключений стабилизатором нагрузки	есть

Контроль и защита:

Контроль тока нагрузки	есть
Контроль температуры силовых ключей	есть
Отключение выхода при перегрузке с однократным автоматическим повторным включением (АПВ) через 10 с	есть
Контроль температуры автотрансформатора	есть
Автоматический вводной выключатель с тепловым и электромагнитным расцепителем	есть
Быстродействующая защита от КЗ	≤10мс
Класс защиты	IP20

Установка: настольная или навесная настенная

Подключение:

Стабилизатор подключается к сети и нагрузке через блок клеммных зажимов.

Стабилизатор напряжения переменного тока LIDER PS12000W-HOME-30

Технические характеристики.

Входные параметры:

Номинальное напряжение сети, В	220
Частота питающей сети, Гц	50
Рабочий диапазон входного напряжения, В	125…275
Номинальный диапазон входного напряжения, В	150…265
Максимальный ток, потребляемый из сети при изменении входного напряжения в номинальном диапазоне при номинальной нагрузке, А	80

Выходные параметры:

Номинальное выходное напряжение, В	210…230
Точность стабилизации выходного напряжения при изменении входного в номинальном диапазоне, %	±4,5
Номинальная мощность нагрузки, ВА / ток нагрузки, А	12000/54,5
Изменение нагрузки, % от номинальной	0…100

Эксплуатационные параметры:

Климатическое исполнение	УХЛ 3.1
КПД, не менее	0,93
Перегрузочная способность	при Рнагр от 1,1 до 1,5 Рном - 10 с при Рнагр от 1,5 Рном до 2 Рном – 5 с при Рнагр от 2 Рном до 4 Рном - 1 с при Рнагр > 4 Рном – 10 мс
Форма выходного напряжения	не искажается
Уровень шума, дБА	не более 40
Диапазон температур, °С	от минус 40 до +40
Влажность	не более 98 % при 25°С
Габариты, Ш х Г х В, мм	545х265х291
Масса, не более, кг	40

При входном напряжении ниже 175 В время работы стабилизатора на номинальной нагрузке зависит от нагрева силовой части, но не менее 30 минут (контролируется датчиком температуры). При снижении мощности нагрузки на 30% - время работы стабилизатора не ограничено.

Индикация и сигнализация:

Индикация на светодиодном пятиразрядном цифровом дисплее величины:

- входного и выходного напряжения	есть
- мощности нагрузки	есть
- температуры силовых ключей	есть
- аварий сети и стабилизатора	есть
Память кода причин последних 32-х отключений стабилизатором нагрузки	есть

Контроль и защита:

Контроль тока нагрузки	есть
Контроль температуры силовых ключей	есть
Отключение выхода при перегрузке с однократным автоматическим повторным включением (АПВ) через 10 с	есть
Контроль температуры автотрансформатора	есть
Автоматический вводной выключатель с тепловым и электромагнитным расцепителем	есть
Быстродействующая защита от КЗ	≤10мс
Класс защиты	IP20

Установка: настольная или навесная настенная

Подключение:

Стабилизатор подключается к сети и нагрузке через блок клеммных зажимов.

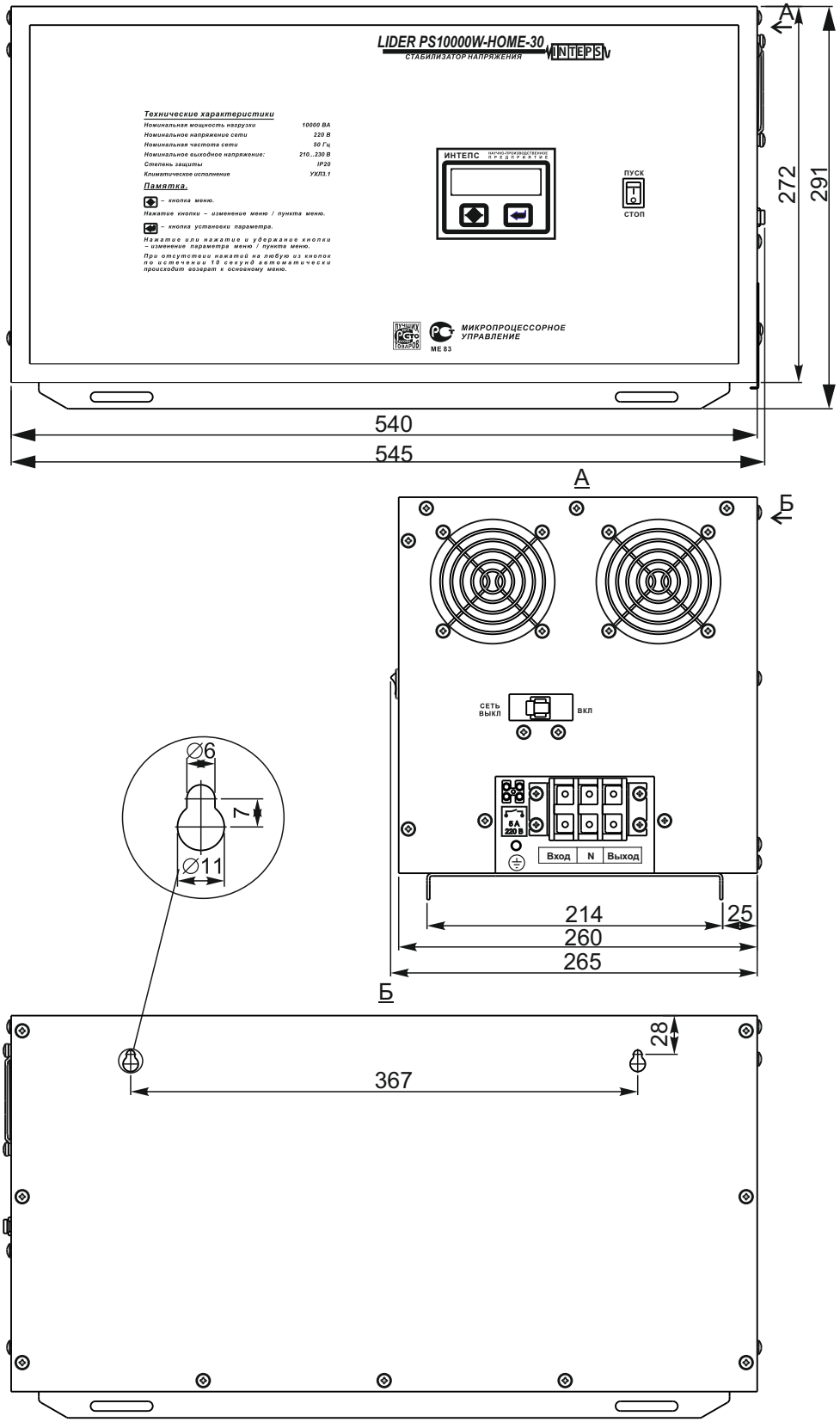

Габаритные и установочные размеры стабилизаторов напряжения переменного тока: LIDER PS3000W-HOME-30, LIDER PS5000W-HOME-30, LIDER PS7500W-HOME-30, LIDER PS10000W-HOME-30, LIDER PS12000W-HOME-30.

Однофазные стабилизаторы серии PSxxxxxW

Однофазный стабилизатор
PS400W

Однофазный стабилизатор
PS600W

Однофазные стабилизаторы
PS1200W, PS2000W

Однофазные стабилизаторы
PS3000W, PS5000W, PS7500W,
PS10000W, PS12000W

Однофазные стабилизаторы
PS15000W, PS20000W, PS30000W

INTEPS

Серия W - бытовые

Серия стабилизаторов напряжения LIDER PS***W является базовой для нескольких её модификаций и хорошо подходит для защиты большинства бытовых электроприборов от скачков и отклонений напряжения в электрических сетях. Тщательно отработанная конструкция и постоянно совершенствуемое программное обеспечение позволили достигнуть высокого быстродействия – изменение напряжения в сети отрабатывается за 60-80 мс.

Мощность изделий серии W варьируется в широком диапазоне от 0,4 кВА до 30 кВА у однофазных стабилизаторов и от 3,6 кВА до 90 кВА - у трёхфазных. При этом в отличие от устройств других производителей стабилизаторы LIDER этой серии способны работать с полной нагрузкой даже на нижней границе рабочего диапазона входных напряжений, когда ток (и соответственно нагрузка на элементы стабилизатора) вырастает почти в 2 раза. Вечерние пиковые нагрузки не создадут Вам проблем – Вы их просто не заметите! Стабилизаторы небольшой мощности (от 400 ВА до 2000 ВА включительно) имеют пониженный уровень шума и соответствуют требованиям СанПИН 001-96 для бытовой техники и ПК. Это позволяет круглосуточно использовать их в жилых помещениях. В то же время, все стабилизаторы LIDER способны работать даже при температуре -40°C, что выгодно отличает их от инверторных и электромеханических устройств, допуская их эксплуатацию в неотапливаемых помещениях.

В соответствии с условиями Вашей электросети можно выбрать ширину рабочего диапазона входных напряжений для своего стабилизатора:

- 145 ÷ 272 В (для моделей W-15),
- 125 ÷ 275 В (для моделей W-30),
- 110 ÷ 320 В (для моделей W-50).

Для работы в сетях освещения предусмотрен специальный режим, позволяющий уменьшить колебания светового потока за счёт меньшего количества переключений. При этом пределы выходного напряжения будут немного шире обычных.

По желанию покупателя в стабилизаторе может быть установлен автоматический байпас, который в случае аварии устройства (например, перегрузка) подключит потребителей напрямую к сети, контролируя при этом величину напряжения. Если оно выйдет за пределы 160 – 260 Вольт, байпас отключит нагрузку во избежание выхода её из строя. При возвращении напряжения в этот диапазон нагрузка снова подключится.

По желанию клиента все стабилизаторы LIDER могут быть оборудованы интерфейсом RS-232 либо RS-485. Подключив к нему свой компьютер, пользователь получает возможность проконтролировать основные параметры стабилизатора (напряжение на нагрузке, ток нагрузки, мощность нагрузки и входное напряжение), а также менять некоторые рабочие параметры: выходное напряжение, режим работы, включить/выключить байпас, подключить или отключить нагрузку, а также включить/выключить вентилятор системы охлаждения. В случае возникновения аварийной ситуации информацию о ней также можно увидеть в виде кода аварии.

Можно выбрать один из двух вариантов фирменного программного обеспечения – Interface либо Monitor. В любом из них имеется возможность сформировать отчёт о работе стабилизатора в формате Excel.

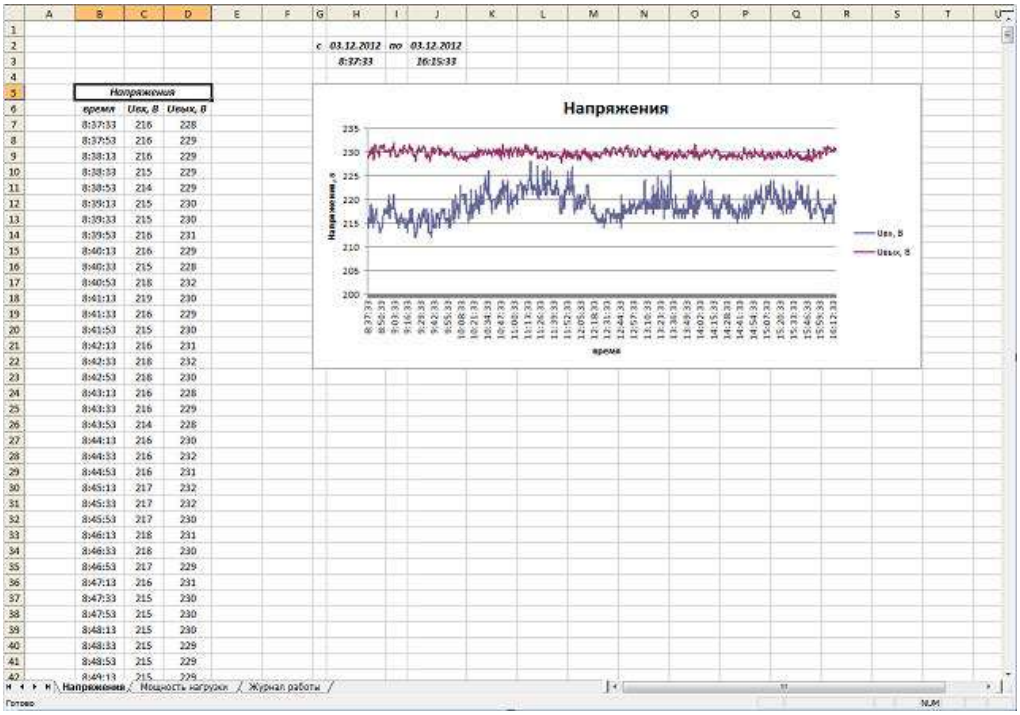

Для владельцев нескольких устройств предлагается адаптер N-port, позволяющий контролировать до 8 стабилизаторов, используя протокол Modbus и формируя программное обеспечение на свой вкус.

Для работы в трёхфазной сети с рабочей нейтралью (схема «звезда») используются 3 однофазных стабилизатора серии W. Трёхфазные стабилизаторы мощностью от 3,6 до 36 кВА собираются на специальных стойках, которые помимо объединяющей функции и облегчения коммутации предоставляют следующие опции (на выбор):

- стойка без контроля трёхфазного выхода – самый простой вариант, позволяющий аккуратно объединить однофазные стабилизаторы;
- стойка с контролем трёхфазного выхода (КТВ) – для случаев, когда наличие всех трёх фаз является обязательным условием;
- стойка с ручным байпасом – позволяет каждую из фаз по отдельности подключить к сети, минуя стабилизатор;
- стойка с ручным байпасом и КТВ – объединяет качества предыдущих двух вариантов.

Высоконадёжная, полностью электронная конструкция, не включающая в себя подвижных механических элементов, даёт Вам следующие преимущества:

- стабилизатор автоматически отключается в случае короткого замыкания или перегрузки
- подключенные к изделию устройства защищены от импульсных помех
- стабилизатор не требует обслуживания
- устройство является простым в эксплуатации, имеет большой ресурс и высокий КПД
- полная заводская гарантия составляет: 5 лет на стабилизатор и 10 лет - на трансформатор в нём.

Стабилизатор напряжения переменного тока LIDER PS400W

Технические характеристики

Входные параметры:	
Номинальное напряжение сети, В	220
Частота питающей сети, Гц	50
Рабочий диапазон входного напряжения, В	128…285
Номинальный диапазон входного напряжения, В	150…270
Максимальный ток, потребляемый из сети при изменении входного напряжения в номинальном диапазоне при номинальной нагрузке, А	2,7
Выходные параметры:	
Номинальное выходное напряжение, В	220
Точность стабилизации выходного напряжения при изменении входного в номинальном диапазоне	±4,5%
Номинальная мощность нагрузки, ВА / ток нагрузки, А	400 / 1,8
Изменение нагрузки, % от номинальной	0…100
Эксплуатационные параметры:	
Климатическое исполнение	УХЛ 3.1
КПД, не менее	0,9
Перегрузочная способность	при $P_{нагр.} \rangle 1,1P_{ном.}$ – 10 с при $P_{нагр.} \rangle 2P_{ном.}$ – 2 с
Форма выходного напряжения	не искажается
Отклик на возмущение, мс	не более 40
Скорость реакции на возмущение сети, В/с	не менее 150
Уровень шума, дБА	не более 40
Диапазон температур, °С	от минус 40 до + 40
Влажность	не более 98% при 25°С
Габариты, Ш х Г х В, мм	206 х92 х208
Масса, не более, кг	4,5
Индикация и сигнализация:	
Светодиодная индикация рабочего состояния	есть
Индикация аварии сети и индикация аварии стабилизатора	есть
Индикация перегрузки	есть
Контроль и защита:	
Контроль тока нагрузки	есть
Отключение выхода при перегрузке	есть
Плавкие предохранители	есть
Класс защиты	IP20
Установка:	настольная или навесная настенная

Подключение:

Стабилизатор подключается к сети сетевым шнуром с вилкой. Длина шнура 1,7 м. Нагрузка подключается к выходу стабилизатора через розетку, расположенную на боковой стенке.

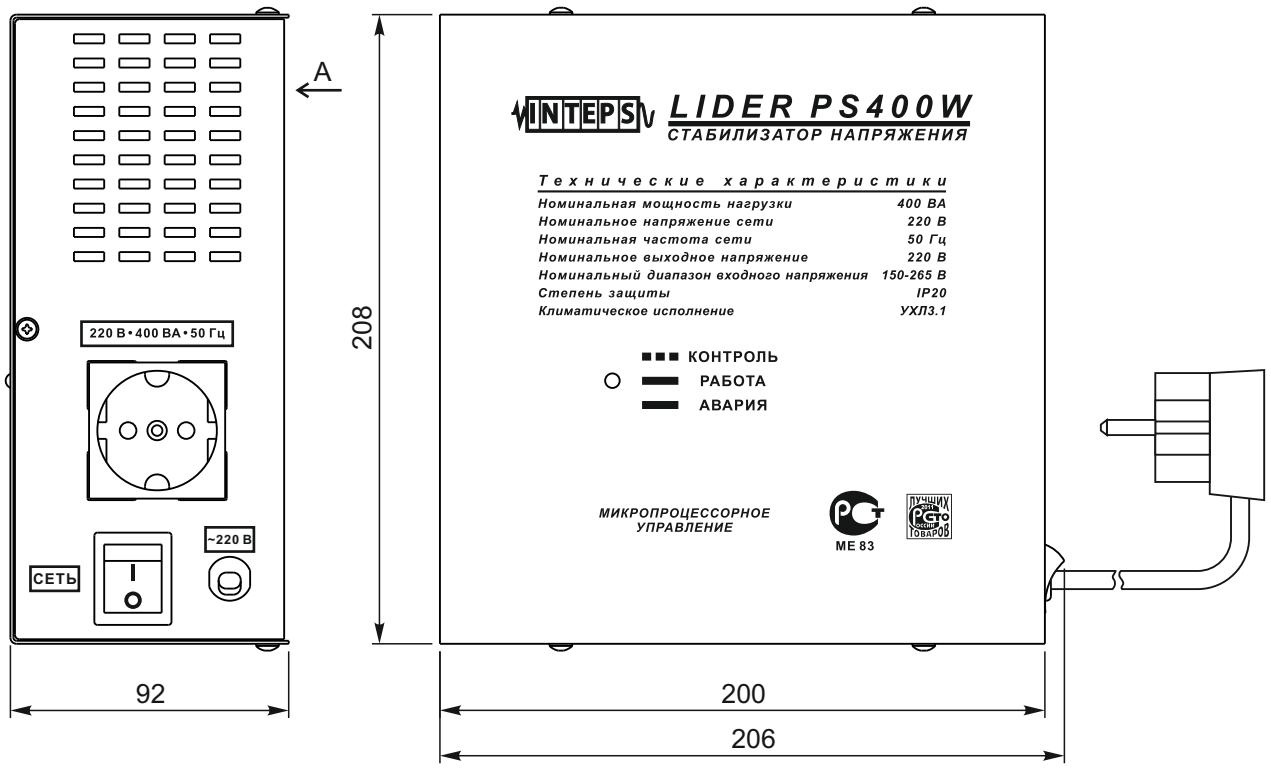

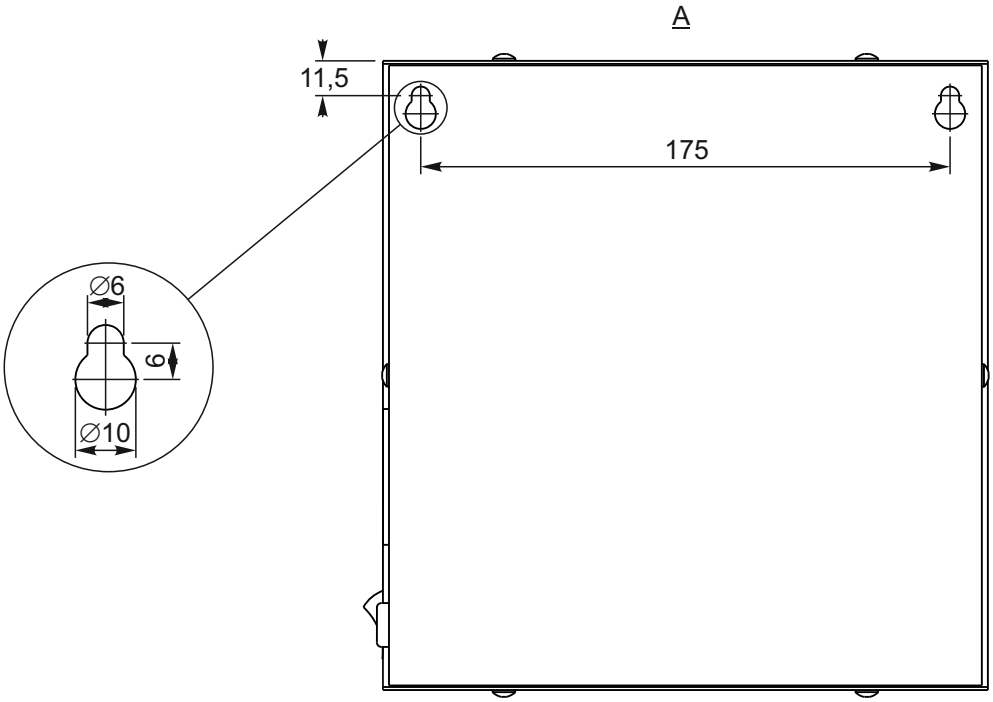

Габаритные и установочные размеры стабилизатора напряжения переменного тока LIDER PS400W

Стабилизатор напряжения переменного тока LIDER PS600W

Технические характеристики

Входные параметры:	
Номинальное напряжение сети, В	220
Частота питающей сети, Гц	50
Рабочий диапазон входного напряжения, В	128…277
Номинальный диапазон входного напряжения, В	150…265
Максимальный ток, потребляемый из сети при изменении входного напряжения в номинальном диапазоне при номинальной нагрузке, А	3,9
Выходные параметры:	
Номинальное выходное напряжение, В	220
Точность стабилизации выходного напряжения при изменении входного в номинальном диапазоне	±4,5%
Номинальная мощность нагрузки, ВА / ток нагрузки, А	600 / 2,7
Изменение нагрузки, % от номинальной	0…100
Эксплуатационные параметры:	
Климатическое исполнение	УХЛ 3.1
КПД, не менее	0,9
Перегрузочная способность	при $P_{нагр.} \rangle 1,1P_{ном.}$ – 10 с при $P_{нагр.} \rangle 2P_{ном.}$ – 2 с
Форма выходного напряжения	не искажается
Отклик на возмущение, мс	не более 40
Скорость реакции на возмущение сети, В/с	не менее 150
Уровень шума, дБА	не более 40
Диапазон температур, °С	от минус 40 до +40
Влажность	не более 98% при 25°С
Габариты, Ш х Г х В, мм	206 х124 х208
Масса, не более, кг	6,5
Индикация и сигнализация:	
Светодиодная индикация рабочего состояния	есть
Индикация аварии сети и индикация аварии стабилизатора	есть
Индикация перегрузки	есть
Контроль и защита:	
Контроль тока нагрузки	есть
Отключение выхода при перегрузке	есть
Плавкие предохранители	есть
Класс защиты	IP20
Установка:	настольная или навесная настенная

Подключение:

Стабилизатор подключается к сети сетевым шнуром с вилкой. Длина шнура 1,7 м. Нагрузка подключается к выходу стабилизатора через розетку, расположенную на боковой стенке.

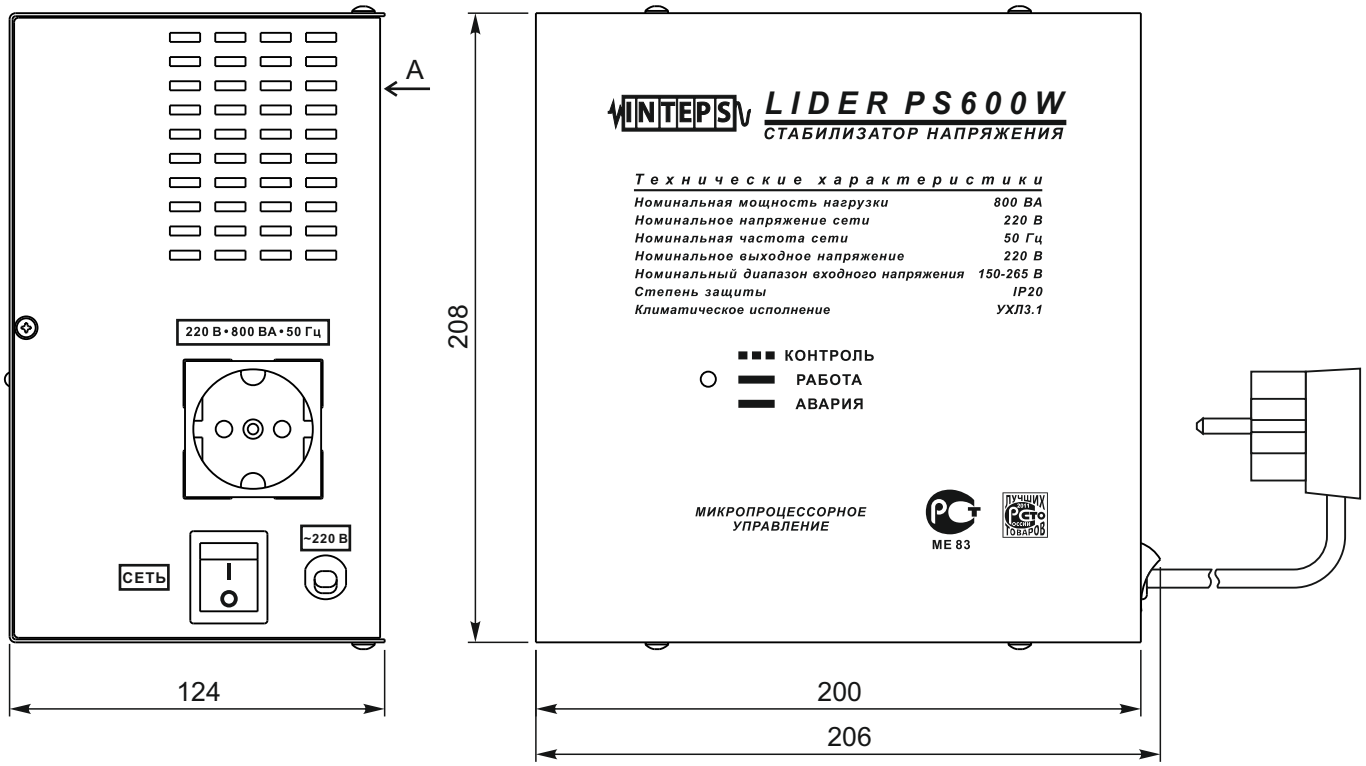

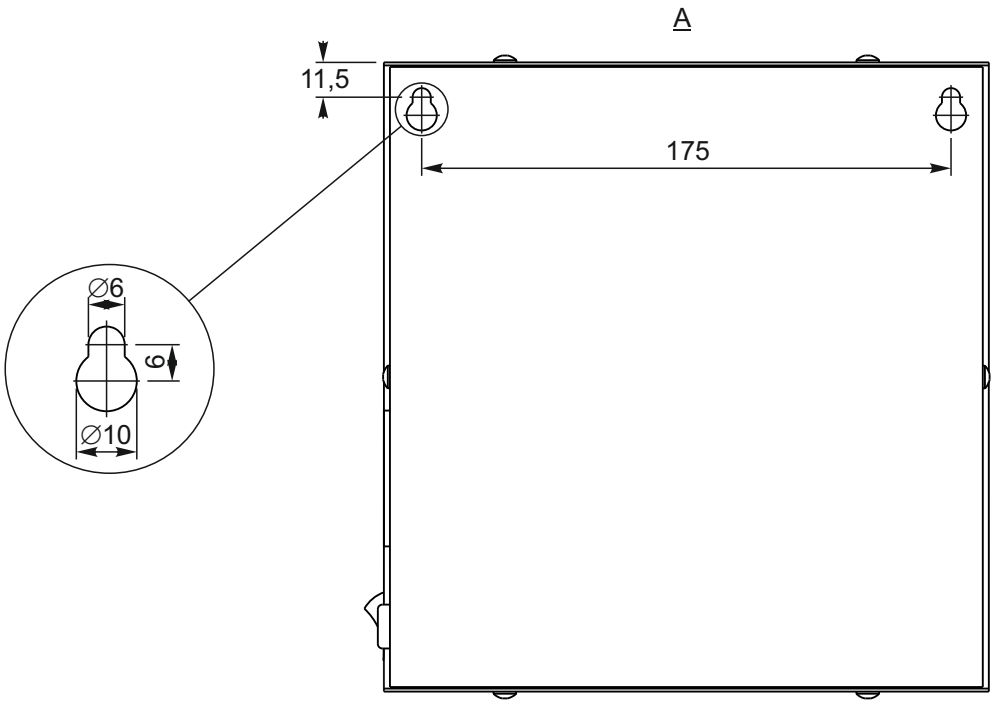

Габаритные и установочные размеры стабилизаторов напряжения переменного тока LIDER PS600W.

Стабилизатор напряжения переменного тока LIDER PS1200W

Технические характеристики

	PS1200W-30	PS1200W-50
Входные параметры:		
Номинальное напряжение сети, В	220	220
Частота питающей сети, Гц	50	50
Рабочий диапазон входного напряжения, В	125…275	110…320
Номинальный диапазон входного напряжения, В	150…265	128…320
Максимальный ток, потребляемый из сети при изменении входного напряжения в номинальном диапазоне при номинальной нагрузке, А	8	9,4
Выходные параметры:		
Номинальное выходное напряжение, В	220	220
Точность стабилизации выходного напряжения при изменении входного в номинальном диапазоне	±4,5%	±4,5%
Номинальная мощность нагрузки, ВА / ток нагрузки, А	1200 / 5,5	1200 / 5,5
Изменение нагрузки, % от номинальной	0…100	0…100
Эксплуатационные параметры:		
Климатическое исполнение	УХЛ 3.1	
КПД, не менее	0,97	
Перегрузочная способность	при Рнагр. › 1,1Рном. – 10 с при Рнагр. › 1,5Рном. – 5 с при Рнагр. › 2Рном. – 1 с при Рнагр. › 6Рном. – 10 мс	
Искажение синусоидальности напряжения	не вносит искажений	
Отклик на возмущение, мс	не более 40	
Скорость реакции на возмущение сети, В/с	не менее 250	
Уровень шума, дБА	не более 40	
Диапазон температур, °С	от минус 40 до +40	
Влажность	не более 98% при 25° С	
Габариты, Ш х Г х В, мм	262 х 145 х 248	
Масса, не более, кг	10	10
Индикация и сигнализация:		
Индикация режима нормальной работы	есть	
Индикация аварии сети и индикация аварии стабилизатора	есть	
Индикация перегрузки	есть	
Индикация короткого замыкания (КЗ)	есть	
Контроль и защита:		
Контроль тока нагрузки	есть	
Отключение выхода при перегрузке с однократным автоматическим повторным включением (АПВ) через 10 с	есть	
Плавкие предохранители	есть	
Быстродействующая защита от КЗ	≤ 10 мс	
Класс защиты	IP20	
Установка:	настольная или навесная настенная	

Подключение:

Стабилизатор подключается к сети сетевым шнуром с вилкой. Длина шнура 1,7 м. Нагрузка подключается к выходу стабилизатора через 2 розетки, расположенные на боковой панели.

На заказ возможно изготовление стабилизаторов с клеммной колодкой для подключения к сети и потребителям.

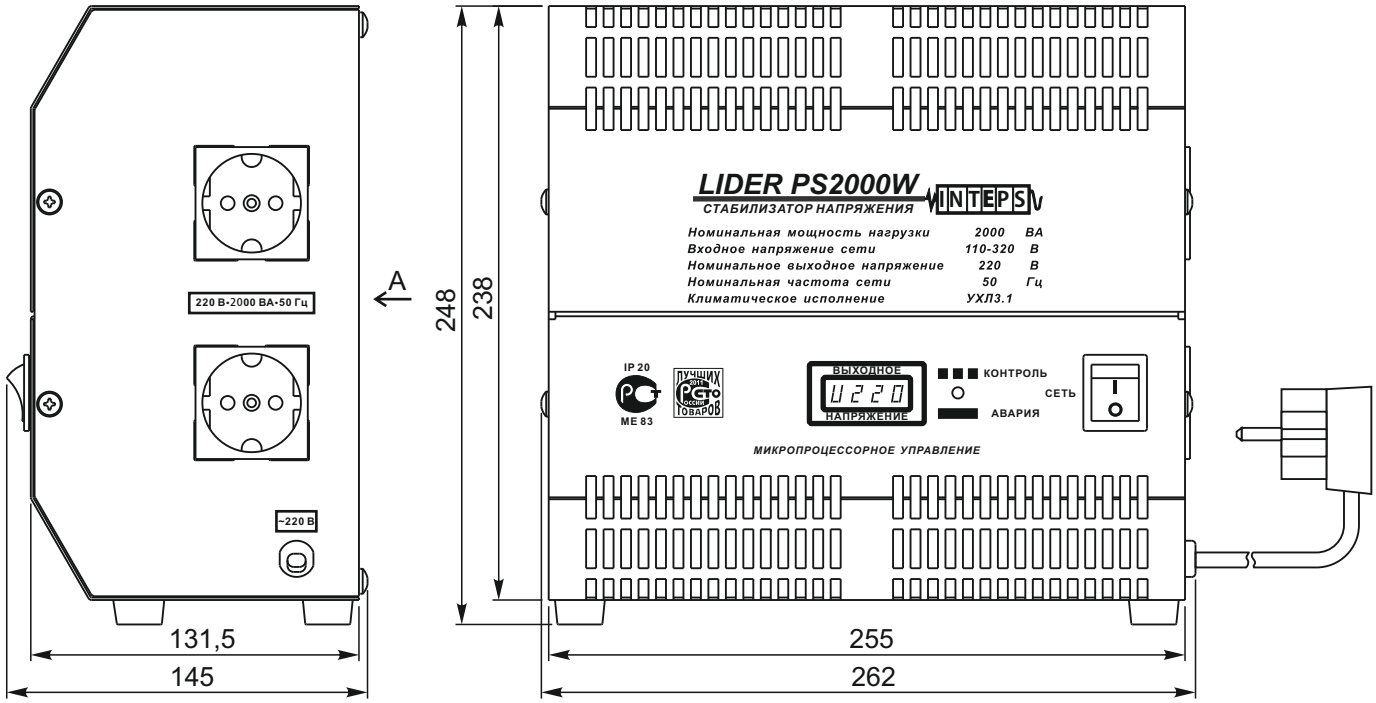

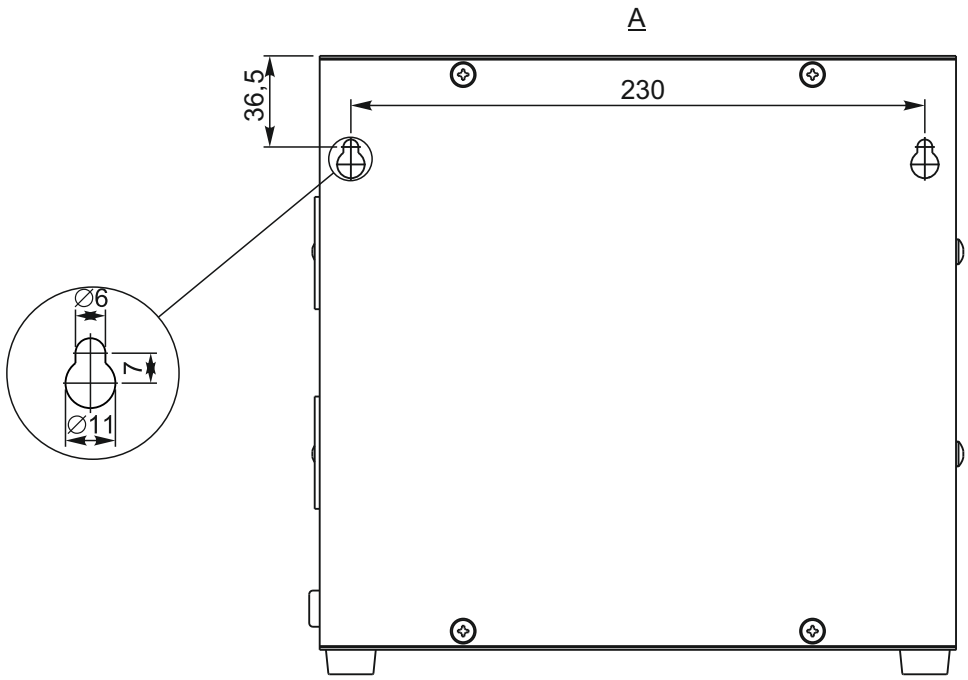

Габаритные и установочные размеры стабилизаторов напряжения переменного тока: LIDER PS1200W-30(50), LIDER PS2000W-30(50).

Стабилизатор напряжения переменного тока LIDER PS2000W

Технические характеристики

	PS2000W-30	PS2000W-50
Входные параметры:		
Номинальное напряжение сети, В	220	220
Частота питающей сети, Гц	50	50
Рабочий диапазон входного напряжения, В	125…275	110…320
Номинальный диапазон входного напряжения, В	150…265	128…320
Максимальный ток, потребляемый из сети при изменении входного напряжения в номинальном диапазоне при номинальной нагрузке, А	13,3	15,6
Выходные параметры:		
Номинальное выходное напряжение, В	220	220
Точность стабилизации выходного напряжения при изменении входного в номинальном диапазоне	±4,5%	±4,5%
Номинальная мощность нагрузки, ВА / ток нагрузки, А	2000 / 9,1	2000 / 9,1
Изменение нагрузки, % от номинальной	0…100	0…100
Эксплуатационные параметры:		
Климатическое исполнение	УХЛ 3.1	
КПД, не менее	0,97	
Перегрузочная способность	при Рнагр. › 1,1Рном. – 10 с при Рнагр. › 1,5Рном. – 5 с при Рнагр. › 2Рном. – 1 с при Рнагр. › 6Рном. – 10 мс	
Искажение синусоидальности напряжения	не вносит искажений	
Отклик на возмущение, мс	не более 40	
Скорость реакции на возмущение сети, В/с	не менее 250	
Уровень шума, дБА	не более 40	
Диапазон температур, °С	от минус 40 до +40	
Влажность	не более 98% при 25° С	
Габариты, Ш х Г х В, мм	262 х 145 х 248	
Масса, не более, кг	10	10
Индикация и сигнализация:		
Индикация режима нормальной работы	есть	
Индикация аварии сети и индикация аварии стабилизатора	есть	
Индикация перегрузки	есть	
Индикация короткого замыкания (КЗ)	есть	
Контроль и защита:		
Контроль тока нагрузки	есть	
Отключение выхода при перегрузке с однократным автоматическим повторным включением (АПВ) через 10 с	есть	
Плавкие предохранители	есть	
Быстродействующая защита от КЗ	≤ 10 мс	
Класс защиты	IP20	
Установка:	настольная или навесная настенная	

Подключение:

Стабилизатор подключается к сети сетевым шнуром с вилкой. Длина шнура 1,7 м. Нагрузка подключается к выходу стабилизатора через 2 розетки, расположенные на боковой панели.

На заказ возможно изготовление стабилизаторов с клеммной колодкой для подключения к сети и потребителям.

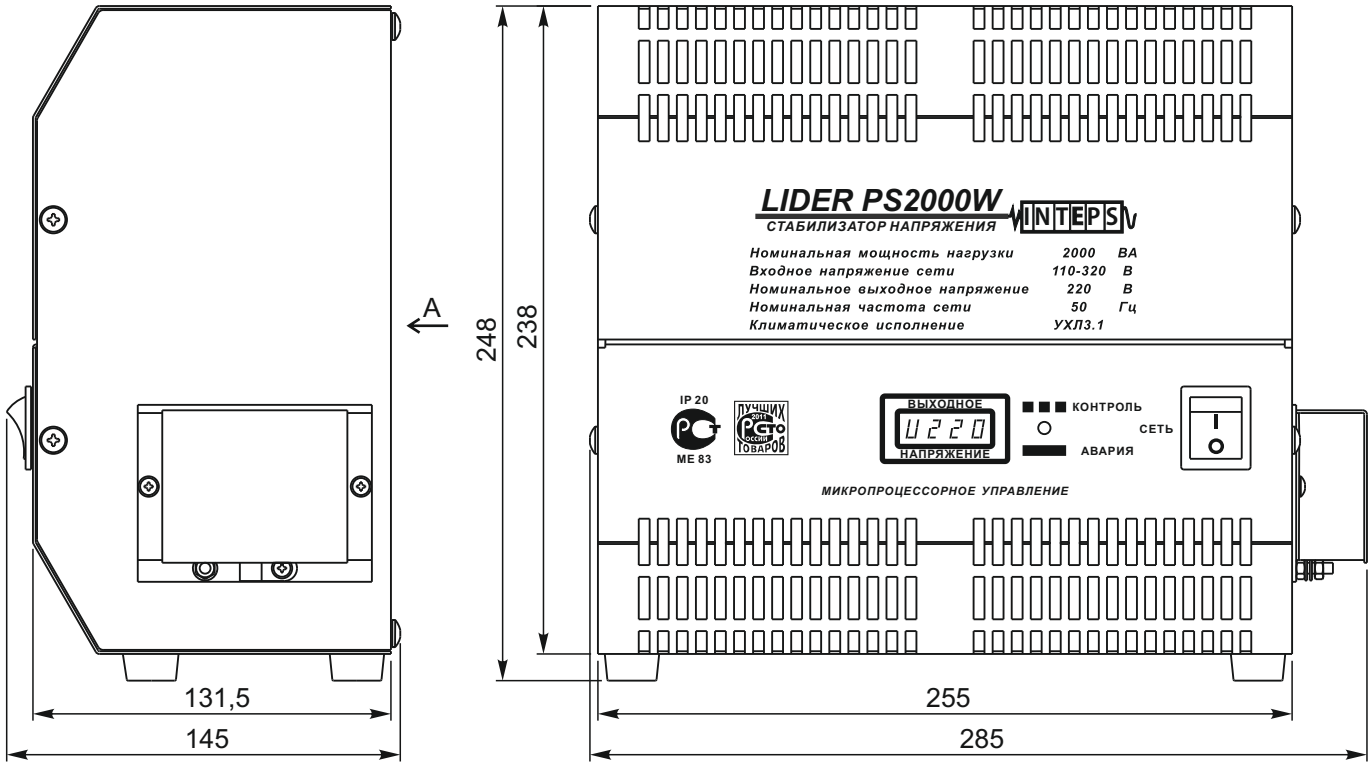

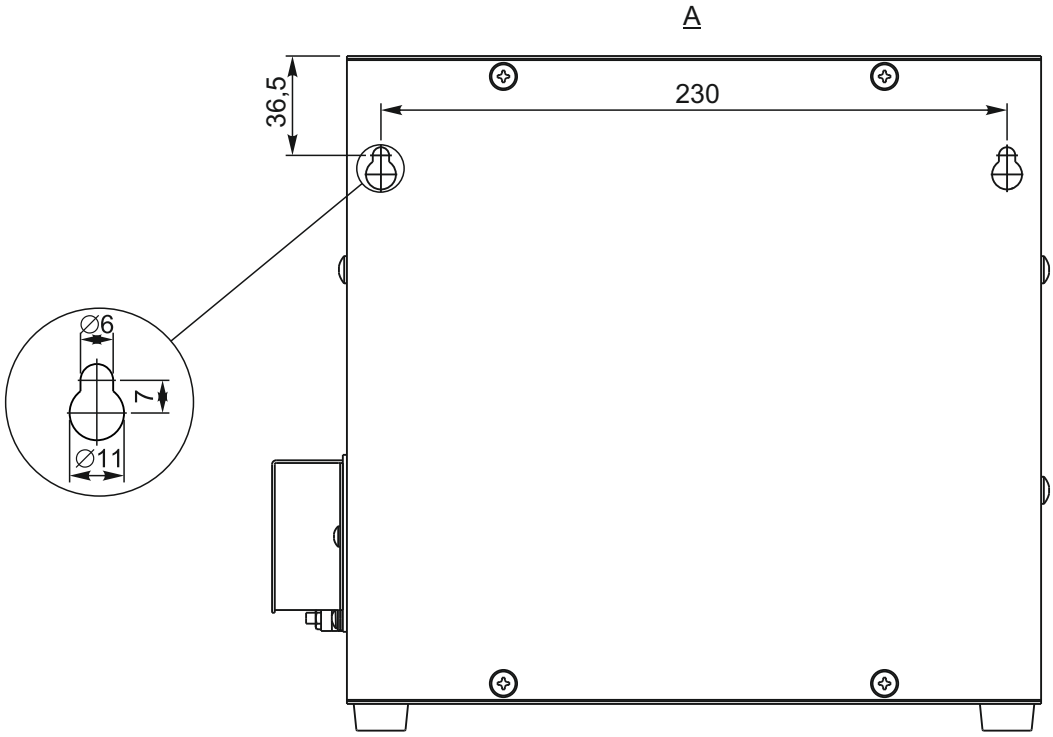

Габаритные и установочные размеры стабилизаторов напряжения переменного тока:
LIDER PS1200W-30(50)-K, LIDER PS2000W-30(50)-K.

Стабилизатор напряжения переменного тока LIDER PS3000W

Технические характеристики

	PS3000W-15	PS3000W-30	PS3000W-50
Входные параметры:			
Номинальное напряжение сети, В	220	220	220
Частота питающей сети, Гц	50	50	50
Рабочий диапазон входного напряжения, В	145…272	125…275	110…320
Номинальный диапазон входного напряжения, В	166…260	150…265	128…320
Максимальный ток, потребляемый из сети при изменении входного напряжения в номинальном диапазоне при номинальной нагрузке, А	18	20	24
Выходные параметры:			
Номинальное выходное напряжение, В	210…230	210…230	210…230
Точность стабилизации выходного напряжения при изменении входного от 165 В до 265 В, % от номинального	±4,5	±4,5	±4,5
Номинальная мощность нагрузки, ВА / ток нагрузки, А	3000 / 13,6	3000 / 13,6	3000 / 13,6
Изменение нагрузки, % от номинальной	0…100	0…100	0…100
Эксплуатационные параметры:			
Климатическое исполнение	УХЛ 3.1		
КПД, не менее	0,97		
Перегрузочная способность	при $P_{нагр.}$ › от 1,1 до 1,5 $P_{ном.}$ – 10 с при $P_{нагр.}$ › от 1,5 до 2 $P_{ном.}$ – 5 с при $P_{нагр.}$ › от 2 до 4 $P_{ном.}$ – 1 с при $P_{нагр.}$ › 4 $P_{ном.}$ – 10 мс		
Искажение синусоидальности напряжения	не вносит искажений		
Отклик на возмущение, мс	не более 40		
Скорость реакции на возмущение сети, В/с	не менее 250		
Уровень шума, дБА	не более 40		
Диапазон температур, °С	от минус 40 до +40		
Влажность	не более 98% при 25° С		
Габариты, Ш х Г х В, мм	545 х 265 х 291		
Масса, не более, кг	22	24	24

Индикация и сигнализация:

Индикация на светодиодном пятиразрядном цифровом дисплее величины:	
- входного и выходного напряжения	есть
- мощности нагрузки	есть
- температуры силовых ключей	есть
- аварий сети и стабилизатора.	есть
Память кода причин последних 32-х отключений стабилизатором нагрузки	есть

Контроль и защита:

Контроль тока нагрузки	есть
Контроль температуры силовых ключей	есть
Отключение выхода при перегрузке с однократным автоматическим повторным включением (АПВ) через 10 с	есть
Автоматический вводной выключатель с тепловым и электромагнитным расцепителем	есть
Быстродействующая защита от КЗ	≤ 10 мс
Класс защиты	IP20

Установка: настольная или навесная настенная

Подключение:

Стабилизатор подключается к сети через блок клеммных зажимов. Нагрузка подключается к выходу стабилизатора через блок клеммных зажимов.

Стабилизатор напряжения переменного тока LIDER PS5000W

Технические характеристики

	PS5000W-15	PS5000W-30	PS5000W-50
Входные параметры:			
Номинальное напряжение сети, В	220	220	220
Частота питающей сети, Гц	50	50	50
Рабочий диапазон входного напряжения, В	145…272	125…275	110…320
Номинальный диапазон входного напряжения, В	166…260	150…265	128…320
Максимальный ток, потребляемый из сети при изменении входного напряжения в номинальном диапазоне при номинальной нагрузке, А	31	34	40
Выходные параметры:			
Номинальное выходное напряжение, В	210…230	210…230	210…230
Точность стабилизации выходного напряжения при изменении входного в номинальном диапазоне	±4,5%	±4,5%	±4,5%
Номинальная мощность нагрузки, ВА / ток нагрузки, А	5000 / 22,7	5000 / 22,7	5000 / 22,7
Изменение нагрузки, % от номинальной	0…100	0…100	0…100
Эксплуатационные параметры:			
Климатическое исполнение	УХЛ 3.1		
КПД, не менее	0,97		
Перегрузочная способность	при $P_{нагр.}$ › от 1,1 до 1,5 $P_{ном.}$ – 10 с при $P_{нагр.}$ › от 1,5 до 2 $P_{ном.}$ – 5 с при $P_{нагр.}$ › от 2 до 4 $P_{ном.}$ – 1 с при $P_{нагр.}$ › 4 $P_{ном.}$ – 10 мс		
Искажение синусоидальности напряжения	не вносит искажений		
Отклик на возмущение, мс	не более 40		
Скорость реакции на возмущение сети, В/с	не менее 250		
Уровень шума, дБА	не более 40		
Диапазон температур, °С	от минус 40 до +40		
Влажность	не более 98% при 25° С		
Габариты, Ш х Г х В, мм	545 х 265 х 291		
Масса, не более, кг	23	29	30

Индикация и сигнализация:

Индикация на светодиодном пятиразрядном цифровом дисплее величины:	
- входного и выходного напряжения	есть
- мощности нагрузки	есть
- температуры силовых ключей	есть
- аварий сети и стабилизатора.	есть
Память кода причин последних 32-х отключений стабилизатором нагрузки	есть

Контроль и защита:

Контроль тока нагрузки	есть
Контроль температуры силовых ключей	есть
Отключение выхода при перегрузке с однократным автоматическим повторным включением (АПВ) через 10 с	есть
Автоматический вводной выключатель с тепловым и электромагнитным расцепителем	есть
Быстродействующая защита от КЗ	≤ 10 мс
Класс защиты	IP20

Установка: настольная или навесная настенная

Подключение:

Стабилизатор подключается к сети через блок клеммных зажимов. Нагрузка подключается к выходу стабилизатора через блок клеммных зажимов.

Стабилизатор напряжения переменного тока LIDER PS7500W

Технические характеристики

	PS7500W-15	PS7500W-30	PS7500W-50
Входные параметры:			
Номинальное напряжение сети, В	220	220	220
Частота питающей сети, Гц	50	50	50
Рабочий диапазон входного напряжения, В	145…272	125…275	110…320
Номинальный диапазон входного напряжения, В	166…260	150…265	128…320
Максимальный ток, потребляемый из сети при изменении входного напряжения в номинальном диапазоне при номинальной нагрузке, А	46	50	59
Выходные параметры:			
Номинальное выходное напряжение, В	210…230	210…230	210…230
Точность стабилизации выходного напряжения при изменении входного в номинальном диапазоне	±4,5%	±4,5%	±4,5%
Номинальная мощность нагрузки, ВА / ток нагрузки, А	7500 / 34,1	7500 / 34,1	7500 / 34,1
Изменение нагрузки, % от номинально	0…100	0…100	0…100
Эксплуатационные параметры:			
Климатическое исполнение	УХЛ 3.1		
КПД, не менее	0,97		
Перегрузочная способность	при Рнагр. › от 1,1 до 1,5 Рном. – 10 с при Рнагр. › от 1,5 до 2 Рном. – 5 с при Рнагр. › от 2 до 4 Рном. – 1 с при Рнагр. › 4 Рном. – 10 мс		
Искажение синусоидальности напряжения	не вносит искажений		
Отклик на возмущение, мс	не более 40		
Скорость реакции на возмущение сети, В/с	не менее 250		
Уровень шума, дБА	не более 40		
Диапазон температур, С°	от минус 40 до +40		
Влажность	не более 98% при 25° С		
Габариты, Ш х Г х В, мм	545 х 265 х 291		
Масса, не более, кг	29	34	37

Индикация и сигнализация:

Индикация на светодиодном пятиразрядном цифровом дисплее величины:	
- входного и выходного напряжения	есть
- мощности нагрузки	есть
- температуры силовых ключей	есть
- аварий сети и стабилизатора.	есть
Память кода причин последних 32-х отключений стабилизатором нагрузки	есть

Контроль и защита:

Контроль тока нагрузки	есть
Контроль температуры силовых ключей	есть
Отключение выхода при перегрузке с однократным автоматическим повторным включением (АПВ) через 10 с	есть
Автоматический вводной выключатель с тепловым и электромагнитным расцепителем	есть
Быстродействующая защита от КЗ	≤10мс
Класс защиты	IP20

Установка: настольная или навесная настенная

Подключение:

Стабилизатор подключается к сети через блок клеммных зажимов. Нагрузка подключается к выходу стабилизатора через блок клеммных зажимов.

Стабилизатор напряжения переменного тока LIDER PS10000W

Технические характеристики

	PS10000W-15	PS10000W-30	PS10000W-50
Входные параметры:			
Номинальное напряжение сети, В	220	220	220
Частота питающей сети, Гц	50	50	50
Рабочий диапазон входного напряжения, В	145...272	125…275	110…320
Номинальный диапазон входного напряжения, В	166…260	150…265	128…320
Максимальный ток, потребляемый из сети при изменении входного напряжения в номинальном диапазоне при номинальной нагрузке, А	61	67	79
Выходные параметры:			
Номинальное выходное напряжение регулируемое, В	210…230	210..230	210..230
Точность стабилизации выходного напряжения при изменении входного в номинальном диапазоне, В	±4,5%	±4,5%	±4,5%
Номинальная мощность нагрузки, ВА / ток нагрузки, А	10000 / 45,5	10000 / 45,5	10000 / 45,5
Изменение нагрузки, % от номинальной	0…100	0…100	0…100
Эксплуатационные параметры:			
Климатическое исполнение	УХЛ 3.1		
КПД, не менее	0,97		
Перегрузочная способность	при Рнагр. › от 1,1 до 1,5 Рном. – 10 с при Рнагр. › от 1,5 до 2 Рном. – 5 с при Рнагр. › от 2 до 4 Рном. – 1 с при Рнагр. › 4 Рном. – 10 мс		
Искажение синусоидальности напряжения	не вносит искажений		
Отклик на возмущение, мс	не более 40		
Скорость реакции на возмущение сети, В/с	не менее 250		
Уровень шума, дБА	не более 40		
Диапазон температур, °С	от минус 40 до +40		
Влажность	не более 98% при 25° С		
Габариты, Ш х Г х В, мм	545 х 265 х 291		
Масса, не более, кг	32	34	35

Индикация и сигнализация:

Индикация на светодиодном пятиразрядном цифровом дисплее величины:	
- входного и выходного напряжения	есть
- мощности нагрузки	есть
- температуры силовых ключей	есть
- аварий сети и стабилизатора.	есть
Память кода причин последних 32-х отключений стабилизатором нагрузки	есть

Контроль и защита:

Контроль тока нагрузки	есть
Контроль температуры силовых ключей	есть
Отключение выхода при перегрузке с однократным автоматическим повторным включением (АПВ) через 10 с	есть
Автоматический вводной выключатель с тепловым и электромагнитным расцепителем	есть
Быстродействующая защита от КЗ	≤ 10 мс
Класс защиты	IP20

Установка: настольная или навесная настенная

Подключение:

Стабилизатор подключается к сети через блок клеммных зажимов. Нагрузка подключается к выходу стабилизатора через блок клеммных зажимов.

Стабилизатор напряжения переменного тока LIDER PS12000W

Технические характеристики

	PS12000W-15	PS12000W-30	PS12000W-50
Входные параметры:			
Номинальное напряжение сети, В	220	220	220
Частота питающей сети, Гц	50	50	50
Рабочий диапазон входного напряжения, В	145…272	125…275	110…320
Номинальный диапазон входного напряжения, В	166…260	150…265	128…320
Максимальный ток, потребляемый из сети при изменении входного напряжения в номинальном диапазоне при номинальной нагрузке, А	73	80	94
Выходные параметры:			
Номинальное выходное напряжение, В	210…230	210…230	210…230
Точность стабилизации выходного напряжения при изменении входного в номинальном диапазоне	±4,5%	±4,5%	±4,5%
Номинальная мощность нагрузки, ВА / ток нагрузки, А	12000 / 54,5	12000 / 54,5	12000 / 54,5
Изменение нагрузки, % от номинальной	0…100	0…100	0…100
Эксплуатационные параметры:			
Климатическое исполнение	УХЛ 3.1		
КПД, не менее	0,97		
Перегрузочная способность	при Рнагр. › от 1,1 до 1,5 Рном. – 10 с при Рнагр. › от 1,5 до 2 Рном. – 5 с при Рнагр. › от 2 до 4 Рном. – 1 с при Рнагр. › 4 Рном. – 10 мс		
Искажение синусоидальности напряжения	не искажается		
Отклик на возмущение, мс	не более 40		
Скорость реакции на возмущение сети, В/с	не менее 250		
Уровень шума, дБА	не более 40		
Диапазон температур, °С	от минус 40 до +40		
Влажность	не более 98% при 25° С		
Габариты, Ш х Г х В, мм	545 х 265 х 291		
Масса, не более, кг	33	40	40

Индикация и сигнализация:

Индикация на светодиодном пятиразрядном цифровом дисплее величины:	
- входного и выходного напряжения	есть
- мощности нагрузки	есть
- температуры силовых ключей	есть
- аварий сети и стабилизатора.	есть
Память кода причин последних 32-х отключений стабилизатором нагрузки	есть

Контроль и защита:

Контроль тока нагрузки	есть
Контроль температуры силовых ключей	есть
Отключение выхода при перегрузке с однократным автоматическим повторным включением (АПВ) через 10 с	есть
Автоматический вводной выключатель с тепловым и Электромагнитным расцепителем	есть
Быстродействующая защита от КЗ	≤10 мс
Класс защиты	IP20

Установка: настольная или навесная настенная

Подключение:

Стабилизатор подключается к сети через блок клеммных зажимов. Нагрузка подключается к выходу стабилизатора через блок клеммных зажимов.

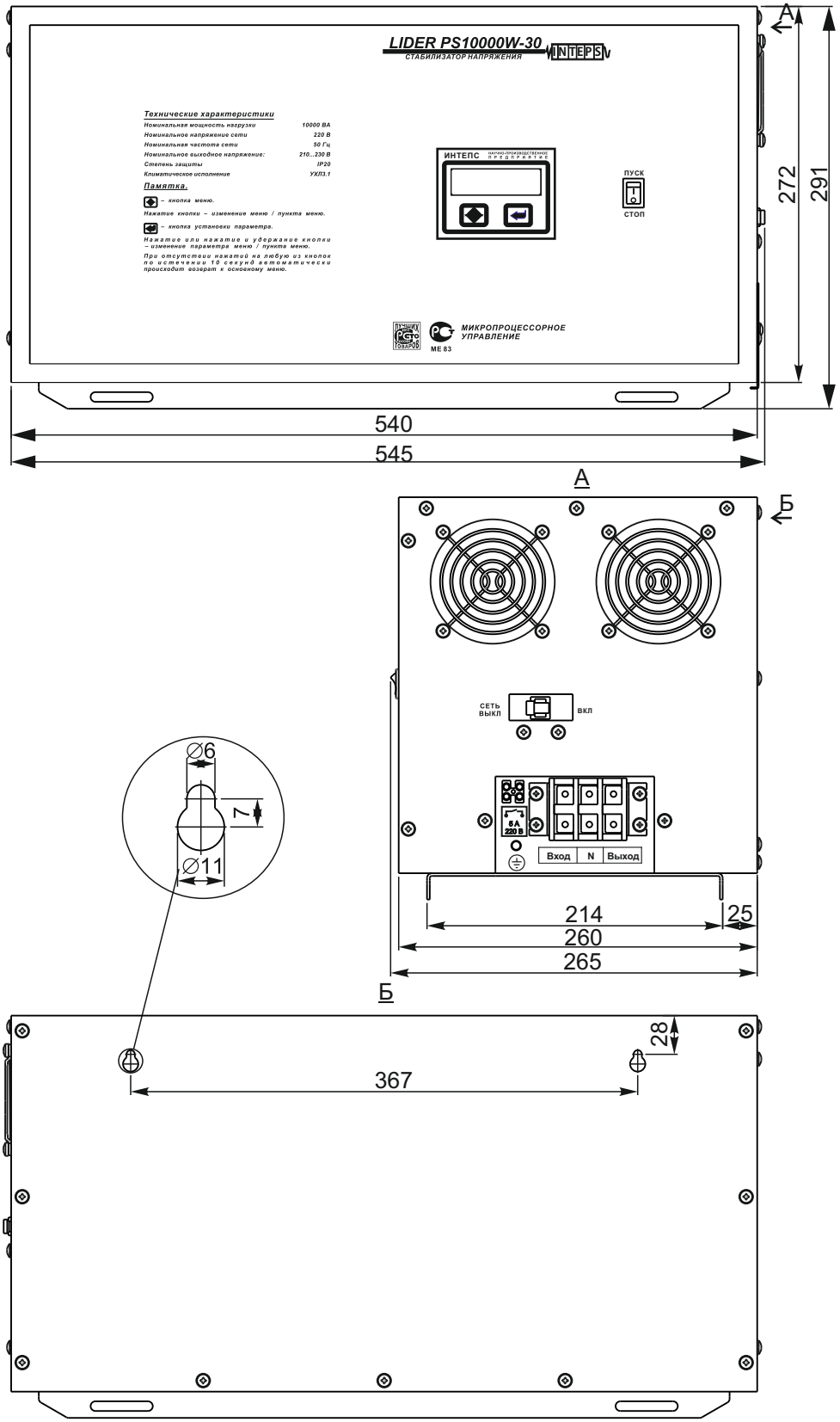

Габаритные и установочные размеры стабилизаторов напряжения переменного тока: LIDER PS3000W-15 (30,50), LIDER PS5000W-15 (30,50), LIDER PS7500W-15 (30,50), LIDER PS10000W-15 (30,50), LIDER PS12000W-15 (30,50).

Стабилизатор напряжения переменного тока LIDER PS15000W

Технические характеристики

	PS15000W-15	PS15000W-30	PS15000W+50/-30
Входные параметры:			
Номинальное напряжение сети, В	220	220	220
Частота питающей сети, Гц	50	50	50
Рабочий диапазон входного напряжения, В	150…272	125…275	110…300
Номинальный диапазон входного напряжения, В	175…255	150…265	128…290
Максимальный ток, потребляемый из сети при изменении входного напряжения в номинальном диапазоне при номинальной нагрузке, А	86	100	118
Выходные параметры:			
Номинальное выходное напряжение, В	210…230	210…230	210…230
Точность стабилизации выходного напряжения при изменении входного от 165 В до 265 В, % от номинального	±4,5%	±4,5%	±4,5%
Номинальная мощность нагрузки, ВА / ток нагрузки, А	15000 / 68,2	15000 / 68,2	15000 / 68,2
Изменение нагрузки, % от номинальной	0…100	0…100	0…100
Эксплуатационные параметры:			
Климатическое исполнение	УХЛ 3.1		
КПД, не менее	0,97		
Перегрузочная способность	при $P_{нагр.}$ › от 1,1 до 1,5 $P_{ном.}$ – 10 с при $P_{нагр.}$ › от 1,5 до 2 $P_{ном.}$ – 5 с при $P_{нагр.}$ › от 2 до 4 $P_{ном.}$ – 1 с при $P_{нагр.}$ › 4 $P_{ном.}$ – 10 мс		
Искажение синусоидальности напряжения	не вносит искажений		
Отклик на возмущение, мс	не более 40		
Скорость реакции на возмущение сети, В/с	не менее 250		
Уровень шума, дБА	не более 40		
Диапазон температур, °С	от минус 40 до +40		
Влажность	не более 98% при 25° С		
Габариты, Ш х Г х В, мм	420 х 408 х 910		
Масса, не более, кг	50	68	66
Индикация и сигнализация:			
Индикация на светодиодном пятиразрядном цифровом дисплее величины:			
- входного и выходного напряжения		есть	
- мощности нагрузки		есть	
- температуры силовых ключей		есть	
- аварий сети и стабилизатора.		есть	
Память кода причин последних 32-х отключений стабилизатором нагрузки		есть	
Контроль и защита:			
Контроль тока нагрузки		есть	
Контроль температуры силовых ключей		есть	
Контроль температуры автотрансформатора		есть	
Автоматический встроенный байпас		опция	
Отключение выхода при перегрузке с однократным автоматическим повторным включением (АПВ) через 10 с		есть	
Предохранитель 100 А на входе стабилизатора		есть	
Быстродействующая защита от КЗ		≤ 10 мс	
Класс защиты		IP20	
Установка:		напольная	

Подключение:

Стабилизатор подключается к сети через клеммы, расположенные в нижней части передней панели.

Стабилизатор напряжения переменного тока LIDER PS20000W

Технические характеристики

	PS20000W-15	PS20000W-30	PS20000W+50/-30
Входные параметры:			
Номинальное напряжение сети, В	220	220	220
Частота питающей сети, Гц	50	50	50
Рабочий диапазон входного напряжения, В	150…272	125…275	110…300
Номинальный диапазон входного напряжения, В	175…255	150…265	128…290
Максимальный ток, потребляемый из сети при изменении входного напряжения в номинальном диапазоне при номинальной нагрузке, А	115	134	157
Выходные параметры:			
Номинальное выходное напряжение, В	210…230	210…230	210…230
Точность стабилизации выходного напряжения при изменении входного от 165 В до 265 В, % от номинального	±4,5%	±4,5%	±4,5%
Номинальная мощность нагрузки, ВА / ток нагрузки, А	20000 / 90,9	20000 / 90,9	20000 / 90,9
Изменение нагрузки, % от номинальной	0…100	0…100	0…100
Эксплуатационные параметры:			
Климатическое исполнение	УХЛ 3.1		
КПД, не менее	0,97		
Перегрузочная способность	при $P_{нагр.}$ › от 1,1 до 1,5 $P_{ном.}$ – 10 с при $P_{нагр.}$ › от 1,5 до 2 $P_{ном.}$ – 5 с при $P_{нагр.}$ › от 2 до 4 $P_{ном.}$ – 1 с при $P_{нагр.}$ › 4 $P_{ном.}$ – 10 мс		
Искажение синусоидальности напряжения	не вносит искажений		
Отклик на возмущение, мс	не более 40		
Скорость реакции на возмущение сети, В/с	не менее 250		
Уровень шума, дБА	не более 40		
Диапазон температур, °С	от минус 40 до +40		
Влажность	не более 98% при 25° С		
Габариты, Ш х Г х В, мм	420 х 408 х 910		
Масса, не более, кг	54	75	70
Индикация и сигнализация:			
Индикация на светодиодном пятиразрядном цифровом дисплее величины:			
- входного и выходного напряжения		есть	
- мощности нагрузки		есть	
- температуры силовых ключей		есть	
- аварий сети и стабилизатора.		есть	
Память кода причин последних 32-х отключений стабилизатором нагрузки		есть	
Контроль и защита:			
Контроль тока нагрузки		есть	
Контроль температуры силовых ключей		есть	
Контроль температуры автотрансформатора		есть	
Автоматический встроенный байпас		опция	
Отключение выхода при перегрузке с однократным автоматическим повторным включением (АПВ) через 10 с		есть	
Предохранитель 160 А на входе стабилизатора		есть	
Быстродействующая защита от КЗ		≤ 10 мс	
Класс защиты		IP20	

Установка: напольная

Подключение:

Стабилизатор подключается к сети через клеммы, расположенные в нижней части передней панели.

Стабилизатор напряжения переменного тока LIDER PS30000W

Технические характеристики

	PS30000W-15	PS30000W-30
Входные параметры:		
Номинальное напряжение сети, В	220	220
Частота питающей сети, Гц	50	50
Рабочий диапазон входного напряжения, В	150…272	125…275
Номинальный диапазон входного напряжения, В	175…255	150…265
Максимальный ток, потребляемый из сети при изменении входного напряжения в номинальном диапазоне при номинальной нагрузке, А	171	200
Выходные параметры:		
Номинальное выходное напряжение, В	210…230	210…230
Точность стабилизации выходного напряжения при изменении входного от 165 В до 265 В, % от номинального	±4,5%	±4,5%
Номинальная мощность нагрузки, ВА / ток нагрузки, А	30000 / 136,4	30000 / 136,4
Изменение нагрузки, % от номинальной	0…100	0…100
Эксплуатационные параметры:		
Климатическое исполнение	УХЛ 3.1	
КПД, не менее	0,97	
Перегрузочная способность	при $P_{нагр.}$ › от 1,1 до 1,5 $P_{ном.}$ – 10 с при $P_{нагр.}$ › от 1,5 до 2 $P_{ном.}$ – 5 с при $P_{нагр.}$ › от 2 до 4 $P_{ном.}$ – 1 с при $P_{нагр.}$ › 4 $P_{ном.}$ – 10 мс	
Искажение синусоидальности напряжения	не вносит искажений	
Отклик на возмущение, мс	не более 40	
Скорость реакции на возмущение сети, В/с	не менее 250	
Уровень шума, дБА	не более 40	
Диапазон температур, °С	от минус 40 до +40	
Влажность	не более 98% при 25° С	
Габариты, Ш х Г х В, мм	420 х 408 х 910	
Масса, не более, кг	67	91

Индикация и сигнализация:

Индикация на светодиодном пятиразрядном цифровом дисплее величины:	
- входного и выходного напряжения	есть
- мощности нагрузки	есть
- температуры силовых ключей	есть
- аварий сети и стабилизатора.	есть
Память кода причин последних 32-х отключений стабилизатором нагрузки	есть

Контроль и защита:

Контроль тока нагрузки	есть
Контроль температуры силовых ключей	есть
Контроль температуры автотрансформатора	есть
Автоматический встроенный байпас	опция
Отключение выхода при перегрузке с однократным автоматическим повторным включением (АПВ) через 10 с	есть
Предохранитель 200 А на входе стабилизатора	есть
Быстродействующая защита от КЗ	≤ 10 мс
Класс защиты	IP20

Установка: напольная

Подключение:

Стабилизатор подключается к сети через клеммы, расположенные в нижней части передней панели.

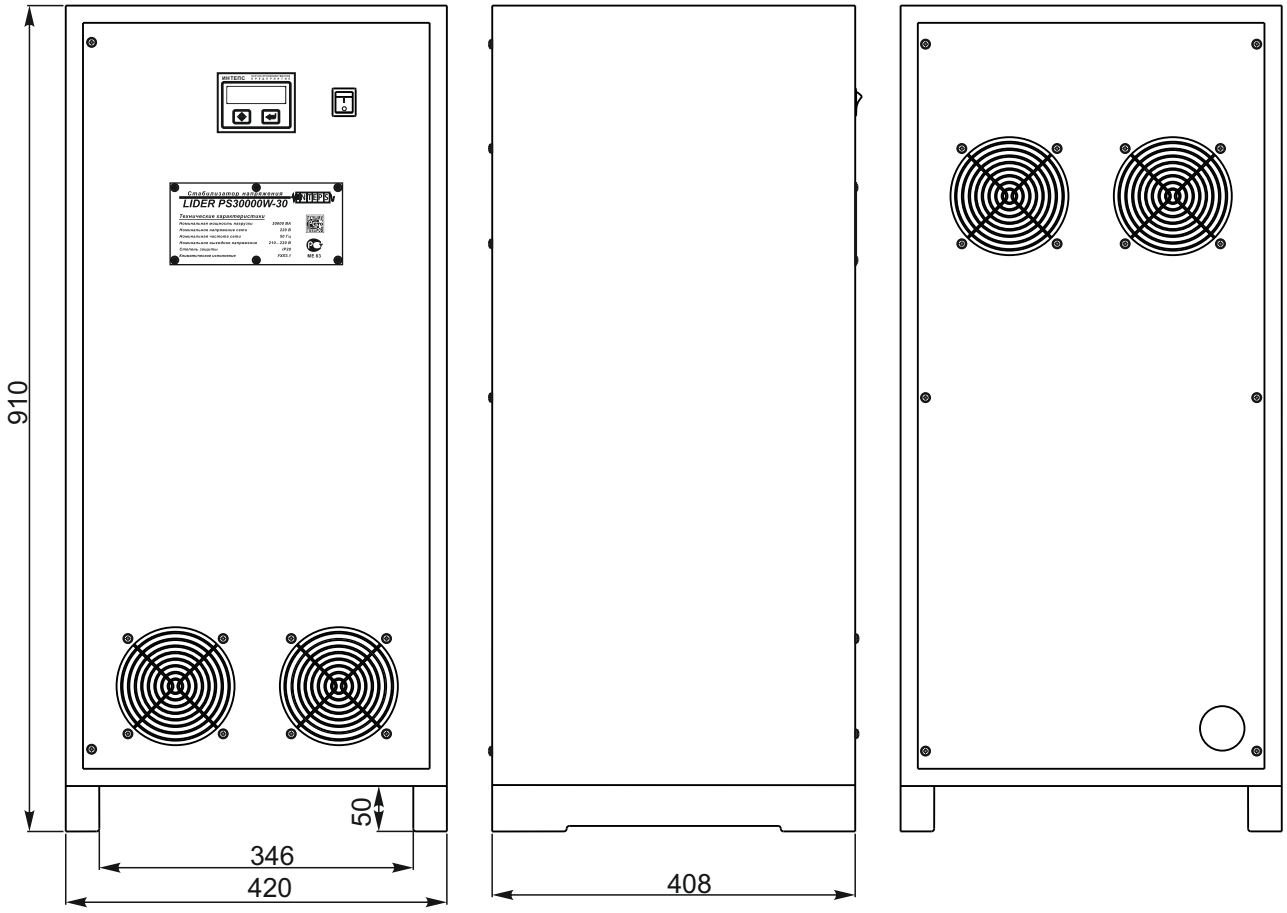

Габаритные и установочные размеры стабилизаторов напряжения переменного тока:
LIDER PS15000W-15(30, +50/-30), LIDER PS20000W-15(30, +50/-30),
LIDER PS30000W-15(30).

Однофазные стабилизаторы серии PSxxxxxW-SD

Однофазный стабилизатор
PS7500W-SD

Однофазные стабилизаторы
PS10000W-SD, PS12000W-SD

INTEPS

Стабилизатор напряжения переменного тока LIDER PS7500W-SD

Технические характеристики.

Входные параметры:

Номинальное напряжение сети, В	220
Частота питающей сети, Гц	50
Рабочий диапазон входного напряжения, В	90-270
Номинальный диапазон входного напряжения, В	105-260
Максимальный ток, потребляемый из сети при изменении входного напряжения в номинальном диапазоне при номинальной нагрузке, А	71,4

Выходные параметры:

Номинальное выходное напряжение, В	210-230
Точность стабилизации выходного напряжения при изменении входного в номинальном диапазоне, %	±4,5
Номинальная мощность нагрузки, ВА / ток нагрузки, А	7500/34,1
Изменение нагрузки, % от номинальной	0…100

Эксплуатационные параметры:

Климатическое исполнение	УХЛ 3.1
КПД, не менее	0,97
Перегрузочная способность	при Рнагр от 1,1 до 1,5 Рном - 10 с при Рнагр от 1,5 Рном до 2 Рном – 5 с при Рнагр от 2 Рном до 4 Рном - 1 с при Рнагр > 4 Рном – 10 мс
Форма выходного напряжения	не искажается
Уровень шума, дБА	не более 40
Диапазон температур, °С	от минус 40 до +40
Влажность	не более 98 % при 25°С
Габариты, Ш х Г х В, мм	545х265х291
Масса, не более, кг	41

Индикация и сигнализация:

Индикация на светодиодном пятиразрядном цифровом дисплее величины:	
- входного и выходного напряжения	есть
- мощности нагрузки	есть
- температуры силовых ключей	есть
- аварий сети и стабилизатора	есть
Память кода причин последних 32-х отключений стабилизатором нагрузки	есть

Контроль и защита:

Контроль тока нагрузки	есть
Контроль температуры силовых ключей	есть
Отключение выхода при перегрузке с однократным автоматическим повторным включением (АПВ) через 10 с	есть
Автоматический встроенный байпас	есть
Автоматический вводной выключатель с тепловым и электромагнитным расцепителем	есть
Быстродействующая защита от КЗ	≤10мс
Класс защиты	IP20

Установка: настольная или навесная настенная

Подключение:

Стабилизатор подключается к сети и нагрузке через блок клеммных зажимов.

Примечание:

Длительная работа стабилизатора при номинальной нагрузке и низком входном напряжении, может привести к значительному нагреву силового трансформатора и срабатыванию датчика контроля температуры. При этой ситуации стабилизатор переходит в режим “Байпас”. После охлаждения трансформатора стабилизатор переходит в рабочий режим автоматически.

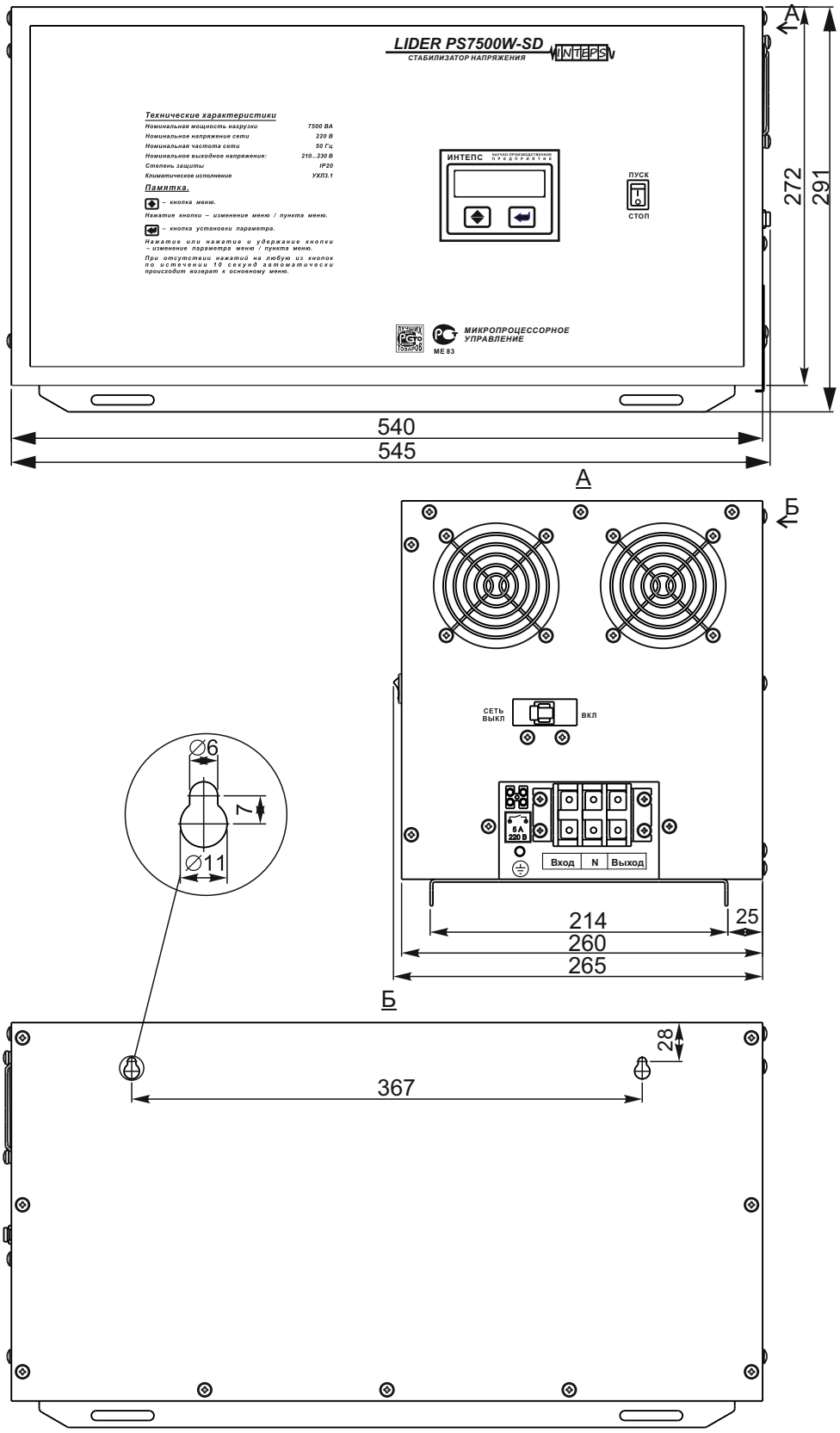

Габаритные и установочные размеры стабилизатора напряжения переменного тока: LIDER PS7500W-SD.

Стабилизатор напряжения переменного тока LIDER PS10000W-SD

Технические характеристики.

Входные параметры:

Номинальное напряжение сети, В	220
Частота питающей сети, Гц	50
Рабочий диапазон входного напряжения, В	90…270
Номинальный диапазон входного напряжения, В	105…260
Максимальный ток, потребляемый из сети при изменении входного напряжения в номинальном диапазоне при номинальной нагрузке, А	96

Выходные параметры:

Номинальное выходное напряжение, В	210…230
Точность стабилизации выходного напряжения при изменении входного в номинальном диапазоне, %	±4,5
Номинальная мощность нагрузки, ВА / ток нагрузки, А	10000/45,4
Изменение нагрузки, % от номинальной	0…100

Эксплуатационные параметры:

Климатическое исполнение	УХЛ 3.1
КПД, не менее	0,97
Перегрузочная способность	при Рнагр от 1,1 до 1,5 Рном - 10 с при Рнагр от 1,5 Рном до 2 Рном – 5 с при Рнагр от 2 Рном до 4 Рном - 1 с при Рнагр > 4 Рном – 10 мс
Форма выходного напряжения	не искажается
Уровень шума, дБА	не более 40
Диапазон температур, °С	от минус 40 до +40
Влажность	не более 98 % при 25°С
Габариты, Ш х Г х В, мм	420х408х910
Масса, не более, кг	65

Индикация и сигнализация:

Индикация на светодиодном пятиразрядном цифровом дисплее величины:	
- входного и выходного напряжения	есть
- мощности нагрузки	есть
- температуры силовых ключей	есть
- аварий сети и стабилизатора.	есть
Память кода причин последних 32-х отключений стабилизатором нагрузки	есть

Контроль и защита:

Контроль тока нагрузки	есть
Контроль температуры силовых ключей	есть
Отключение выхода при перегрузке с однократным автоматическим повторным включением (АПВ) через 10 с	есть
Автоматический встроенный байпас	есть
Автоматический вводной выключатель с тепловым и электромагнитным расцепителем	есть
Быстродействующая защита от КЗ	≤10мс
Класс защиты	IP20

Установка: напольная

Подключение:

Стабилизатор подключается к сети и нагрузке через блок клеммных зажимов.

Примечание:

Длительная работа стабилизатора при номинальной нагрузке и низком входном напряжении, может привести к значительному нагреву силового трансформатора и срабатыванию датчика контроля температуры. При этой ситуации стабилизатор переходит в режим “Байпас”. После охлаждения трансформатора стабилизатор переходит в рабочий режим автоматически.

Стабилизатор напряжения переменного тока LIDER PS12000W-SD

Технические характеристики.

Входные параметры:

Номинальное напряжение сети, В	220
Частота питающей сети, Гц	50
Рабочий диапазон входного напряжения, В	90…270
Номинальный диапазон входного напряжения, В	105…260
Максимальный ток, потребляемый из сети при изменении входного напряжения в номинальном диапазоне при номинальной нагрузке, А	115

Выходные параметры:

Номинальное выходное напряжение, В	210…230
Точность стабилизации выходного напряжения при изменении входного в номинальном диапазоне, %	±4,5
Номинальная мощность нагрузки, ВА / ток нагрузки, А	12000/54,5
Изменение нагрузки, % от номинальной	0…100

Эксплуатационные параметры:

Климатическое исполнение	УХЛ 3.1
КПД, не менее	0,97
Перегрузочная способность	при Рнагр от 1,1 до 1,5 Рном - 10 сек. при Рнагр от 1,5 Рном до 2 Рном – 5 сек. при Рнагр от 2 Рном до 4 Рном - 1 сек. при Рнагр > 4 Рном – 10 мсек.
Форма выходного напряжения	не искажается
Уровень шума, дБА	не более 40
Диапазон температур, °С	от минус 40 до +40
Влажность	не более 98 % при 25°С
Габариты, Ш х Г х В, мм	420х408х910
Масса, не более, кг	65

Индикация и сигнализация:

Индикация на светодиодном пятиразрядном цифровом дисплее величины:

- входного и выходного напряжения	есть
- мощности нагрузки	есть
- температуры силовых ключей	есть
- аварий сети и стабилизатора.	есть
Память кода причин последних 32-х отключений стабилизатором нагрузки	есть

Контроль и защита:

Контроль тока нагрузки	есть
Контроль температуры силовых ключей	есть
Отключение выхода при перегрузке с однократным автоматическим повторным включением (АПВ) через 10 с	есть
Автоматический встроенный байпас	есть
Автоматический вводной выключатель с тепловым и электромагнитным расцепителем	есть
Быстродействующая защита от КЗ	≤10мс
Класс защиты	IP20

Установка: напольная

Подключение:

Стабилизатор подключается к сети и нагрузке через блок клеммных зажимов.

Примечание:

Длительная работа стабилизатора при номинальной нагрузке и низком входном напряжении, может привести к значительному нагреву силового трансформатора и срабатыванию датчика контроля температуры. При этой ситуации стабилизатор переходит в режим “Байпас”. После охлаждения трансформатора стабилизатор переходит в рабочий режим автоматически

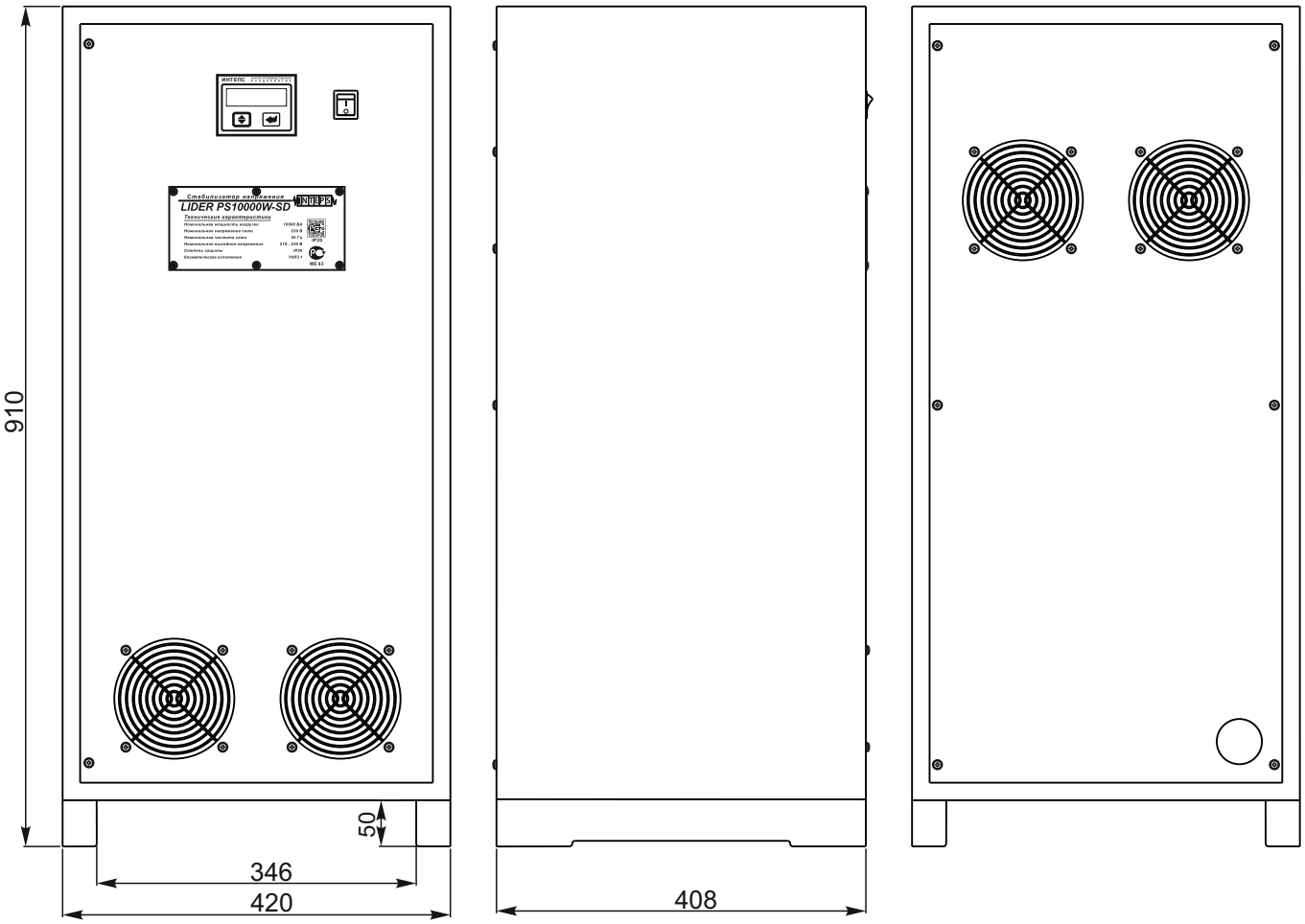

Габаритные и установочные размеры стабилизаторов напряжения переменного тока:
LIDER PS10000W-SD, LIDER PS12000W-SD .

Однофазные стабилизаторы серии PSxxxxxSQ

Однофазные стабилизаторы PS3000SQ, PS5000SQ, PS7500SQ, PS10000SQ, PS12000SQ

INTEPS

Серия SQ – универсальные с высокой точностью стабилизации

Для техники, предъявляющей высокие требования к качеству электропитания, прекрасно подходит серия стабилизаторов LIDER PS***SQ. Это базовая серия стабилизаторов, обеспечивающая точность выходного напряжения от 0,9 до 1,8%. Высокое быстродействие – это фирменное качество для всех серий стабилизаторов LIDER. Перепады напряжения в электросети измеряются и отрабатываются нашим оборудованием всего за 60-80 мс. При этом все переключения происходят максимально мягко, в момент перехода синусоиды тока через ноль, что обеспечивает дополнительную надёжность самому стабилизатору, низкий уровень шума пользователю и повышенный уровень защиты Вашему оборудованию.

Мощность устройств базовой серии SQ варьируется в диапазоне от 3 до 12 кВА у однофазных стабилизаторов и от 9 кВА до 36 кВА у трёхфазных. При этом в отличие от изделий других производителей стабилизаторы LIDER серии SQ способны работать с полной нагрузкой неограниченное время даже на нижней границе рабочего диапазона входных напряжений, когда ток (и соответственно нагрузка на элементы стабилизатора) вырастает почти в 2 раза. Корпус относительно небольшого размера (55*27*29 см) и низкий уровень шума позволяют эксплуатировать стабилизатор в жилом помещении. В то же время все стабилизаторы LIDER способны работать даже при температуре -40°C, что выгодно отличает их от инверторных и электромеханических устройств, допуская их эксплуатацию в неотапливаемых помещениях либо в составе передвижных электроустановок «генератор + стабилизатор» даже в суровых условиях крайнего Севера.

В соответствии с условиями Вашей электросети можно выбрать ширину рабочего диапазона входных напряжений для своего стабилизатора:

- 155 ÷ 275 В (для моделей SQ-15),
- 135 ÷ 290 В (для моделей SQ-25),
- 110 ÷ 300 В (для моделей SQ-40).

В стабилизаторах SQ предусмотрена возможность изменения точности регулирования выходного напряжения. Можно выбрать один из трёх режимов и уменьшить точность до 2,5% и 4,5%. Такая опция будет полезна в условиях крайне нестабильного напряжения сети, когда скачки происходят очень часто и может быть заметно мерцание осветительных приборов. Изменения режима не требуют специальной квалификации и производятся самим пользователем путём нажатия кнопок на дисплее.

Напряжение на выходе устройства можно по желанию пользователя изменить в пределах от 210 до 230 вольт. Небольшое снижение может быть востребовано экономными хозяевами, а напряжение в 230 вольт является номинальным для европейской техники и начиная с 2014 года стало стандартным в России.

По желанию покупателя в стабилизаторе может быть установлен автоматический байпас, который в случае аварии устройства (например, перегрузка) подключит потребителей напрямую к сети, контролируя при этом величину напряжения. Если оно выйдет за пределы 160 – 260 Вольт, байпас отключит нагрузку во избежание выхода её из строя. При возвращении напряжения в этот диапазон нагрузка снова подключится.

По желанию клиента все стабилизаторы LIDER могут быть оборудованы интерфейсом RS-232 либо RS-485. Подключив к нему свой компьютер, пользователь получает возможность проконтролировать основные параметры стабилизатора (напряжение на нагрузке, ток нагрузки, мощность нагрузки и входное напряжение), а также менять некоторые рабочие параметры: выходное напряжение, режим работы, включить/выключить байпас, подключить или отключить нагрузку, а также включить/выключить вентилятор системы охлаждения. В случае возникновения аварийной ситуации информацию о ней также можно увидеть в виде кода аварии.

Можно выбрать один из двух вариантов фирменного программного обеспечения – Interface либо Monitor. В любом из них имеется возможность сформировать отчёт о работе стабилизатора в формате Excel.

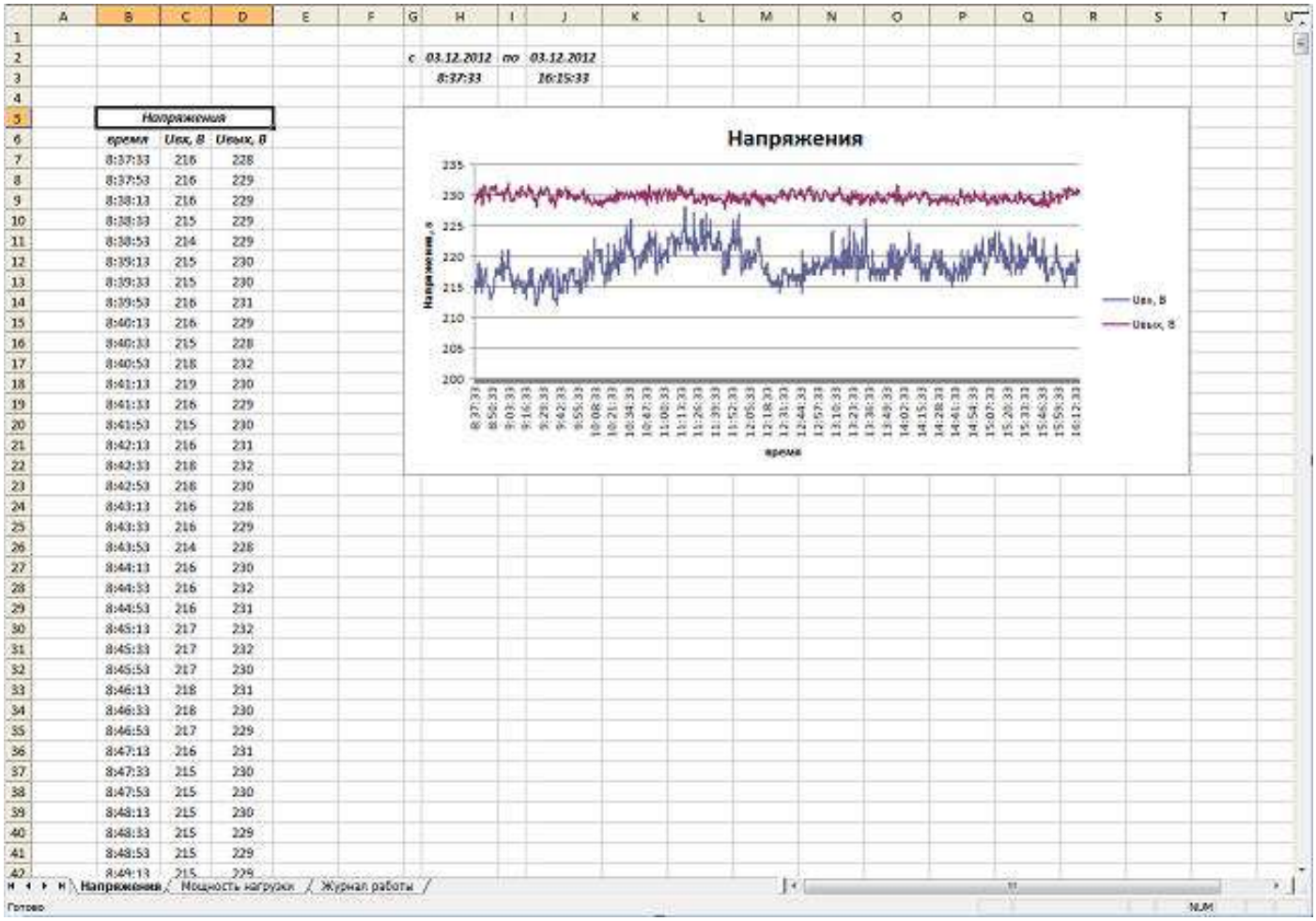

Для владельцев нескольких устройств предлагается адаптер N-port, позволяющий контролировать до 8 стабилизаторов, используя протокол Modbus и формируя программное обеспечение на свой вкус.

Для работы в трёхфазной сети с рабочей нейтралью (схема «звезда») используются 3 однофазных стабилизатора серии SQ. Трёхфазные стабилизаторы собираются на специальных стойках, которые помимо объединяющей функции и облегчения коммутации предоставляют следующие опции (на выбор):

- стойка без контроля трёхфазного выхода – самый простой вариант, позволяющий аккуратно объединить однофазные стабилизаторы;
- стойка с контролем трёхфазного выхода (КТВ) – для случаев, когда наличие всех трёх фаз является обязательным условием;
- стойка с ручным байпасом – позволяет каждую из фаз по отдельности подключить к сети, минуя стабилизатор;
- стойка с ручным байпасом и КТВ – объединяет качества предыдущих двух вариантов.

Высоконадёжная, полностью электронная конструкция, не включающая в себя подвижных механических элементов, даёт Вам следующие преимущества:

- стабилизатор автоматически отключается в случае короткого замыкания или перегрузки
- подключенные к изделию устройства защищены от импульсных помех
- стабилизатор не требует обслуживания
- устройство является простым в эксплуатации, имеет большой ресурс и высокий КПД
- полная заводская гарантия составляет: 5 лет на стабилизатор и 10 лет на трансформатор в нём.

Стабилизатор напряжения переменного тока LIDER PS3000SQ

Технические характеристики.

	PS3000SQ-15	PS3000SQ-25	PS3000SQ-40
Входные параметры:			
Номинальное напряжение сети, В	220	220	220
Частота питающей сети, Гц	50	50	50
Рабочий диапазон входного напряжения, В	155…275	135…290	110…300
Номинальный диапазон входного напряжения, В	180…255	160…280	132…295
Максимальный ток, потребляемый из сети при изменении входного напряжения в номинальном диапазоне при номинальной нагрузке, А	17	19	23
Выходные параметры:			
Номинальное выходное напряжение, В	210…230	210…230	210…230
Точность стабилизации выходного напряжения при изменении входного в номинальном диапазоне, %	±0,9	±1,4	±1,8
Номинальная мощность нагрузки, ВА / ток нагрузки, А	3000 / 13,6	3000/13,6	3000/13,6
Изменение нагрузки, % от номинальной	0…100	0…100	0…100
Эксплуатационные параметры:			
Климатическое исполнение	УХЛ 3.1		
КПД, не менее	0,93		
Перегрузочная способность	при Рнагр от 1,1 до 1,5 Рном - 10 с при Рнагр от 1,5 Рном до 2 Рном - 5 с при Рнагр от 2 Рном до 4 Рном - 1 с при Рнагр > 4Рном - 10 мс		
Форма выходного напряжения	не искажается		
Отклик на возмущение, мс	не более 40		
Скорость реакции на возмущение сети, В/с	не менее 300		
Уровень шума, дБА	не более 40		
Диапазон температур, °С	от минус 40 до +40		
Влажность	не более 98% при 25° С		
Габариты, Ш х Г х В, мм	545 х 265 х 291		
Масса, не более, кг	28	28	39

Индикация и сигнализация:

Индикация на светодиодном пятиразрядном цифровом дисплее величины:	
- входного и выходного напряжения	есть
- мощности нагрузки	есть
- температуры силовых ключей	есть
- аварий сети и стабилизатора	есть
Память кода причин последних 32-х отключений стабилизатором нагрузки	есть

Контроль и защита:

Контроль тока нагрузки	есть
Контроль температуры силовых ключей	есть
Отключение выхода при перегрузке с однократным автоматическим повторным включением (АПВ) через 10 с	есть
Автоматический вводной выключатель с тепловым и электромагнитным расцепителем	есть
Быстродействующая защита от КЗ	≤10 мс
Класс защиты	IP20

Установка: настольная или навесная настенная

Подключение:

Стабилизатор подключается к сети через блок клеммных зажимов. Нагрузка подключается к выходу стабилизатора через блок клеммных зажимов.

Стабилизатор напряжения переменного тока LIDER PS5000SQ

Технические характеристики.

	PS5000SQ-15	PS5000SQ-25	PS5000SQ-40
Входные параметры:			
Номинальное напряжение сети, В	220	220	220
Частота питающей сети, Гц	50	50	50
Рабочий диапазон входного напряжения, В	155…275	135…290	110…300
Номинальный диапазон входного напряжения, В	180…255	160…280	132…295
Максимальный ток, потребляемый из сети при изменении входного напряжения в номинальном диапазоне при номинальной нагрузке, А	28	32	38
Выходные параметры:			
Номинальное выходное напряжение, В	210..230	210..230	210..230
Точность стабилизации выходного напряжения при изменении входного в номинальном диапазоне, %	±0,9	±1,4	±1,8
Номинальная мощность нагрузки, ВА / ток нагрузки, А	5000 / 22,7	5000/22,7	5000/22,7
Изменение нагрузки, % от номинальной	0…100	0…100	0…100
Эксплуатационные параметры:			
Климатическое исполнение	УХЛ 3.1		
КПД, не менее	0,93		
Перегрузочная способность	при Рнагр от 1,1 до 1,5 Рном - 10 с при Рнагр от 1,5 Рном до 2 Рном - 5 с при Рнагр от 2 Рном до 4 Рном - 1 с при Рнагр > 4Рном - 10 мс		
Форма выходного напряжения	не искажается		
Отклик на возмущение, мс	не более 40		
Скорость реакции на возмущение сети, В/с	не менее 300		
Уровень шума, дБА	не более 40		
Диапазон температур, °С	от минус 40 до + 40		
Влажность	не более 98% при 25° С		
Габариты, Ш х Г х В, мм	545 х 265 х 291		
Масса, не более, кг	29	34	43

Индикация и сигнализация:

Индикация на светодиодном пятиразрядном цифровом дисплее величины:	
- входного и выходного напряжения	есть
- мощности нагрузки	есть
- температуры силовых ключей	есть
- аварий сети и стабилизатора	есть
Память кода причин последних 32-х отключений стабилизатором нагрузки	есть

Контроль и защита:

Контроль тока нагрузки	есть
Контроль температуры силовых ключей	есть
Отключение выхода при перегрузке с однократным автоматическим повторным включением (АПВ) через 10 с	есть
Автоматический вводной выключатель с тепловым и электромагнитным расцепителем	есть
Быстродействующая защита от КЗ	≤10 мс
Класс защиты	IP20

Установка: настольная или навесная настенная

Подключение:

Стабилизатор подключается к сети через блок клеммных зажимов. Нагрузка подключается к выходу стабилизатора через блок клеммных зажимов.

Стабилизатор напряжения переменного тока LIDER PS7500SQ

Технические характеристики

	PS7500SQ-15	PS7500SQ-25	PS7500SQ-40
Входные параметры:			
Номинальное напряжение сети, В	220	220	220
Частота питающей сети, Гц	50	50	50
Рабочий диапазон входного напряжения, В	155…275	135…290	110…300
Номинальный диапазон входного напряжения, В	180…255	160…280	132…295
Максимальный ток, потребляемый из сети при изменении входного напряжения в номинальном диапазоне при номинальной нагрузке, А	42	47	57
Выходные параметры:			
Номинальное выходное напряжение, В	210..230	210..230	210..230
Точность стабилизации выходного напряжения при изменении входного в номинальном диапазоне, %	±0,9	±1,4	±1,8
Номинальная мощность нагрузки, ВА / ток нагрузки, А	7500 / 34,1	7500/34,1	7500/34,1
Изменение нагрузки, % от номинальной	0…100	0…100	0…100
Эксплуатационные параметры:			
Климатическое исполнение	УХЛ 3.1		
КПД, не менее	0,93		
Перегрузочная способность	при Рнагр от 1,1 до 1,5 Рном - 10 с при Рнагр от 1,5 Рном до 2 Рном - 5 с при Рнагр от 2 Рном до 4 Рном - 1 с при Рнагр > 4Рном - 10 мс		
Форма выходного напряжения	не искажается		
Отклик на возмущение, мс	не более 40		
Скорость реакции на возмущение сети, В/с	не менее 300		
Уровень шума, дБА	не более 40		
Диапазон температур, °С	от минус 40 до +40		
Влажность	не более 98% при 25° С		
Габариты, Ш х Г х В, мм	545 х 265 х 291		
Масса, не более, кг	31	40	47
Индикация и сигнализация:			
Индикация на светодиодном пятиразрядном цифровом дисплее величины:			
- входного и выходного напряжения		есть	
- мощности нагрузки		есть	
- температуры силовых ключей		есть	
- аварий сети и стабилизатора		есть	
Память кода причин последних 32-х отключений стабилизатором нагрузки		есть	
Контроль и защита:			
Контроль тока нагрузки		есть	
Контроль температуры силовых ключей		есть	
Отключение выхода при перегрузке с однократным автоматическим повторным включением (АПВ) через 10 с		есть	
Автоматический вводной выключатель с тепловым и электромагнитным расцепителем		есть	
Быстродействующая защита от КЗ		≤10 мс	
Класс защиты		IP20	
Установка:	настольная или навесная настенная		

Подключение:

Стабилизатор подключается к сети через блок клеммных зажимов. Нагрузка подключается к выходу стабилизатора через блок клеммных зажимов.

Стабилизатор напряжения переменного тока LIDER PS10000SQ

Технические характеристики.

	PS10000SQ-15	PS10000SQ-25
Входные параметры:		
Номинальное напряжение сети, В	220	220
Частота питающей сети, Гц	50	50
Рабочий диапазон входного напряжения, В	155…275	135…290
Номинальный диапазон входного напряжения, В	180…255	160…280
Максимальный ток, потребляемый из сети при изменении входного напряжения в номинальном диапазоне при номинальной нагрузке, А	56	63
Выходные параметры:		
Номинальное выходное напряжение, В	210..230	210..230
Точность стабилизации выходного напряжения при изменении входного в номинальном диапазоне, %	±0,9	±1,4
Номинальная мощность нагрузки, ВА / ток нагрузки, А	10000/45,5	10000/45,5
Изменение нагрузки, % от номинальной	0…100	0…100
Эксплуатационные параметры:		
Климатическое исполнение	УХЛ 3.1	
КПД, не менее	0,93	
Перегрузочная способность	при Рнагр от 1,1 до 1,5 Рном - 10 с при Рнагр от 1,5 Рном до 2 Рном - 5 с при Рнагр от 2 Рном до 4 Рном - 1 с при Рнагр > 4Рном - 10 мс	
Форма выходного напряжения	не искажается	
Отклик на возмущение, мс	не более 40	
Скорость реакции на возмущение сети, В/с	не менее 300	
Уровень шума, дБА	не более 40	
Диапазон температур, °С	от минус 40 до +40	
Влажность	не более 98% при 25° С	
Габариты, Ш х Г х В, мм	545 х 265 х 291	
Масса, не более, кг	36	43
Индикация и сигнализация:		
Индикация на светодиодном пятиразрядном цифровом дисплее величины:		
- входного и выходного напряжения		есть
- мощности нагрузки		есть
- температуры силовых ключей		есть
- аварий сети и стабилизатора		есть
Память кода причин последних 32-х отключений стабилизатором нагрузки		есть
Контроль и защита:		
Контроль тока нагрузки		есть
Контроль температуры силовых ключей		есть
Отключение выхода при перегрузке с однократным автоматическим повторным включением (АПВ) через 10 с		есть
Автоматический вводной выключатель с тепловым и электромагнитным расцепителем		есть
Быстродействующая защита от КЗ		≤10 мс
Класс защиты		IP20
Установка:	настольная или навесная настенная	

Подключение:

Стабилизатор подключается к сети через блок клеммных зажимов. Нагрузка подключается к выходу стабилизатора через блок клеммных зажимов.

Стабилизатор напряжения переменного тока LIDER PS12000SQ-15

Технические характеристики

Входные параметры:

Номинальное напряжение сети, В	220
Частота питающей сети, Гц	50
Рабочий диапазон входного напряжения, В	155…275
Номинальный диапазон входного напряжения, В	180…255
Максимальный ток, потребляемый из сети при изменении входного напряжения в номинальном диапазоне при номинальной нагрузке, А	67

Выходные параметры:

Номинальное выходное напряжение, В	210…230
Точность стабилизации выходного напряжения при изменении входного в номинальном диапазоне, %	±0,9
Номинальная мощность нагрузки, ВА / ток нагрузки, А	12000/54,5
Изменение нагрузки, % от номинальной	0…100

Эксплуатационные параметры:

Климатическое исполнение	УХЛ 3.1
КПД, не менее	0,97
Перегрузочная способность	при Рнагр от 1,1 до 1,5 Рном - 10 с при Рнагр от 1,5 Рном до 2 Рном - 5 с при Рнагр от 2 Рном до 4 Рном - 1 с при Рнагр > 4Рном - 10 мс
Форма выходного напряжения	не искажается
Отклик на возмущение, мс	не более 40
Скорость реакции на возмущение сети, В/с	не менее 300
Уровень шума, дБА	не более 40
Диапазон температур, °С	от минус 40 до +40
Влажность	не более 98% при 25° С
Габариты, Ш х Г х В, мм	545 х 265 х 291
Масса, не более, кг	42

Индикация и сигнализация:

Индикация на светодиодном пятиразрядном цифровом дисплее величины:	
- входного и выходного напряжения	есть
- мощности нагрузки	есть
- температуры силовых ключей	есть
- аварий сети и стабилизатора	есть
Память кода причин последних 32-х отключений стабилизатором нагрузки	есть

Контроль и защита:

Контроль тока нагрузки	есть
Контроль температуры силовых ключей	есть
Отключение выхода при перегрузке с однократным автоматическим повторным включением (АПВ) через 10 с	есть
Автоматический вводной выключатель с тепловым и электромагнитным расцепителем	есть
Быстродействующая защита от КЗ	≤10 мс
Класс защиты	IP20

Установка: настольная или навесная настенная

Подключение:

Стабилизатор подключается к сети через блок клеммных зажимов. Нагрузка подключается к выходу стабилизатора через блок клеммных зажимов.

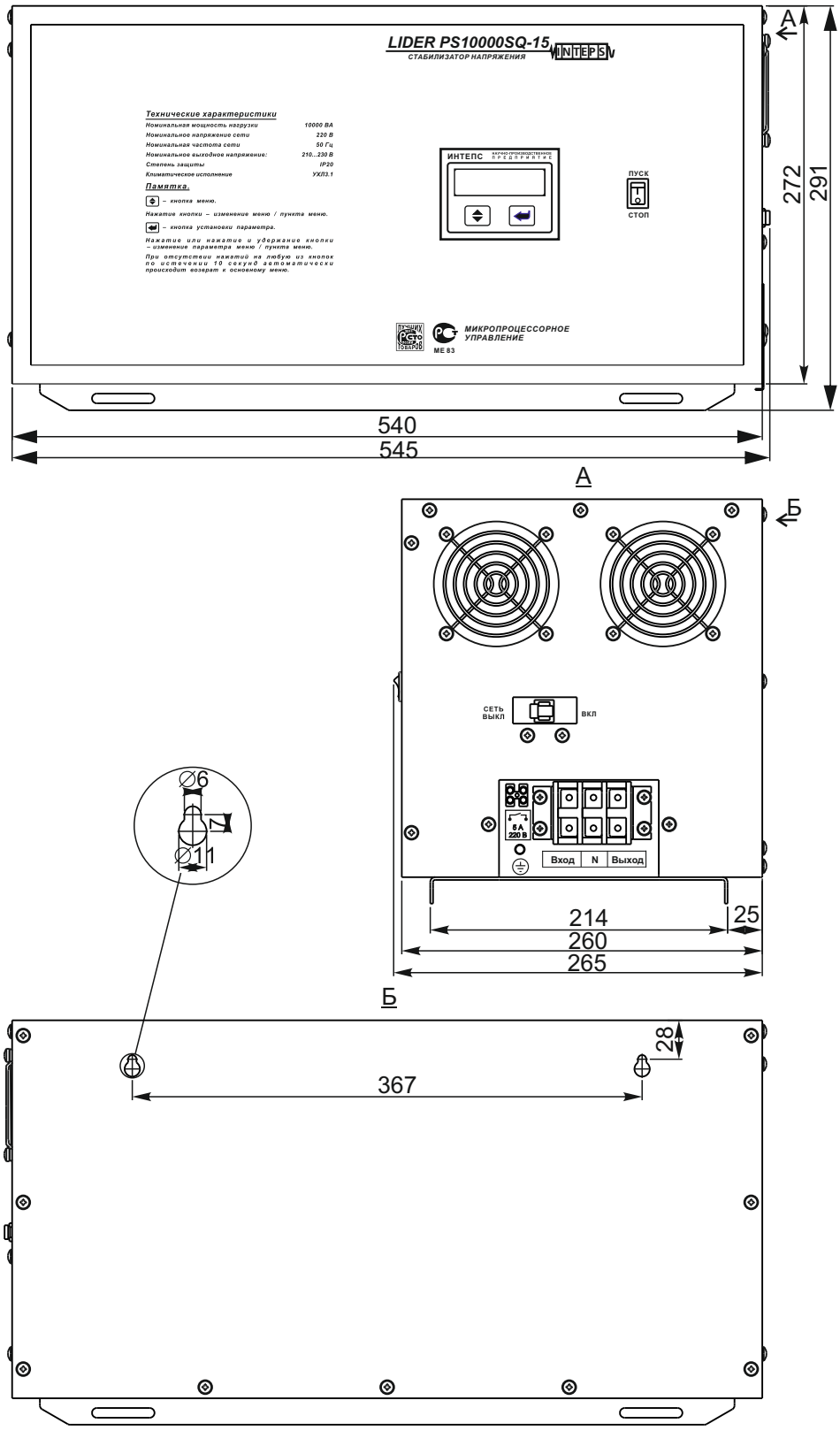

Габаритные и установочные размеры стабилизаторов напряжения переменного тока: LIDER PS3000SQ-15(25,40), LIDER PS5000SQ-15(25,40), LIDER PS7500SQ-15(25,40), LIDER PS10000SQ-15(25), LIDER PS12000SQ-15 .

Однофазные стабилизаторы серии PSxxxxxSQ-PRO

Однофазные стабилизаторы

PS3000SQ-PRO, PS5000SQ-PRO, PS7500SQ-PRO, PS10000SQ-PRO, PS12000SQ-PRO, PS15000SQ-PRO

INTEPS

Серия SQ-PRO – особо защищённые

Серия стабилизаторов напряжения PS***SQ-PRO разработана для питания оборудования с высокими пусковыми токами и повышения надёжности электроснабжения промышленного, телекоммуникационного и серверного оборудования. Главное свойство этих изделий – способность выдерживать многократные перегрузки. При этом стабилизатор сочетает высокую мощность (до 45 кВА для трёхфазных изделий) с компактным исполнением корпуса. Чтобы добиться этого, нашими разработчиками создано уникальное схемотехническое решение с использованием элементной базы от лучших российских и зарубежных производителей, и написано специализированное программное обеспечение. Силовая часть схемы построена на немецких тиристорных модулях, имеющих большой запас по току.

Серия «SQ-PRO» включает в себя однофазные стабилизаторы напряжения мощностью от 3 до 15 кВА и трехфазные стабилизаторы на их основе мощностью от 9 до 45 кВА с различными диапазонами регулирования.

Для защиты самого стабилизатора и подключенных к нему устройств в случае короткого замыкания либо перегрузки предусмотрена быстродействующая многоступенчатая электронная защита: ведётся непрерывный контроль токов и температур ключевых элементов схемы, наиболее уязвимых при больших перегрузках. Кроме того, предусмотрена защита от повышенного напряжения, выходящего за пределы рабочего диапазона. При возникновении аварийной ситуации такого рода стабилизатор автоматически отключится, но будет продолжать контролировать напряжение на входе. Если ситуация нормализуется, устройство возобновит свою работу.

По требованию заказчика время, в течение которого стабилизатор способен испытывать перегрузку, может быть дополнительно увеличено (эта опция может быть востребована, к примеру, для разгона тяжело нагруженного электродвигателя).

Стабилизаторы серии SQ-PRO комплектуются автоматическим встроенным байпасом. В случае защитного отключения устройства (например, вследствие длительной перегрузки) он подключит потребителей напрямую к сети, контролируя при этом величину напряжения. Если оно выйдет за пределы 160 – 260 Вольт, байпас отключит нагрузку во избежание выхода её из строя. При возвращении напряжения в этот диапазон нагрузка снова подключится.

Использование стабилизаторов SQ-PRO в трёхфазных сетях предполагает сборку 3 однофазных устройств на специальных стойках, которые помимо объединяющей функции и облегчения коммутации предоставляют следующие опции (на выбор):

- стойка без контроля трёхфазного выхода – самый простой вариант, позволяющий аккуратно объединить однофазные стабилизаторы;
- стойка с контролем трёхфазного выхода (КТВ) – для случаев, когда наличие всех трёх фаз является обязательным условием;
- стойка с ручным байпасом – позволяет каждую из фаз по отдельности подключить к сети, минуя стабилизатор;
- стойка с ручным байпасом и КТВ – объединяет качества предыдущих двух вариантов.

По желанию клиента все стабилизаторы LIDER могут быть оборудованы интерфейсом RS-232 либо RS-485. Подключив к нему свой компьютер, пользователь получает возможность

проконтролировать основные параметры стабилизатора (напряжение на нагрузке, ток нагрузки, мощность нагрузки и входное напряжение), а также менять некоторые рабочие параметры: выходное напряжение, режим работы, включить/выключить байпас, подключить или отключить нагрузку, а также включить/выключить вентилятор системы охлаждения. В случае возникновения аварийной ситуации информацию о ней также можно увидеть в виде кода аварии.

Можно выбрать один из двух вариантов фирменного программного обеспечения – Interface либо Monitor. В любом из них имеется возможность сформировать отчёт о работе стабилизатора в формате Excel.

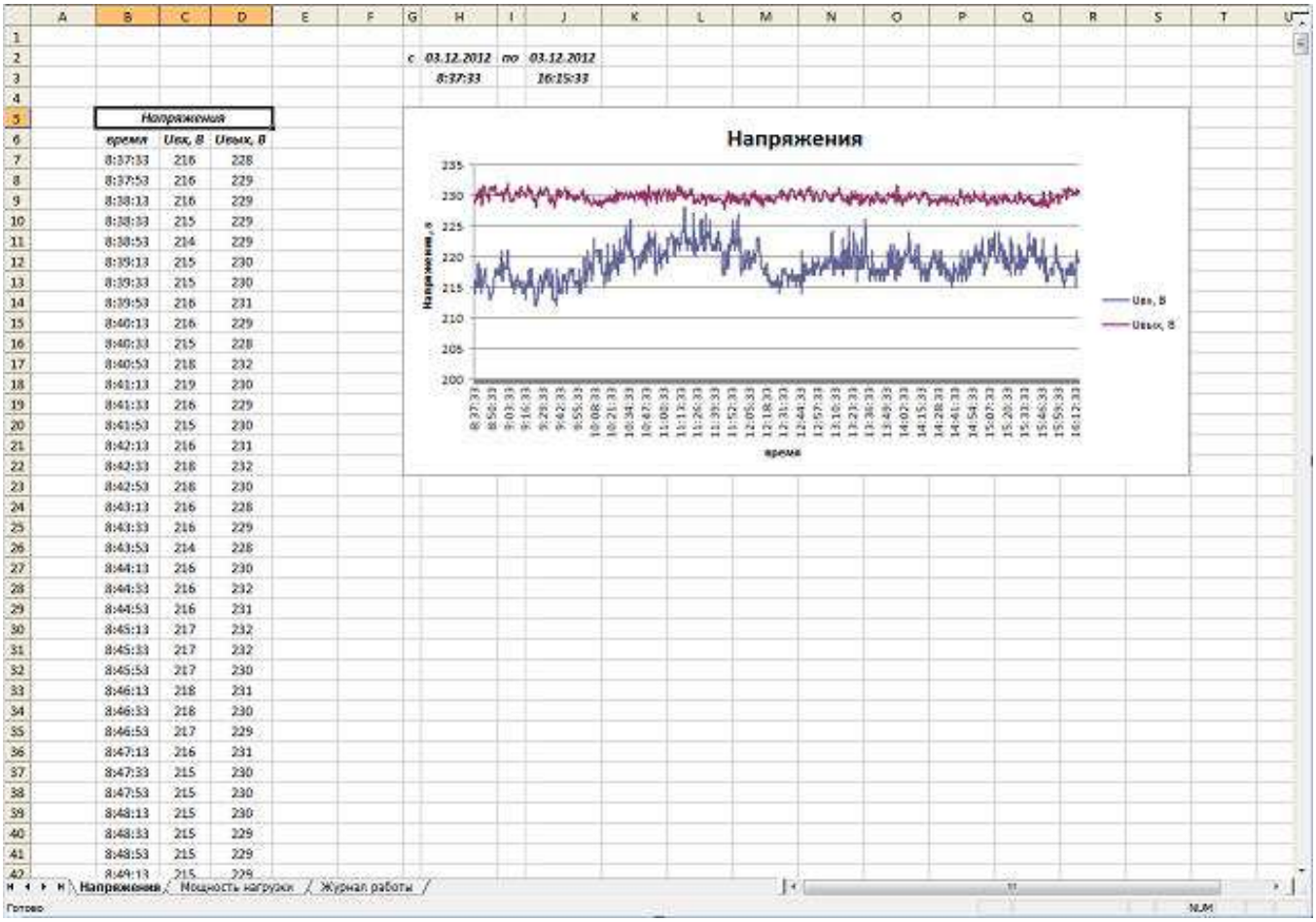

Для владельцев нескольких устройств предлагается адаптер N-port, позволяющий контролировать до 8 стабилизаторов, используя протокол Modbus и формируя программное обеспечение на свой вкус.

Стабилизаторы LIDER могут эксплуатироваться при отрицательных температурах до -40°С, что позволяет устанавливать их даже в неотапливаемых помещениях. Для случаев, когда установка предполагается вне зданий и сооружений, в нашем ассортименте имеются уличные металлические шкафы.

Высоконадёжная, полностью электронная конструкция, не включающая в себя подвижных механических элементов, даёт Вам следующие преимущества:

- стабилизатор автоматически отключается в случае короткого замыкания или перегрузки
- подключенные к изделию устройства защищены от импульсных помех
- стабилизатор не требует обслуживания
- устройство является простым в эксплуатации, имеет большой ресурс и высокий КПД
- полная заводская гарантия составляет: 5 лет на стабилизатор и 10 лет - на трансформатор в нём.

Стабилизатор напряжения переменного тока LIDER PS3000SQ-PRO

Технические характеристики.

	PS3000SQ-PRO-15	PS3000SQ-PRO-25	PS3000SQ-PRO-40
Входные параметры:			
Номинальное напряжение сети, В	220	220	220
Частота питающей сети, Гц	50	50	50
Рабочий диапазон входного напряжения, В	155…275	135…290	110…300
Номинальный диапазон входного напряжения, В	180…255	160…280	132…295
Максимальный ток, потребляемый из сети при изменении входного напряжения в номинальном диапазоне при номинальной нагрузке, А	17	19	23
Выходные параметры:			
Номинальное выходное напряжение, В	220	220	220
Точность стабилизации выходного напряжения при изменении входного в номинальном диапазоне, %	±0,9	±1,4	±1,8
Ручная регулировка выходного напряжения, В, с шагом 2 В	210…230	210…230	210…230
Номинальная мощность нагрузки, ВА / ток нагрузки, А	3000 / 13,6	3000/13,6	3000/13,6
Изменение нагрузки, % от номинальной	0…100	0…100	0…100
Эксплуатационные параметры:			
Климатическое исполнение	УХЛ 3.1		
КПД, не менее	0,93		
Перегрузочная способность	при Рнагр от 1,1 до 1,5 Рном - 10 с при Рнагр от 1,5 Рном до 2 Рном - 5 с при Рнагр от 2 Рном до 4 Рном - 1 с при Рнагр > 4Рном – 0.5 с		
Форма выходного напряжения	не искажается		
Отклик на возмущение, мс	не более 40		
Скорость реакции на возмущение сети, В/с	не менее 300		
Уровень шума, дБА	не более 40		
Диапазон температур, °С	от минус 40 до +40		
Влажность	не более 98% при 25° С		
Габариты, Ш х Г х В, мм	545 х 265 х 291		
Масса, не более, кг	30	30	41

Индикация и сигнализация:

Индикация на светодиодном пятиразрядном цифровом дисплее величины:	
- входного и выходного напряжения	есть
- мощности нагрузки	есть
- температуры силовых ключей	есть
- аварий сети и стабилизатора	есть
Память кода причин последних 32-х отключений стабилизатором нагрузки	есть

Контроль и защита:

Контроль тока нагрузки	есть
Контроль температуры силовых ключей	есть
Отключение выхода при перегрузке с однократным автоматическим повторным включением (АПВ) через 10 с	есть
Автоматический встроенный байпас	есть
Автоматический вводной выключатель с тепловым и электромагнитным расцепителем	есть
Защита от КЗ	есть
Класс защиты	IP20

Установка: настольная или навесная настенная

Подключение:

Стабилизатор подключается к сети через блок клеммных зажимов. Нагрузка подключается к выходу стабилизатора через блок клеммных зажимов.

Стабилизатор напряжения переменного тока LIDER PS5000SQ-PRO

Технические характеристики.

	PS5000SQ-PRO-15	PS5000SQ-PRO-25	PS5000SQ-PRO-40
Входные параметры:			
Номинальное напряжение сети, В	220	220	220
Частота питающей сети, Гц	50	50	50
Рабочий диапазон входного напряжения, В	155…275	135…290	110…300
Номинальный диапазон входного напряжения, В	180…255	160…280	132…295
Максимальный ток, потребляемый из сети при изменении входного напряжения в номинальном диапазоне при номинальной нагрузке, А	28	32	38
Выходные параметры:			
Номинальное выходное напряжение, В	220	220	220
Точность стабилизации выходного напряжения при изменении входного в номинальном диапазоне, %	±0,9	±1,4	±1,8
Ручная регулировка выходного напряжения, В, с шагом 2 В	210…230	210…230	210…230
Номинальная мощность нагрузки, ВА / ток нагрузки, А	5000 / 22,7	5000/22,7	5000/22,7
Изменение нагрузки, % от номинальной	0…100	0…100	0…100
Эксплуатационные параметры:			
Климатическое исполнение	УХЛ 3.1		
КПД, не менее	0,93		
Перегрузочная способность	при Рнагр от 1,1 до 1,5 Рном - 10 с при Рнагр от 1,5 Рном до 2 Рном - 5 с при Рнагр от 2 Рном до 4 Рном - 1 с при Рнагр > 4Рном – 0.5 с		
Форма выходного напряжения	не искажается		
Отклик на возмущение, мс	не более 40		
Скорость реакции на возмущение сети, В/с	не менее 300		
Уровень шума, дБА	не более 40		
Диапазон температур, °С	от минус 40 до + 40		
Влажность	не более 98% при 25° С		
Габариты, Ш х Г х В, мм	545 х 265 х 291		
Масса, не более, кг	31	36	45

Индикация и сигнализация:

Индикация на светодиодном пятиразрядном цифровом дисплее величины:	
- входного и выходного напряжения	есть
- мощности нагрузки	есть
- температуры силовых ключей	есть
- аварий сети и стабилизатора	есть
Память кода причин последних 32-х отключений стабилизатором нагрузки	есть

Контроль и защита:

Контроль тока нагрузки	есть
Контроль температуры силовых ключей	есть
Отключение выхода при перегрузке с однократным автоматическим повторным включением (АПВ) через 10 с	есть
Автоматический встроенный байпас	есть
Автоматический вводной выключатель с тепловым и электромагнитным расцепителем	есть
Защита от КЗ	есть
Класс защиты	IP20

Установка: настольная или навесная настенная

Подключение:

Стабилизатор подключается к сети через блок клеммных зажимов. Нагрузка подключается к выходу стабилизатора через блок клеммных зажимов.

Стабилизатор напряжения переменного тока LIDER PS7500SQ-PRO

Технические характеристики

	PS7500SQ-PRO-15	PS7500SQ-PRO-25	PS7500SQ-PRO-40
Входные параметры:			
Номинальное напряжение сети, В	220	220	220
Частота питающей сети, Гц	50	50	50
Рабочий диапазон входного напряжения, В	155…275	135…290	110…300
Номинальный диапазон входного напряжения, В	180…255	160…280	132…295
Максимальный ток, потребляемый из сети при изменении входного напряжения в номинальном диапазоне при номинальной нагрузке, А	42	47	57
Выходные параметры:			
Номинальное выходное напряжение, В	220	220	220
Точность стабилизации выходного напряжения при изменении входного в номинальном диапазоне, %	±0,9	±1,4	±1,8
Ручная регулировка выходного напряжения, В, с шагом 2 В	210…230	210…230	210…230
Номинальная мощность нагрузки, ВА / ток нагрузки, А	7500 / 34,1	7500/34,1	7500/34,1
Изменение нагрузки, % от номинальной	0…100	0…100	0…100
Эксплуатационные параметры:			
Климатическое исполнение	УХЛ 3.1		
КПД, не менее	0,93		
Перегрузочная способность	при Рнагр от 1,1 до 1,5 Рном - 10 с при Рнагр от 1,5 Рном до 2 Рном - 5 с при Рнагр от 2 Рном до 4 Рном - 1 с при Рнагр > 4Рном – 0.5 с		
Форма выходного напряжения	не искажается		
Отклик на возмущение, мс	не более 40		
Скорость реакции на возмущение сети, В/с	не менее 300		
Уровень шума, дБА	не более 40		
Диапазон температур, °С	от минус 40 до +40		
Влажность	не более 98% при 25° С		
Габариты, Ш х Г х В, мм	545 х 265 х 291		
Масса, не более, кг	33	42	49
Индикация и сигнализация:			
Индикация на светодиодном пятиразрядном цифровом дисплее величины:			
- входного и выходного напряжения		есть	
- мощности нагрузки		есть	
- температуры силовых ключей		есть	
- аварий сети и стабилизатора		есть	
Память кода причин последних 32-х отключений стабилизатором нагрузки		есть	
Контроль и защита:			
Контроль тока нагрузки		есть	
Контроль температуры силовых ключей		есть	
Отключение выхода при перегрузке с однократным автоматическим повторным включением (АПВ) через 10 с		есть	
Автоматический встроенный байпас		есть	
Автоматический вводной выключатель с тепловым и электромагнитным расцепителем		есть	
Защита от КЗ		есть	
Класс защиты		IP20	

Установка: настольная или навесная настенная

Подключение:

Стабилизатор подключается к сети через блок клеммных зажимов. Нагрузка подключается к выходу стабилизатора через блок клеммных зажимов.

Стабилизатор напряжения переменного тока LIDER PS10000SQ-PRO

Технические характеристики.

	PS10000SQ-PRO-15	PS10000SQ-PRO-25
Входные параметры:		
Номинальное напряжение сети, В	220	220
Частота питающей сети, Гц	50	50
Рабочий диапазон входного напряжения, В	155…275	135…290
Номинальный диапазон входного напряжения, В	180…255	160…280
Максимальный ток, потребляемый из сети при изменении входного напряжения в номинальном диапазоне при номинальной нагрузке, А	56	63
Выходные параметры:		
Номинальное выходное напряжение, В	220	220
Точность стабилизации выходного напряжения при изменении входного в номинальном диапазоне, %	±0,9	±1,4
Ручная регулировка выходного напряжения, В, с шагом 2 В	210…230	210…230
Номинальная мощность нагрузки, ВА / ток нагрузки, А	10000/45,5	10000/45,5
Изменение нагрузки, % от номинальной	0…100	0…100
Эксплуатационные параметры:		
Климатическое исполнение	УХЛ 3.1	
КПД, не менее	0,93	
Перегрузочная способность	при Рнагр от 1,1 до 1,5 Рном - 10 с при Рнагр от 1,5 Рном до 2 Рном - 5 с при Рнагр от 2 Рном до 4 Рном - 1 с при Рнагр > 4Рном – 0,5 с	
Форма выходного напряжения	не искажается	
Отклик на возмущение, мс	не более 40	
Скорость реакции на возмущение сети, В/с	не менее 300	
Уровень шума, дБА	не более 40	
Диапазон температур, °С	от минус 40 до +40	
Влажность	не более 98% при 25° С	
Габариты, Ш х Г х В, мм	545 х 265 х 291	
Масса, не более, кг	38	45

Индикация и сигнализация:

Индикация на светодиодном пятиразрядном цифровом дисплее величины:	
- входного и выходного напряжения	есть
- мощности нагрузки	есть
- температуры силовых ключей	есть
- аварий сети и стабилизатора	есть
Память кода причин последних 32-х отключений стабилизатором нагрузки	есть

Контроль и защита:

Контроль тока нагрузки	есть
Контроль температуры силовых ключей	есть
Отключение выхода при перегрузке с однократным автоматическим повторным включением (АПВ) через 10 с	есть
Автоматический встроенный байпас	есть
Автоматический вводной выключатель с тепловым и электромагнитным расцепителем	есть
Защита от КЗ	есть
Класс защиты	IP20

Установка: настольная или навесная настенная

Подключение:

Стабилизатор подключается к сети через блок клеммных зажимов. Нагрузка подключается к выходу стабилизатора через блок клеммных зажимов.

Стабилизатор напряжения переменного тока LIDER PS12000SQ-PRO-15

Технические характеристики

Входные параметры:

Номинальное напряжение сети, В	220
Частота питающей сети, Гц	50
Рабочий диапазон входного напряжения, В	155…275
Номинальный диапазон входного напряжения, В	180…255
Максимальный ток, потребляемый из сети при изменении входного напряжения в номинальном диапазоне при номинальной нагрузке, А	67

Выходные параметры:

Номинальное выходное напряжение, В	220
Точность стабилизации выходного напряжения при изменении входного в номинальном диапазоне, %	±0,9
Ручная регулировка выходного напряжения, В, с шагом 2 В	210…230
Номинальная мощность нагрузки, ВА / ток нагрузки, А	12000/54,5
Изменение нагрузки, % от номинальной	0…100

Эксплуатационные параметры:

Климатическое исполнение	УХЛ 3.1
КПД, не менее	0,97
Перегрузочная способность	при Рнагр от 1,1 до 1,5 Рном - 10 с при Рнагр от 1,5 Рном до 2 Рном - 5 с при Рнагр от 2 Рном до 4 Рном - 1 с при Рнагр > 4Рном – 0,5 с
Форма выходного напряжения	не искажается
Отклик на возмущение, мс	не более 40
Скорость реакции на возмущение сети, В/с	не менее 300
Уровень шума, дБА	не более 40
Диапазон температур, °С	от минус 40 до +40
Влажность	не более 98% при 25° С
Габариты, Ш х Г х В, мм	545 х 265 х 291
Масса, не более, кг	44

Индикация и сигнализация:

Индикация на светодиодном пятиразрядном цифровом дисплее величины:	
- входного и выходного напряжения	есть
- мощности нагрузки	есть
- температуры силовых ключей	есть
- аварий сети и стабилизатора	есть
Память кода причин последних 32-х отключений стабилизатором нагрузки	есть

Контроль и защита:

Контроль тока нагрузки	есть
Контроль температуры силовых ключей	есть
Отключение выхода при перегрузке с однократным автоматическим повторным включением (АПВ) через 10 с	есть
Автоматический встроенный байпас	есть
Автоматический вводной выключатель с тепловым и электромагнитным расцепителем	есть
Защита от КЗ	есть
Класс защиты	IP20

Установка: настольная или навесная настенная

Подключение:

Стабилизатор подключается к сети через блок клеммных зажимов. Нагрузка подключается к выходу стабилизатора через блок клеммных зажимов.

Стабилизатор напряжения переменного тока LIDER PS15000SQ-PRO-15

Технические характеристики

Входные параметры:

Номинальное напряжение сети, В	220
Частота питающей сети, Гц	50
Рабочий диапазон входного напряжения, В	155…275
Номинальный диапазон входного напряжения, В	180…255
Максимальный ток, потребляемый из сети при изменении входного напряжения в номинальном диапазоне при номинальной нагрузке, А	67

Выходные параметры:

Номинальное выходное напряжение, В	220
Точность стабилизации выходного напряжения при изменении входного в номинальном диапазоне, %	±0,9
Ручная регулировка выходного напряжения, В, с шагом 2 В	210…230
Номинальная мощность нагрузки, ВА / ток нагрузки, А	12000/54,5
Изменение нагрузки, % от номинальной	0…100

Эксплуатационные параметры:

Климатическое исполнение	УХЛ 3.1
КПД, не менее	0,97
Перегрузочная способность	при Рнагр от 1,1 до 1,5 Рном - 10 с при Рнагр от 1,5 Рном до 2 Рном - 5 с при Рнагр от 2 Рном до 4 Рном - 1 с при Рнагр > 4Рном – 0,5 с
Форма выходного напряжения	не искажается
Отклик на возмущение, мс	не более 40
Скорость реакции на возмущение сети, В/с	не менее 300
Уровень шума, дБА	не более 40
Диапазон температур, °С	от минус 40 до +40
Влажность	не более 98% при 25° С
Габариты, Ш х Г х В, мм	545 х 265 х 291
Масса, не более, кг	47

Индикация и сигнализация:

Индикация на светодиодном пятиразрядном цифровом дисплее величины:	
- входного и выходного напряжения	есть
- мощности нагрузки	есть
- температуры силовых ключей	есть
- аварий сети и стабилизатора	есть
Память кода причин последних 32-х отключений стабилизатором нагрузки	есть

Контроль и защита:

Контроль тока нагрузки	есть
Контроль температуры силовых ключей	есть
Отключение выхода при перегрузке с однократным автоматическим повторным включением (АПВ) через 10 с	есть
Автоматический встроенный байпас	есть
Автоматический вводной выключатель с тепловым и электромагнитным расцепителем	есть
Защита от КЗ	есть
Класс защиты	IP20

Установка: настольная или навесная настенная

Подключение:

Стабилизатор подключается к сети через блок клеммных зажимов. Нагрузка подключается к выходу стабилизатора через блок клеммных зажимов.

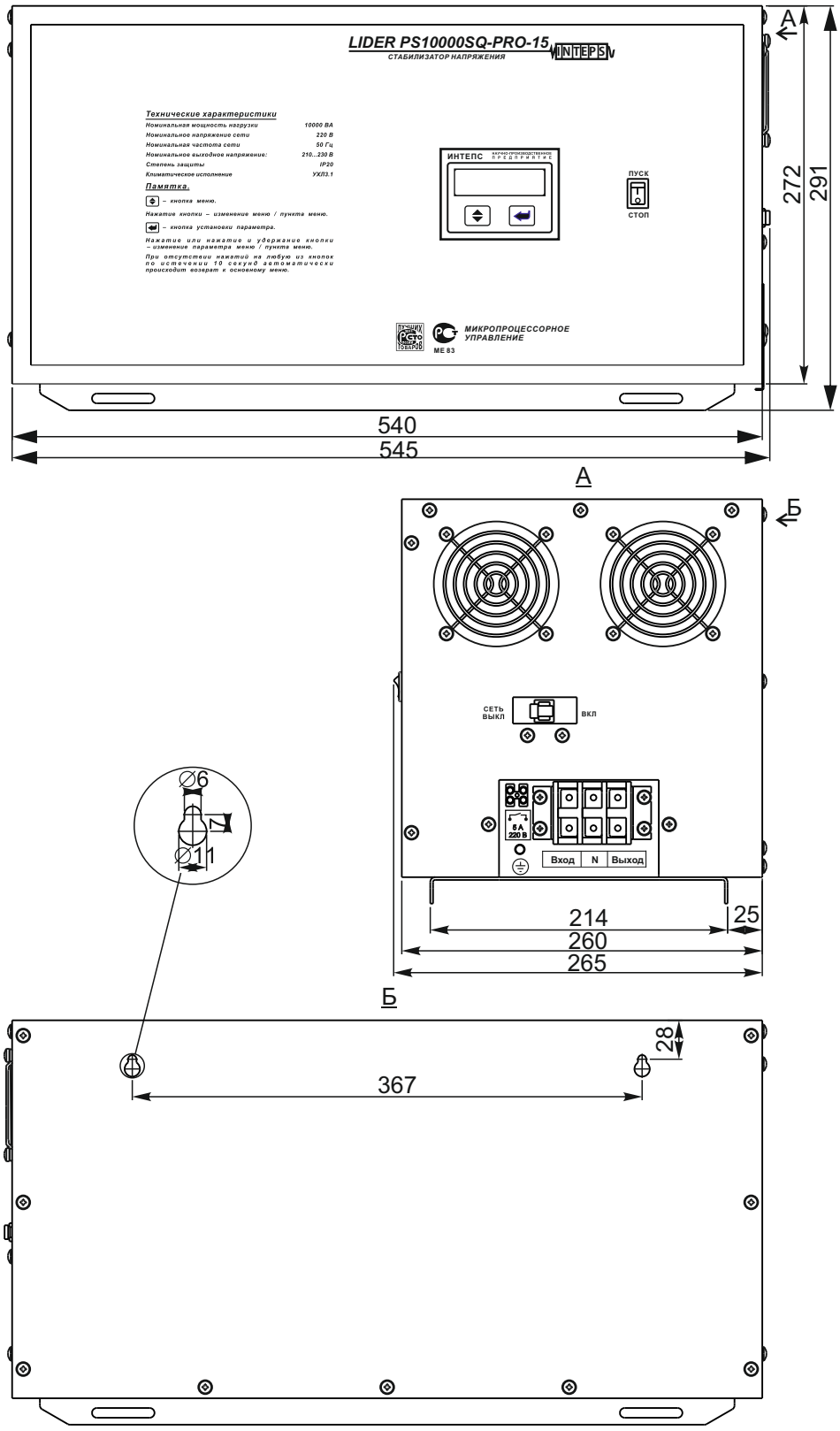

Габаритные и установочные размеры стабилизаторов напряжения переменного тока:
LIDER PS3000SQ-PRO-15(25,40), LIDER PS5000SQ-PRO-15(25,40),
LIDER PS7500SQ-PRO-15(25,40), LIDER PS10000SQ-PRO-15(25),
LIDER PS12000SQ-PRO-15, LIDER PS15000SQ-PRO-15 .

Однофазные стабилизаторы серии PSxxxxxSQ-I

Однофазные стабилизаторы
PS7500SQ-I, PS10000SQ-I
PS12000SQ-I, PS15000SQ-I,
PS20000SQ-I, PS30000SQ-I

Однофазные стабилизаторы
PS30000SQ-I-40, PS50000SQ-I,
PS75000SQ-I

Однофазные стабилизаторы
PS100000SQ-I, PS160000SQ-I

Однофазный стабилизатор
PS210000SQ-I

INTEPS

Серия SQ–I – мощные промышленные стабилизаторы

Серия стабилизаторов LIDER PS***SQ-I является полностью отечественной разработкой и предназначена для использования в сетях промышленных предприятий, административных зданий и учреждений, транспортной инфраструктуры и пр. Конструктора уделили особое внимание надёжности и безопасности стабилизаторов, предусмотрев несколько ступеней защиты. Высокая культура производства и использование электронных компонентов от лучших российских и зарубежных производителей, постоянно совершенствуемое фирменное программное обеспечение позволяют нам дать полную заводскую гарантию продолжительностью 5 лет на изделие, и 10 лет – на входящий в него трансформатор. Срок службы стабилизаторов – от 12 лет.

Изделия этой серии имеют высокую точность поддержания выходного напряжения – от 0,9% и до 3%, что позволяет рекомендовать её даже для медицинского и лабораторного оборудования. Если оборудование рассчитано на 230 вольт, Вы всегда можете установить необходимую величину на выходе. Пределы регулирования – от 210 до 230 вольт. Другим фирменным качеством продукции марки LIDER является отсутствие вносимых искажений в сети питания и превосходное быстродействие. Время, необходимое для измерения напряжения на входе и переключения канала регулирования, составляет от 60 до 80 миллисекунд. При этом все переключения происходят максимально мягко, в момент перехода синусоиды тока через ноль, что обеспечивает дополнительную надёжность самому стабилизатору и повышенный уровень защиты – Вашему оборудованию. Имеется положительный опыт применения стабилизаторов LIDER SQ-I с рентгеноскопическими аппаратами, где потребляемая мощность меняется очень резко, скачкообразно.

Модельный ряд SQ-I включает в себя однофазные стабилизаторы мощностью от 7,5 до 330 кВА и трёхфазные стабилизаторы на их основе мощностью от 22,5 до 1000 кВА. Все они работают с максимальной нагрузкой даже на нижнем пределе входного напряжения, когда ток и нагрузка на силовые элементы повышается почти вдвое. Стабилизаторы от большинства конкурирующих производителей имеют очень серьёзное отставание по этому параметру. Ещё одно преимущество изделий серии SQ-I – большая перегрузочная способность. Её величина зависит от продолжительности перегрузки и составляет от 10 до 400%! На заказ возможно увеличение времени работы стабилизатора с перегрузкой (например, для разгона тяжело нагруженных электродвигателей).

Все стабилизаторы LIDER производятся в климатическом исполнении УХЛ 3.1, что подразумевает работу при температурах от -40 С до +40 С и позволяет размещать их в неотапливаемых помещениях.

Изделия серии SQ-I (кроме моделей 50000SQ-I-40 и 75000SQ-I-15) имеют встроенный автоматический байпас, который в случае аварии устройства (например, перегрузка) подключит потребителей напрямую к сети, контролируя

при этом величину напряжения. Если оно выйдет за пределы 160 – 260 Вольт, байпас отключит нагрузку во избежание выхода её из строя. При возвращении напряжения в этот диапазон нагрузка снова подключится.

По желанию клиента все стабилизаторы LIDER могут быть оборудованы интерфейсом RS-232 либо RS-485. Подключив к нему свой компьютер, пользователь получает возможность проконтролировать основные параметры стабилизатора (напряжение на нагрузке, ток нагрузки, мощность нагрузки и входное напряжение), а также менять некоторые рабочие параметры: выходное напряжение, режим работы, включить/выключить байпас, подключить или отключить нагрузку. В случае возникновения аварийной ситуации информацию о ней также можно увидеть в виде кода аварии.

Можно выбрать один из двух вариантов фирменного программного обеспечения – Interface либо Monitor. В любом из них имеется возможность сформировать отчёт о работе стабилизатора в формате Excel. Для владельцев нескольких устройств предлагается адаптер N-port, позволяющий контролировать до 8 стабилизаторов, используя протокол Modbus и формируя программное обеспечение на свой вкус.

Стабилизатор напряжения переменного тока LIDER PS7500SQ-I

Технические характеристики

	PS7500SQ-I-15	PS7500SQ-I-25	PS7500SQ-I-40
Входные параметры:			
Номинальное напряжение сети, В	220	220	220
Частота питающей сети, Гц	50	50	50
Рабочий диапазон входного напряжения, В	155…275	135…290	110…300
Номинальный диапазон входного напряжения, В	180…255	160…280	132…295
Максимальный ток, потребляемый из сети при изменении входного напряжения в номинальном диапазоне при номинальной нагрузке, А	42	47	57
Выходные параметры:			
Номинальное выходное напряжение, В	210..230	210..230	210..230
Точность стабилизации выходного напряжения при изменении входного в номинальном диапазоне, %	±0,9	±1,4	±1,8
Номинальная мощность нагрузки, ВА / ток нагрузки, А	7500 / 34,1	7500/34,1	7500/34,1
Изменение нагрузки, % от номинальной	0…100	0…100	0…100
Эксплуатационные параметры:			
Климатическое исполнение	УХЛ 3.1		
КПД, не менее	0,97		
Перегрузочная способность	при Рнагр от 1,1 до 1,5 Рном - 10 с при Рнагр от 1,5 Рном до 2 Рном - 5 с при Рнагр от 2 Рном до 4 Рном - 1 с при Рнагр > 4Рном – 0,5 с		
Форма выходного напряжения	не искажается		
Отклик на возмущение, мс	не более 40		
Скорость реакции на возмущение сети, В/с	не менее 300		
Уровень шума, дБА	не более 40		
Диапазон температур, °С	от минус 40 до +40		
Влажность	не более 98% при 25° С		
Габариты, Ш х Г х В, мм	420 х 408 х 910		
Масса, не более, кг	55	66	70
Индикация и сигнализация:			
Индикация на светодиодном пятиразрядном цифровом дисплее величины:			
- входного и выходного напряжения		есть	
- мощности нагрузки		есть	
- аварий сети и стабилизатора		есть	
Память кода причин последних 32-х отключений стабилизатором нагрузки		есть	
Контроль и защита:			
Контроль тока нагрузки		есть	
Отключение выхода при перегрузке с однократным автоматическим повторным включением (АПВ) через 10 с		есть	
Автоматический встроенный байпас		есть	
Класс защиты		IP20	
Установка:	напольная		

Подключение:

Стабилизатор подключается к сети и нагрузке через блок клеммных зажимов.

Стабилизатор напряжения переменного тока LIDER PS10000SQ-I

Технические характеристики.

	PS10000SQ-I-15	PS10000SQ-I-25	PS10000SQ-I-40
Входные параметры:			
Номинальное напряжение сети, В	220	220	220
Частота питающей сети, Гц	50	50	50
Рабочий диапазон входного напряжения, В	155…275	135…290	110…300
Номинальный диапазон входного напряжения, В	180…255	160…280	132…295
Максимальный ток, потребляемый из сети при изменении входного напряжения в номинальном диапазоне при номинальной нагрузке, А	56	63	76
Выходные параметры:			
Номинальное выходное напряжение, В	210..230	210..230	210…230
Точность стабилизации выходного напряжения при изменении входного в номинальном диапазоне, %	±0,9	±1,4	±1,8
Номинальная мощность нагрузки, ВА / ток нагрузки, А	10000/45,5	10000/45,5	10000/45,5
Изменение нагрузки, % от номинальной	0…100	0…100	0…100
Эксплуатационные параметры:			
Климатическое исполнение	УХЛ 3.1		
КПД, не менее	0,97		
Перегрузочная способность	при Рнагр от 1,1 до 1,5 Рном - 10 с при Рнагр от 1,5 Рном до 2 Рном - 5 с при Рнагр от 2 Рном до 4 Рном - 1 с при Рнагр > 4Рном – 0.5 с		
Форма выходного напряжения	не искажается		
Отклик на возмущение, мс	не более 40		
Скорость реакции на возмущение сети, В/с	не менее 300		
Уровень шума, дБА	не более 40		
Диапазон температур, °С	от минус 40 до +40		
Влажность	не более 98% при 25° С		
Габариты, Ш х Г х В, мм	420 х 408 х 910		
Масса, не более, кг	58	68	79

Индикация и сигнализация:

Индикация на светодиодном пятиразрядном цифровом дисплее величины:	
- входного и выходного напряжения	есть
- мощности нагрузки	есть
- аварий сети и стабилизатора	есть
Память кода причин последних 32-х отключений стабилизатором нагрузки	есть

Контроль и защита:

Контроль тока нагрузки	есть
Отключение выхода при перегрузке с однократным автоматическим повторным включением (АПВ) через 10 с	есть
Автоматический встроенный байпас	есть
Класс защиты	IP20

Установка: напольная

Подключение:

Стабилизатор подключается к сети и нагрузке через блок клеммных зажимов.

Стабилизатор напряжения переменного тока LIDER PS12000SQ-I

Технические характеристики.

	PS12000SQ-I-15	PS12000SQ-I-25	PS12000SQ-I-40
Входные параметры:			
Номинальное напряжение сети, В	220	220	220
Частота питающей сети, Гц	50	50	50
Рабочий диапазон входного напряжения, В	155…275	135…290	110…300
Номинальный диапазон входного напряжения, В	180…255	160…280	132…295
Максимальный ток, потребляемый из сети при изменении входного напряжения в номинальном диапазоне при номинальной нагрузке, А	67	75	91
Выходные параметры:			
Номинальное выходное напряжение, В	210..230	210..230	210…230
Точность стабилизации выходного напряжения при изменении входного в номинальном диапазоне, %	±0,9	±1,4	±1,8
Номинальная мощность нагрузки, ВА / ток нагрузки, А	12000/54,5	12000/54,5	12000/54,5
Изменение нагрузки, % от номинальной	0…100	0…100	0…100
Эксплуатационные параметры:			
Климатическое исполнение	УХЛ 3.1		
КПД, не менее	0,97		
Перегрузочная способность	при Рнагр от 1,1 до 1,5 Рном - 10 с при Рнагр от 1,5 Рном до 2 Рном - 5 с при Рнагр от 2 Рном до 4 Рном - 1 с при Рнагр > 4Рном – 0.5 с		
Форма выходного напряжения	не искажается		
Отклик на возмущение, мс	не более 40		
Скорость реакции на возмущение сети, В/с	не менее 300		
Уровень шума, дБА	не более 40		
Диапазон температур, °С	от минус 40 до +40		
Влажность	не более 98% при 25° С		
Габариты, Ш х Г х В, мм	420 х 408 х 910		
Масса, не более, кг	76	83	85
Индикация и сигнализация:			
Индикация на светодиодном пятиразрядном цифровом дисплее величины:			
- входного и выходного напряжения		есть	
- мощности нагрузки		есть	
- аварий сети и стабилизатора		есть	
Память кода причин последних 32-х отключений стабилизатором нагрузки		есть	
Контроль и защита:			
Контроль тока нагрузки		есть	
Отключение выхода при перегрузке с однократным автоматическим повторным включением (АПВ) через 10 с		есть	
Автоматический встроенный байпас		есть	
Класс защиты		IP20	
Установка:	напольная		

Подключение:

Стабилизатор подключается к сети и нагрузке через блок клеммных зажимов.

Стабилизатор напряжения переменного тока LIDER PS15000SQ-I

Технические характеристики.

	PS15000SQ-I-15	PS15000SQ-I-25	PS15000SQ-I-40
Входные параметры:			
Номинальное напряжение сети, В	220	220	220
Частота питающей сети, Гц	50	50	50
Рабочий диапазон входного напряжения, В	155…275	135…290	110…300
Номинальный диапазон входного напряжения, В	180…255	160…280	132…295
Максимальный ток, потребляемый из сети при изменении входного напряжения в номинальном диапазоне при номинальной нагрузке, А	84	94	114
Выходные параметры:			
Номинальное выходное напряжение, В	210..230	210..230	210…230
Точность стабилизации выходного напряжения при изменении входного в номинальном диапазоне, %	±0,9	±1,4	±1,8
Номинальная мощность нагрузки, ВА / ток нагрузки, А	15000/68,2	15000/68,2	15000/68,2
Изменение нагрузки, % от номинальной	0…100	0…100	0…100
Эксплуатационные параметры:			
Климатическое исполнение	УХЛ 3.1		
КПД, не менее	0,97		
Перегрузочная способность	при Рнагр от 1,1 до 1,5 Рном - 10 с при Рнагр от 1,5 Рном до 2 Рном - 5 с при Рнагр от 2 Рном до 4 Рном - 1 с при Рнагр > 4Рном – 0.5 с		
Форма выходного напряжения	не искажается		
Отклик на возмущение, мс	не более 40		
Скорость реакции на возмущение сети, В/с	не менее 300		
Уровень шума, дБА	не более 40		
Диапазон температур, °С	от минус 40 до +40		
Влажность	не более 98% при 25° С		
Габариты, Ш х Г х В, мм	420 х 408 х 910		
Масса, не более, кг	73	84	98

Индикация и сигнализация:

Индикация на светодиодном пятиразрядном цифровом дисплее величины:	
- входного и выходного напряжения	есть
- мощности нагрузки	есть
- аварий сети и стабилизатора	есть
Память кода причин последних 32-х отключений стабилизатором нагрузки	есть

Контроль и защита:

Контроль тока нагрузки	есть
Отключение выхода при перегрузке с однократным автоматическим повторным включением (АПВ) через 10 с	есть
Автоматический встроенный байпас	есть
Класс защиты	IP20

Установка: напольная

Подключение:

Стабилизатор подключается к сети и нагрузке через блок клеммных зажимов.

Стабилизатор напряжения переменного тока LIDER PS20000SQ-I

Технические характеристики.

	PS20000SQ-I-15	PS20000SQ-I-25	PS20000SQ-I-40
Входные параметры:			
Номинальное напряжение сети, В	220	220	220
Частота питающей сети, Гц	50	50	50
Рабочий диапазон входного напряжения, В	155…275	135…290	110…300
Номинальный диапазон входного напряжения, В	180…255	160…280	132…295
Максимальный ток, потребляемый из сети при изменении входного напряжения в номинальном диапазоне при номинальной нагрузке, А	117	132	160
Выходные параметры:			
Номинальное выходное напряжение, В	210..230	210..230	210…230
Точность стабилизации выходного напряжения при изменении входного в номинальном диапазоне, %	±0,9	±1,4	±1,8
Номинальная мощность нагрузки, ВА / ток нагрузки, А	21000/95,5	21000/95,5	21000/95,5
Изменение нагрузки, % от номинальной	0…100	0…100	0…100
Эксплуатационные параметры:			
Климатическое исполнение	УХЛ 3.1		
КПД, не менее	0,97		
Перегрузочная способность	при Рнагр от 1,1 до 1,5 Рном - 10 с при Рнагр от 1,5 Рном до 2 Рном - 5 с при Рнагр от 2 Рном до 4 Рном - 1 с при Рнагр > 4Рном – 0.5 с		
Форма выходного напряжения	не искажается		
Отклик на возмущение, мс	не более 40		
Скорость реакции на возмущение сети, В/с	не менее 300		
Уровень шума, дБА	не более 40		
Диапазон температур, °С	от минус 40 до +40		
Влажность	не более 98% при 25° С		
Габариты, Ш х Г х В, мм	420 х 408 х 910		
Масса, не более, кг	82	94	120

Индикация и сигнализация:

Индикация на светодиодном пятиразрядном цифровом дисплее величины:	
- входного и выходного напряжения	есть
- мощности нагрузки	есть
- аварий сети и стабилизатора	есть
Память кода причин последних 32-х отключений стабилизатором нагрузки	есть

Контроль и защита:

Контроль тока нагрузки	есть
Отключение выхода при перегрузке с однократным автоматическим повторным включением (АПВ) через 10 с	есть
Автоматический встроенный байпас	есть
Класс защиты	IP20

Установка: напольная

Подключение:

Стабилизатор подключается к сети и нагрузке через блок клеммных зажимов.

Стабилизатор напряжения переменного тока LIDER PS30000SQ-I

Технические характеристики.

	PS30000SQ-I-15	PS30000SQ-I-25	PS30000SQ-I-40
Входные параметры:			
Номинальное напряжение сети, В	220	220	220
Частота питающей сети, Гц	50	50	50
Рабочий диапазон входного напряжения, В	155…275	135…290	110…300
Номинальный диапазон входного напряжения, В	180…255	160…280	132…295
Максимальный ток, потребляемый из сети при изменении входного напряжения в номинальном диапазоне при номинальной нагрузке, А	184	207	250
Выходные параметры:			
Номинальное выходное напряжение, В	210..230	210..230	210…230
Точность стабилизации выходного напряжения при изменении входного в номинальном диапазоне, %	±0,9	±1,4	±1,8
Номинальная мощность нагрузки, ВА / ток нагрузки, А	33000/150	33000/150	33000/150
Изменение нагрузки, % от номинальной	0…100	0…100	0…100
Эксплуатационные параметры:			
Климатическое исполнение	УХЛ 3.1		
КПД, не менее	0,97		
Перегрузочная способность	при Рнагр от 1,1 до 1,5 Рном - 10 с при Рнагр от 1,5 Рном до 2 Рном - 5 с при Рнагр от 2 Рном до 4 Рном - 1 с при Рнагр > 4Рном – 0.5 с		
Форма выходного напряжения	не искажается		
Отклик на возмущение, мс	не более 40		
Скорость реакции на возмущение сети, В/с	не менее 300		
Уровень шума, дБА	не более 40		
Диапазон температур, °С	от минус 40 до +40		
Влажность	не более 98% при 25° С		
Габариты, Ш х Г х В, мм	420 х 408 х 910		486 х 470 х 1024
Масса, не более, кг	91	115	173
Индикация и сигнализация:			
Индикация на светодиодном пятиразрядном цифровом дисплее величины:			
- входного и выходного напряжения		есть	
- мощности нагрузки		есть	
- аварий сети и стабилизатора		есть	
Память кода причин последних 32-х отключений стабилизатором нагрузки		есть	
Контроль и защита:			
Контроль тока нагрузки		есть	
Отключение выхода при перегрузке с однократным автоматическим повторным включением (АПВ) через 10 с		есть	
Автоматический встроенный байпас		есть	
Автоматический вводной выключатель с тепловым и электромагнитным расцепителем	нет	нет	есть
Класс защиты		IP20	
Установка:	напольная		
Подключение:			
Стабилизатор подключается к сети и нагрузке через:			
- блок клеммных зажимов	есть	есть	нет
- клеммы автоматического выключателя	нет	нет	есть

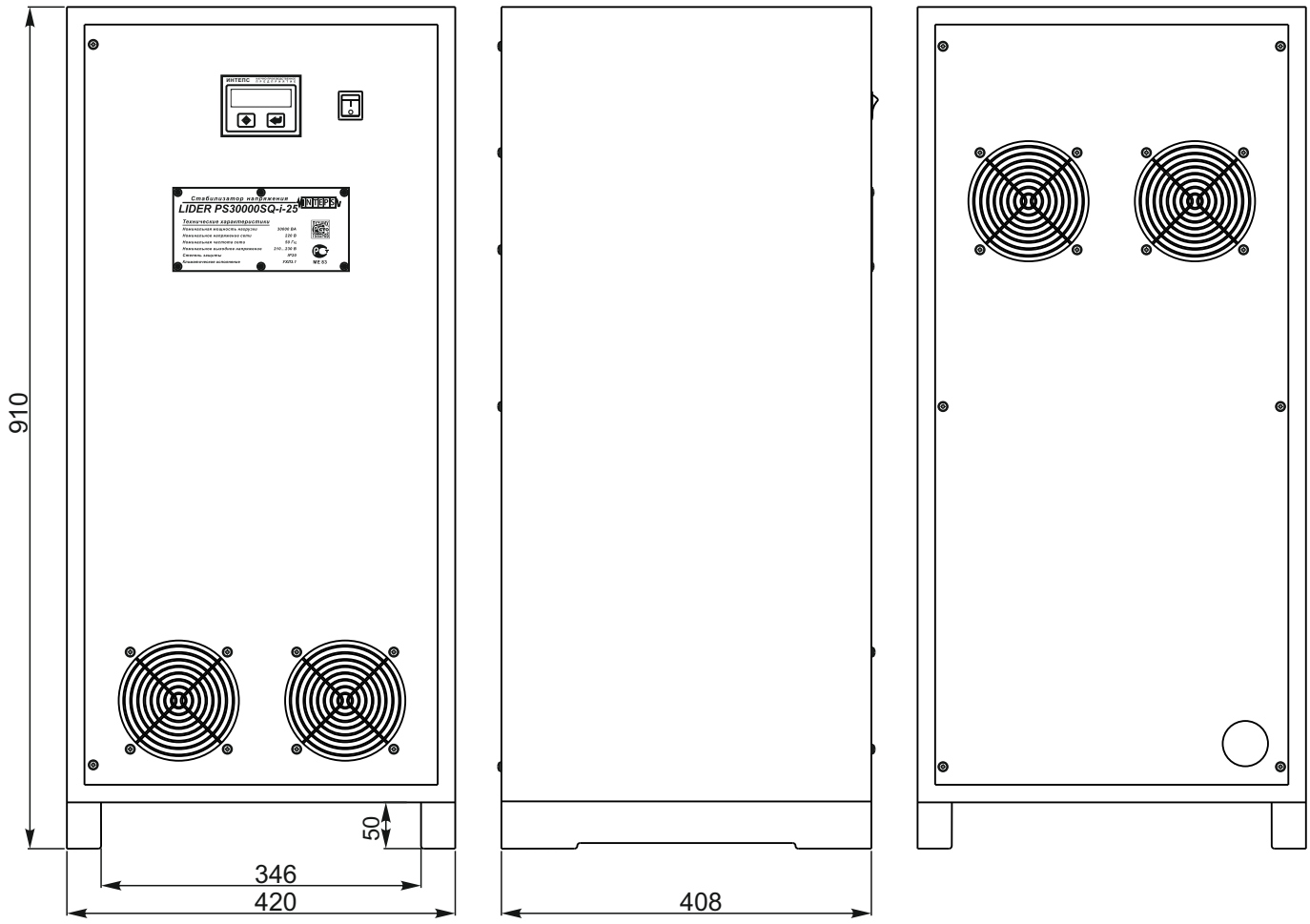

Габаритные и установочные размеры стабилизаторов напряжения переменного тока: LIDER PS7500SQ-I-15(25,40), LIDER PS10000SQ-I-15(25,40), LIDER PS12000SQ-I-15(25,40), LIDER PS15000SQ-I-15(25,40), LIDER PS20000SQ-I-15(25, 40), LIDER PS30000SQ-I-15 (25).

Стабилизатор напряжения переменного тока LIDER PS50000SQ-I

Технические характеристики.

	PS50000SQ-I-15	PS50000SQ-I-25	PS50000SQ-I-40
Входные параметры:			
Номинальное напряжение сети, В	220	220	220
Частота питающей сети, Гц	50	50	50
Рабочий диапазон входного напряжения, В	155…275	135…290	110…280
Номинальный диапазон входного напряжения, В	180…255	160…280	132…260
Максимальный ток, потребляемый из сети при изменении входного напряжения в номинальном диапазоне при номинальной нагрузке, А	278	313	379
Выходные параметры:			
Номинальное выходное напряжение, В	210..230	210..230	210…230
Точность стабилизации выходного напряжения при изменении входного в номинальном диапазоне, %	±0,9	±1,4	±4
Номинальная мощность нагрузки, ВА / ток нагрузки, А	50000/227,3	50000/227,3	50000/227,3
Изменение нагрузки, % от номинальной	0…100	0…100	0…100
Эксплуатационные параметры:			
Климатическое исполнение	УХЛ 3.1		
КПД, не менее	0,97		
Перегрузочная способность	при Рнагр от 1,1 до 1,5 Рном - 10 с при Рнагр от 1,5 Рном до 2 Рном - 5 с при Рнагр от 2 Рном до 4 Рном - 1 с при Рнагр > 4Рном – 0.5 с		
Форма выходного напряжения	не искажается		
Отклик на возмущение, мс	не более 40		
Скорость реакции на возмущение сети, В/с	не менее 300		
Уровень шума, дБА	не более 40		
Диапазон температур, °С	от минус 40 до +40		
Влажность	не более 98% при 25° С		
Габариты, Ш х Г х В, мм	486x470x1024		760x1402x1108
Масса, не более, кг	147	185	382
Индикация и сигнализация:			
Индикация на светодиодном пятиразрядном цифровом дисплее величины:			
- входного и выходного напряжения		есть	
- мощности нагрузки		есть	
- аварий сети и стабилизатора		есть	
Память кода причин последних 32-х отключений стабилизатором нагрузки		есть	
Контроль и защита:			
Контроль тока нагрузки		есть	
Отключение выхода при перегрузке с однократным автоматическим повторным включением (АПВ) через 10 с		есть	
Автоматический встроенный байпас		есть	
Автоматический вводной выключатель с тепловым и электромагнитным расцепителем	есть	есть	нет
Класс защиты		IP20	
Установка:	напольная		
Подключение:			
Стабилизатор подключается к сети и нагрузке через:			
- плоские контактные выводы	нет	нет	есть
- клеммы автоматического выключателя	есть	есть	нет

Стабилизатор напряжения переменного тока LIDER PS75000SQ-I

Технические характеристики.

	PS75000SQ-I-15	PS75000SQ-I-25	PS75000SQ-I-40
Входные параметры:			
Номинальное напряжение сети, В	220	220	220
Частота питающей сети, Гц	50	50	50
Рабочий диапазон входного напряжения, В	155…275	135…280	110…280
Номинальный диапазон входного напряжения, В	180…255	160…260	132…260
Максимальный ток, потребляемый из сети при изменении входного напряжения в номинальном диапазоне при номинальной нагрузке, А	417	469	569
Выходные параметры:			
Номинальное выходное напряжение, В	210..230	210..230	210…230
Точность стабилизации выходного напряжения при изменении входного в номинальном диапазоне, %	±0,9	±3	±4
Номинальная мощность нагрузки, ВА / ток нагрузки, А	75000/340,9	75000/340,9	75000/340,9
Изменение нагрузки, % от номинальной	0…100	0…100	0…100
Эксплуатационные параметры:			
Климатическое исполнение	УХЛ 3.1		
КПД, не менее	0,97		
Перегрузочная способность	при Рнагр от 1,1 до 1,5 Рном - 10 с при Рнагр от 1,5 Рном до 2 Рном - 5 с при Рнагр от 2 Рном до 4 Рном - 1 с при Рнагр > 4Рном – 0.5 с		
Форма выходного напряжения	не искажается		
Отклик на возмущение, мс	не более 40		
Скорость реакции на возмущение сети, В/с	не менее 300		
Уровень шума, дБА	не более 40		
Диапазон температур, °С	от минус 40 до +40		
Влажность	не более 98% при 25° С		
Габариты, Ш х Г х В, мм	486x470x1024	760x1402x1108	
Масса, не более, кг	185	350	450
Индикация и сигнализация:			
Индикация на светодиодном пятиразрядном цифровом дисплее величины:			
- входного и выходного напряжения		есть	
- мощности нагрузки		есть	
- аварий сети и стабилизатора		есть	
Память кода причин последних 32-х отключений стабилизатором нагрузки		есть	
Контроль и защита:			
Автоматический встроенный байпас		есть	
Контроль тока нагрузки		есть	
Отключение выхода при перегрузке с однократным автоматическим повторным включением (АПВ) через 10 с		есть	
Автоматический встроенный байпас		есть	
Автоматический вводной выключатель с тепловым и электромагнитным расцепителем	есть	нет	нет
Класс защиты		IP20	
Установка:	напольная		
Подключение:			
Стабилизатор подключается к сети и нагрузке через:			
- плоские контактные выводы	нет	есть	есть
- клеммы автоматического выключателя	есть	нет	нет

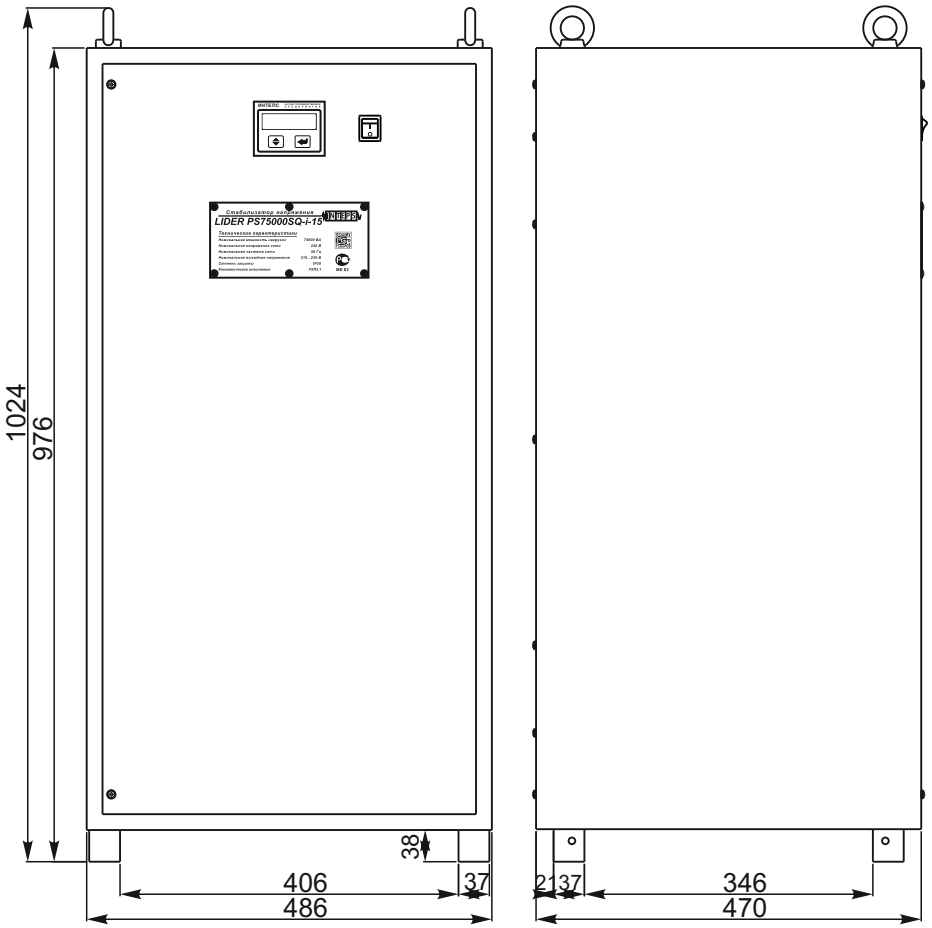

Габаритные и установочные размеры стабилизаторов напряжения переменного тока:
LIDER PS30000SQ-I-40, LIDER PS50000SQ-I-15(25), LIDER PS75000SQ-I-15.

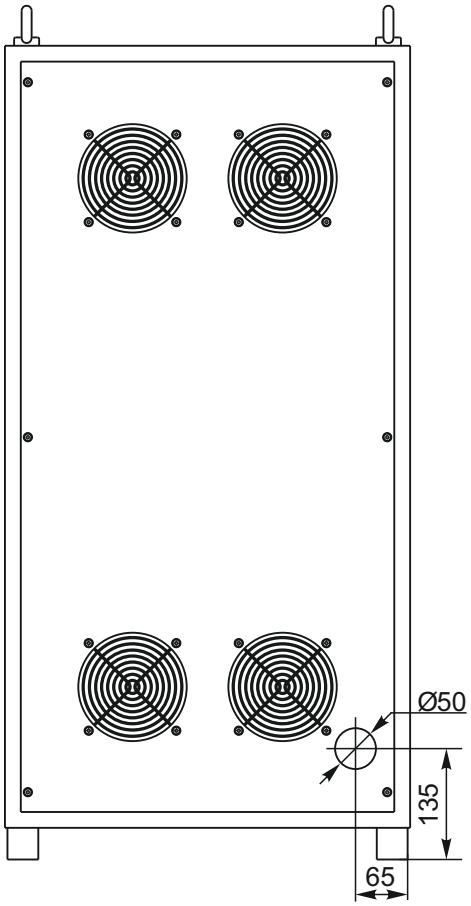

Габаритные и установочные размеры стабилизаторов напряжения переменного тока:
LIDER PS30000SQ-I-40, LIDER PS50000SQ-I-15(25), LIDER PS75000SQ-I-15.

Стабилизатор напряжения переменного тока LIDER PS100000SQ-I

Технические характеристики.

	PS100000SQ-I-15	PS100000SQ-I-25	PS100000SQ-I-40
Входные параметры:			
Номинальное напряжение сети, В	220	220	220
Частота питающей сети, Гц	50	50	50
Рабочий диапазон входного напряжения, В	155…275	135…280	110…280
Номинальный диапазон входного напряжения, В	180…255	160…260	132…260
Максимальный ток, потребляемый из сети при изменении входного напряжения в номинальном диапазоне при номинальной нагрузке, А	556	625	758
Выходные параметры:			
Номинальное выходное напряжение, В	210..230	210…230	210…230
Точность стабилизации выходного напряжения при изменении входного в номинальном диапазоне, %	±2,5	±3	±4
Номинальная мощность нагрузки, ВА / ток нагрузки, А	100000/454,5	100000/454,5	100000/454,5
Изменение нагрузки, % от номинальной	0…100	0…100	0…100
Эксплуатационные параметры:			
Климатическое исполнение	УХЛ 3.1		
КПД, не менее	0,97		
Перегрузочная способность	при Рнагр от 1,1 до 1,5 Рном - 10 с при Рнагр от 1,5 Рном до 2 Рном - 5 с при Рнагр от 2 Рном до 4 Рном - 1 с при Рнагр > 4Рном – 0.5 с		
Форма выходного напряжения	не искажается		
Отклик на возмущение, мс	не более 40		
Скорость реакции на возмущение сети, В/с	не менее 300		
Уровень шума, дБА	не более 40		
Диапазон температур, °С	от минус 40 до +40		
Влажность	не более 98% при 25° С		
Габариты, Ш х Г х В, мм	760x1402x1108		
Масса, не более, кг	370	464	590

Индикация и сигнализация:

Индикация на светодиодном пятиразрядном цифровом дисплее величины:	
- входного и выходного напряжения	есть
- мощности нагрузки	есть
- аварий сети и стабилизатора	есть
Память кода причин последних 32-х отключений стабилизатором нагрузки	есть

Контроль и защита:

Автоматический встроенный байпас	есть
Контроль тока нагрузки	есть
Отключение выхода при перегрузке с однократным автоматическим повторным включением (АПВ) через 10 с	есть
Автоматический встроенный байпас	есть
Класс защиты	IP20

Установка: напольная

Подключение:

Стабилизатор подключается к сети и нагрузке через плоские контактные выводы.

Стабилизатор напряжения переменного тока LIDER PS160000SQ-I

Технические характеристики.

	PS160000SQ-I-15	PS160000SQ-I-25
Входные параметры:		
Номинальное напряжение сети, В	220	220
Частота питающей сети, Гц	50	50
Рабочий диапазон входного напряжения, В	155…275	135…280
Номинальный диапазон входного напряжения, В	187…258	160…260
Максимальный ток, потребляемый из сети при изменении входного напряжения в номинальном диапазоне при номинальной нагрузке, А	856	1000
Выходные параметры:		
Номинальное выходное напряжение, В	210..230	210…230
Точность стабилизации выходного напряжения при изменении входного в номинальном диапазоне, %	±2,5	±3
Номинальная мощность нагрузки, ВА / ток нагрузки, А	160000/727,3	160000/727,3
Изменение нагрузки, % от номинальной	0…100	0…100
Эксплуатационные параметры:		
Климатическое исполнение	УХЛ 3.1	
КПД, не менее	0,97	
Перегрузочная способность	при Рнагр от 1,1 до 1,5 Рном - 10 с при Рнагр от 1,5 Рном до 2 Рном - 5 с при Рнагр от 2 Рном до 4 Рном - 1 с при Рнагр > 4Рном – 0.5 с	
Форма выходного напряжения	не искажается	
Отклик на возмущение, мс	не более 40	
Скорость реакции на возмущение сети, В/с	не менее 300	
Уровень шума, дБА	не более 40	
Диапазон температур, °С	от минус 40 до +40	
Влажность	не более 98% при 25° С	
Габариты, Ш х Г х В, мм	760х1402х1108	
Масса, не более, кг	500	550

Индикация и сигнализация:

Индикация на светодиодном пятиразрядном цифровом дисплее величины:	
- входного и выходного напряжения	есть
- мощности нагрузки	есть
- аварий сети и стабилизатора	есть
Память кода причин последних 32-х отключений стабилизатором нагрузки	есть

Контроль и защита:

Автоматический встроенный байпас	есть
Контроль тока нагрузки	есть
Отключение выхода при перегрузке с однократным автоматическим повторным включением (АПВ) через 10 с	есть
Автоматический встроенный байпас	есть
Класс защиты	IP20

Установка: напольная

Подключение:

Стабилизатор подключается к сети и нагрузке через плоские контактные выводы.

Стабилизатор напряжения переменного тока LIDER PS210000SQ-I-15

Технические характеристики.

Входные параметры:

Номинальное напряжение сети, В	220
Частота питающей сети, Гц	50
Рабочий диапазон входного напряжения, В	155…275
Номинальный диапазон входного напряжения, В	187…258
Максимальный ток, потребляемый из сети при изменении входного напряжения в номинальном диапазоне при номинальной нагрузке, А	1123

Выходные параметры:

Номинальное выходное напряжение, В	210..230
Точность стабилизации выходного напряжения при изменении входного в номинальном диапазоне, %	±2,5
Номинальная мощность нагрузки, ВА / ток нагрузки, А	210000/954,5
Изменение нагрузки, % от номинальной	0…100

Эксплуатационные параметры:

Климатическое исполнение	УХЛ 3.1
КПД, не менее	0,97
Перегрузочная способность	при Рнагр от 1,1 до 1,5 Рном - 10 с при Рнагр от 1,5 Рном до 2 Рном - 5 с при Рнагр от 2 Рном до 4 Рном - 1 с при Рнагр > 4Рном – 0.5 с
Форма выходного напряжения	не искажается
Отклик на возмущение, мс	не более 40
Скорость реакции на возмущение сети, В/с	не менее 300
Уровень шума, дБА	не более 40
Диапазон температур, °С	от минус 40 до +40
Влажность	не более 98% при 25° С
Габариты, Ш х Г х В, мм	760х1402х1108
Масса, не более, кг	525

Индикация и сигнализация:

Индикация на светодиодном пятиразрядном цифровом дисплее величины:	
- входного и выходного напряжения	есть
- мощности нагрузки	есть
- аварий сети и стабилизатора	есть
Память кода причин последних 32-х отключений стабилизатором нагрузки	есть

Контроль и защита:

Автоматический встроенный байпас	есть
Контроль тока нагрузки	есть
Отключение выхода при перегрузке с однократным автоматическим повторным включением (АПВ) через 10 с	есть
Автоматический встроенный байпас	есть
Класс защиты	IP20

Установка: напольная

Подключение:

Стабилизатор подключается к сети и нагрузке через плоские контактные выводы.

Стабилизатор напряжения переменного тока LIDER PS210000SQ-I-15

Технические характеристики.

Входные параметры:

Номинальное напряжение сети, В	220
Частота питающей сети, Гц	50
Рабочий диапазон входного напряжения, В	155…275
Номинальный диапазон входного напряжения, В	187…258
Максимальный ток, потребляемый из сети при изменении входного напряжения в номинальном диапазоне при номинальной нагрузке, А	1123

Выходные параметры:

Номинальное выходное напряжение, В	210..230
Точность стабилизации выходного напряжения при изменении входного в номинальном диапазоне, %	±2,5
Номинальная мощность нагрузки, ВА / ток нагрузки, А	210000/954,5
Изменение нагрузки, % от номинальной	0…100

Эксплуатационные параметры:

Климатическое исполнение	УХЛ 3.1
КПД, не менее	0,97
Перегрузочная способность	при Рнагр от 1,1 до 1,5 Рном - 10 с при Рнагр от 1,5 Рном до 2 Рном - 5 с при Рнагр от 2 Рном до 4 Рном - 1 с при Рнагр > 4Рном – 0.5 с
Форма выходного напряжения	не искажается
Отклик на возмущение, мс	не более 40
Скорость реакции на возмущение сети, В/с	не менее 300
Уровень шума, дБА	не более 40
Диапазон температур, °С	от минус 40 до +40
Влажность	не более 98% при 25° С
Габариты, Ш х Г х В, мм	760x1402x1108
Масса, не более, кг	525

Индикация и сигнализация:

Индикация на светодиодном пятиразрядном цифровом дисплее величины:	
- входного и выходного напряжения	есть
- мощности нагрузки	есть
- аварий сети и стабилизатора	есть
Память кода причин последних 32-х отключений стабилизатором нагрузки	есть

Контроль и защита:

Автоматический встроенный байпас	есть
Контроль тока нагрузки	есть
Отключение выхода при перегрузке с однократным автоматическим повторным включением (АПВ) через 10 с	есть
Автоматический встроенный байпас	есть
Класс защиты	IP20

Установка: напольная

Подключение:

Стабилизатор подключается к сети и нагрузке через плоские контактные выводы.

Стабилизатор напряжения переменного тока LIDER PS330000SQ-I-15

Технические характеристики.

Входные параметры:

Номинальное напряжение сети, В	220
Частота питающей сети, Гц	50
Рабочий диапазон входного напряжения, В	155…275
Номинальный диапазон входного напряжения, В	187…258
Максимальный ток, потребляемый из сети при изменении входного напряжения в номинальном диапазоне при номинальной нагрузке, А	1765

Выходные параметры:

Номинальное выходное напряжение, В	210..230
Точность стабилизации выходного напряжения при изменении входного в номинальном диапазоне, %	±2,5
Номинальная мощность нагрузки, ВА / ток нагрузки, А	330000/1500
Изменение нагрузки, % от номинальной	0…100

Эксплуатационные параметры:

Климатическое исполнение	УХЛ 3.1
КПД, не менее	0,97
Перегрузочная способность	при Рнагр от 1,1 до 1,5 Рном - 10 с при Рнагр от 1,5 Рном до 2 Рном - 5 с при Рнагр от 2 Рном до 4 Рном - 1 с при Рнагр > 4Рном – 0.5 с
Форма выходного напряжения	не искажается
Отклик на возмущение, мс	не более 40
Скорость реакции на возмущение сети, В/с	не менее 300
Уровень шума, дБА	не более 40
Диапазон температур, °С	от минус 40 до +40
Влажность	не более 98% при 25° С
Габариты, Ш х Г х В, мм	760х1402х1108
Масса, не более, кг	700

Индикация и сигнализация:

Индикация на светодиодном пятиразрядном цифровом дисплее величины:	
- входного и выходного напряжения	есть
- мощности нагрузки	есть
- аварий сети и стабилизатора	есть
Память кода причин последних 32-х отключений стабилизатором нагрузки	есть

Контроль и защита:

Автоматический встроенный байпас	есть
Контроль тока нагрузки	есть
Отключение выхода при перегрузке с однократным автоматическим повторным включением (АПВ) через 10 с	есть
Автоматический встроенный байпас	есть
Класс защиты	IP20

Установка: напольная

Подключение:

Стабилизатор подключается к сети и нагрузке через плоские контактные выводы.

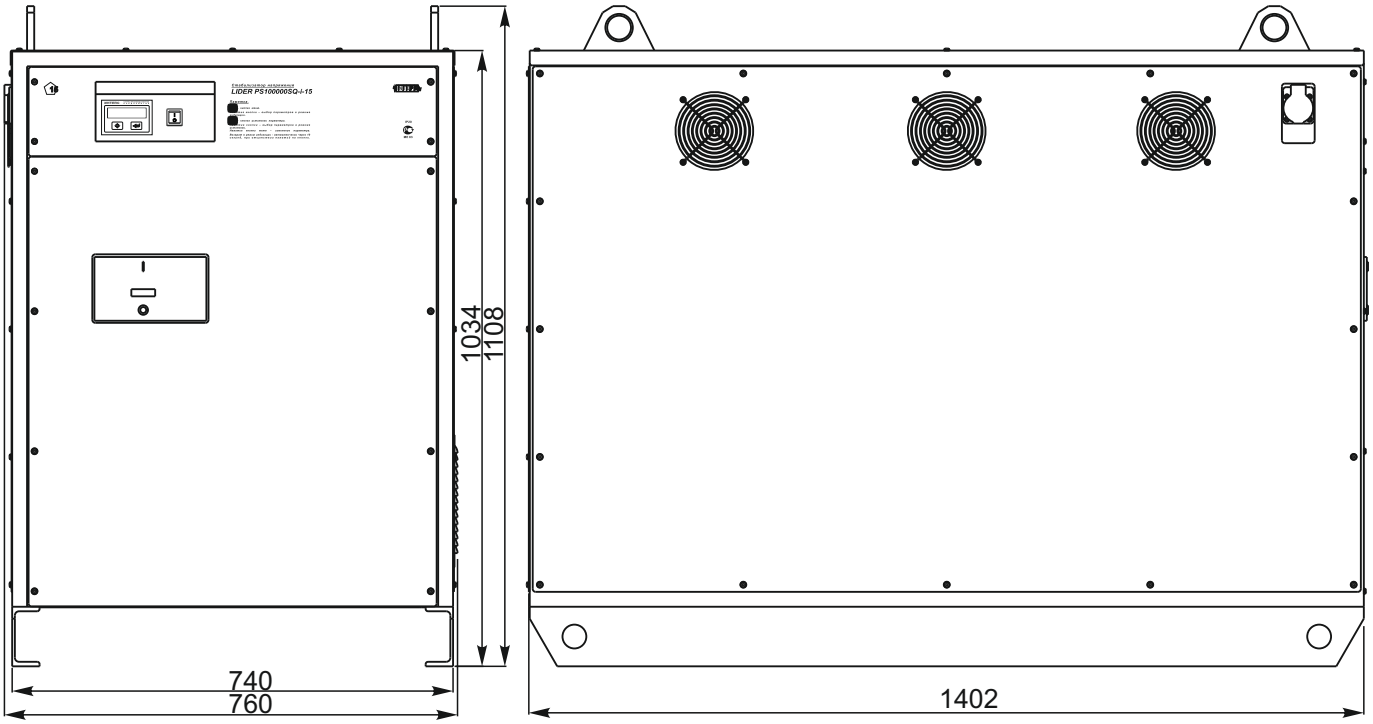

Габаритные и установочные размеры стабилизаторов напряжения переменного тока: LIDER PS50000SQ-I-40, LIDER PS75000SQ-I-25(40), LIDER PS100000SQ-I-15 (25,40), LIDER PS160000SQ-I-15(25), LIDER PS210000SQ-I-15, LIDER PS330000SQ-15.

Однофазные стабилизаторы серии PSxxxxxSQ-C

Однофазный стабилизатор
PS3000SQ-C

Однофазные стабилизаторы
PS5000SQ-C, PS7500SQ-C

Однофазные стабилизаторы
PS10000SQ-C, PS12000SQ-C,
PS15000SQ-C, PS20000SQ-C

INTEPS

Серия SQ-C – высокоточные стабилизаторы с гальванической развязкой

Группой компаний ИНТЕПС разработана специальная серия оборудования, совмещающая в себе достоинства стабилизатора напряжения и разделительного трансформатора. Это серия стабилизаторов напряжения с гальванической развязкой PS *** SQ-C. Покупатель такого изделия решает не только проблему с отклонениями напряжения от нормы, но также защищает своё электрооборудование от импульсных помех и себя как пользователя от поражения током. Для повышения уровня безопасности трансформатор имеет дополнительную экранирующую обмотку. Точность стабилизации напряжения составляет от 0,9 до 1,8% в зависимости от диапазона входных напряжений, которые могут варьироваться в широком диапазоне от 110 и до 300 В. Мощность стабилизаторов составляет от 3 до 20 кВт для однофазных изделий и от 9 до 63 кВт для трёхфазных.

Данное изделие предназначено для эффективной защиты Вашего электрического и электронного оборудования от импульсных помех, а также от несанкционированного проникновения в информационные сети Вашего дома или учреждения, равно как и от попыток вывести из строя серверное и другое сложное оборудование с использованием спецсредств. Стабилизатор серии SQ-C не пропускает вредоносные импульсные помехи естественного (во время гроз) и искусственного происхождения, и обеспечивает более высокую электробезопасность для людей, пользующихся электрической техникой. Даже если возникают нарушения в изоляции токоведущих элементов и на корпусе электроприбора появляется напряжение – для человека это опасности не представляет, ибо потенциал относительно земли (стальных труб, батарей отопления и прочего) отсутствует. Именно по этой причине использование разделительных трансформаторов необходимо в цепях питания жизнеобеспечивающего медицинского оборудования. Даже при пробое оно может продолжать работу, не представляя угрозы для пациентов и медицинских работников. Высокая электробезопасность необходима также в бассейнах, банях, школах и других образовательных учреждениях. Обязательно использование разделительного трансформатора и для питания электрического оборудования шахт, так как снижается вероятность образования искр при однофазном замыкании. Аналогична ситуация на энергоснабжающих предприятиях и в компаниях нефтегазовой и химической отраслей, где сырьё зачастую является легковоспламеняющейся жидкостью или газом.

Высокое качество выпускаемых нами изделий обеспечено слаженной работой всех предприятий ГК ИНТЕПС – от конструкторской разработки и технологического сопровождения до производственного цикла, где тщательно подобранные комплектующие от лучших отечественных и зарубежных производителей собираются на современном оборудовании известных марок. Культура производства и строгий контроль качества готовых изделий находят заслуженное подтверждение в виде дипломов и медалей специализированных выставок. Общественно-экспертной комиссией при торгово-промышленной палате РФ предприятия ГК ИНТЕПС неоднократно вносились в реестр победителей

конкурса «1000 лучших предприятий и организаций России», а в 2007 году мы вошли и в «100 лучших предприятий России». Продукция также неоднократно награждалась знаком «100 лучших товаров России».

Уверенность в качестве конечного продукта позволяет нам дать длительную гарантию на свои изделия. В течение 5 лет гарантия распространяется на всё изделие, и в течение 10 лет мы гарантируем безотказную работу самого дорогого узла стабилизатора – трансформатора. Нашим покупателям всегда доступны технические консультации и сервисное обслуживание через широкую дилерскую сеть, охватывающую всю территорию Россию и страны таможенного союза – Беларусь и Казахстан. Короткие сроки производства и быстрая доставка в любую точку России и СНГ посредством транспортных компаний на выбор покупателя также призваны обеспечить максимальный комфорт для тех, кто выбрал нашу продукцию.

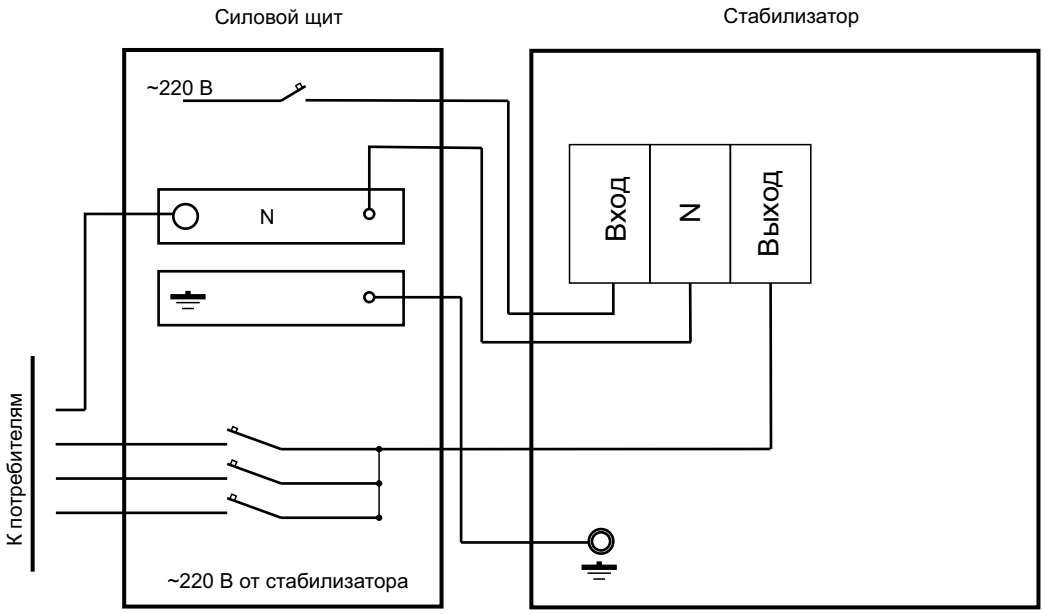

Схема электрических соединений при подключении нагрузки к гальванически неизолированному выходу

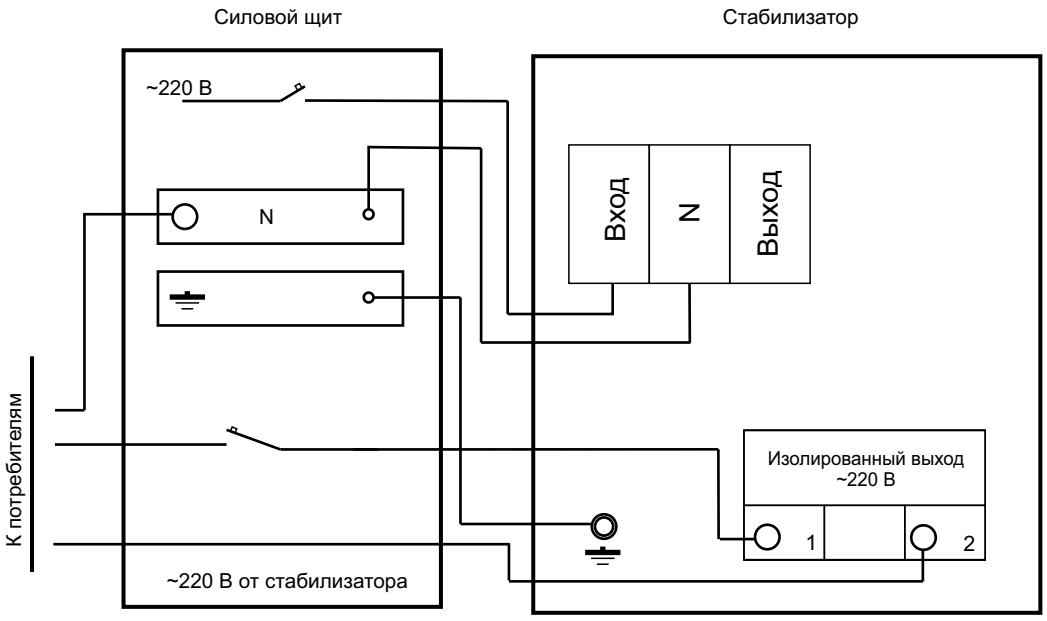

Схема электрических соединений при подключении нагрузки к гальванически изолированному выходу

Стабилизатор напряжения переменного тока LIDER PS3000SQ-C

Технические характеристики

	PS3000SQ-C-15	PS3000SQ-C-25	PS3000SQ-C-40
Входные параметры:			
Номинальное напряжение сети, В	220	220	220
Частота питающей сети, Гц	50	50	50
Рабочий диапазон входного напряжения, В	155…275	135…290	110…300
Номинальный диапазон входного напряжения, В	180…255	160…280	132…295
Максимальный ток, потребляемый из сети при изменении входного напряжения в номинальном диапазоне при номинальной нагрузке, А	17	19	23
Выходные параметры:			
Номинальное выходное напряжение, В	210..230	210..230	210..230
Точность стабилизации выходного напряжения при изменении входного в номинальном диапазоне, %	±0,9	±1,4	±1,8
Номинальная мощность нагрузки, ВА / ток нагрузки, А	3000 / 13,6	3000/13,6	3000/13,6
Изменение нагрузки, % от номинальной	0…100	0…100	0…100
Эксплуатационные параметры:			
Климатическое исполнение	УХЛ 3.1		
КПД, не менее	0,93		
Перегрузочная способность	при Рнагр от 1,1 до 1,5 Рном - 10 с при Рнагр от 1,5 Рном до 2 Рном - 5 с при Рнагр от 2 Рном до 4 Рном - 1 с при Рнагр > 4Рном – 0,5 с		
Форма выходного напряжения	не искажается		
Отклик на возмущение, мс	не более 40		
Скорость реакции на возмущение сети, В/с	не менее 300		
Уровень шума, дБА	не более 40		
Диапазон температур, °С	от минус 40 до +40		
Влажность	не более 98% при 25° С		
Габариты, Ш х Г х В, мм	545 х 265 х 291		
Масса, не более, кг	48	49	51
Индикация и сигнализация:			
Индикация на светодиодном пятиразрядном цифровом дисплее величины:			
- входного и выходного напряжения		есть	
- мощности нагрузки		есть	
- аварий сети и стабилизатора		есть	
Память кода причин последних 32-х отключений стабилизатором нагрузки		есть	
Контроль и защита:			
Контроль тока нагрузки		есть	
Отключение выхода при перегрузке с однократным автоматическим повторным включением (АПВ) через 10 с		есть	
Автоматический вводной выключатель с тепловым и электромагнитным расцепителем		есть	
Быстродействующая защита от КЗ		≤10мс	
Класс защиты		IP20	

Установка: настольная или навесная настенная

Подключение:

Стабилизатор подключается к сети через блок клеммных зажимов. Нагрузка подключается к гальванически развязанному выходу стабилизатора через блок клеммных зажимов.

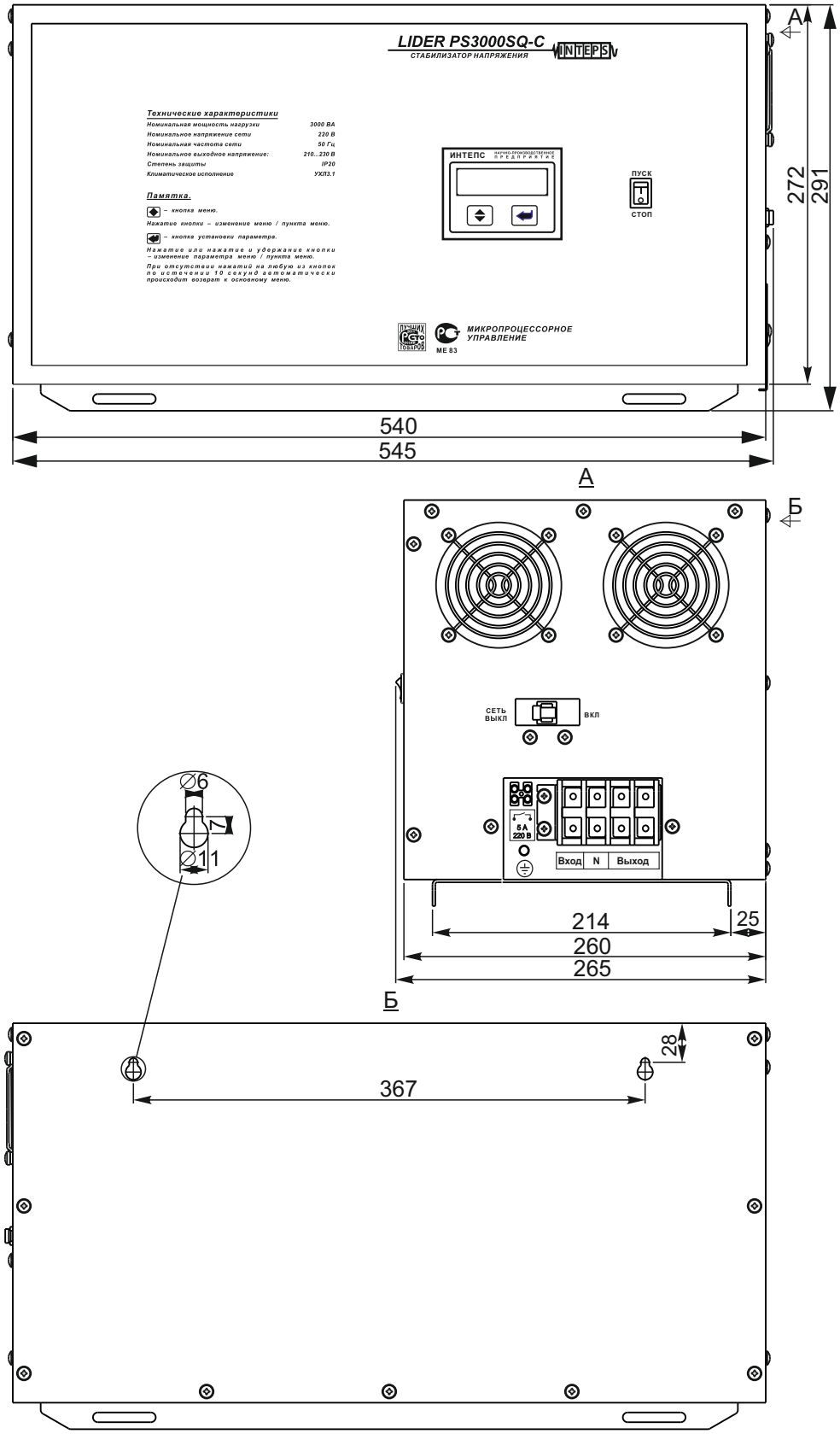

Габаритные и установочные размеры стабилизаторов напряжения переменного тока: LIDER PS3000SQ-C-15(25,40).

Стабилизатор напряжения переменного тока LIDER PS5000SQ-C

Технические характеристики.

	PS5000SQ-C-15	PS5000SQ-C-25	PS5000SQ-C-40
Входные параметры:			
Номинальное напряжение сети, В	220	220	220
Частота питающей сети, Гц	50	50	50
Рабочий диапазон входного напряжения, В	155…275	135…290	110…300
Номинальный диапазон входного напряжения, В	180…255	160…280	132…295
Максимальный ток, потребляемый из сети при изменении входного напряжения в номинальном диапазоне при номинальной нагрузке, А	28	32	38
Выходные параметры:			
Номинальное выходное напряжение, В	210..230	210..230	210..230
Точность стабилизации выходного напряжения при изменении входного в номинальном диапазоне, %	±0,9	±1,4	±1,8
Номинальная мощность нагрузки, ВА / ток нагрузки, А	5000 / 22,7	5000/22,7	5000/22,7
Изменение нагрузки, % от номинальной	0…100	0…100	0…100
Эксплуатационные параметры:			
Климатическое исполнение	УХЛ 3.1		
КПД, не менее	0,94		
Перегрузочная способность	при Рнагр от 1,1 до 1,5 Рном - 10 с при Рнагр от 1,5 Рном до 2 Рном - 5 с при Рнагр от 2 Рном до 4 Рном - 1 с при Рнагр > 4Рном – 0,5 с		
Форма выходного напряжения	не искажается		
Отклик на возмущение, мс	не более 40		
Скорость реакции на возмущение сети, В/с	не менее 300		
Уровень шума, дБА	не более 40		
Диапазон температур, °С	от минус 40 до +40		
Влажность	не более 98% при 25° С		
Габариты, Ш х Г х В, мм	420 х 408 х 910		
Масса, не более, кг	69	85	88
Индикация и сигнализация:			
Индикация на светодиодном пятиразрядном цифровом дисплее величины:			
- входного и выходного напряжения		есть	
- мощности нагрузки		есть	
- аварий сети и стабилизатора		есть	
Память кода причин последних 32-х отключений стабилизатором нагрузки		есть	
Контроль и защита:			
Контроль тока нагрузки		есть	
Отключение выхода при перегрузке с однократным автоматическим повторным включением (АПВ) через 10 с		есть	
Автоматический встроенный байпас		есть	
Быстродействующая защита от КЗ		≤10мс	
Класс защиты		IP20	
Установка:	напольная		

Подключение:

Стабилизатор подключается к сети и нагрузке через блок клеммных зажимов.

Стабилизатор напряжения переменного тока LIDER PS7500SQ-C

Технические характеристики

	PS7500SQ-C-15	PS7500SQ-C-25	PS7500SQ-C-40
Входные параметры:			
Номинальное напряжение сети, В	220	220	220
Частота питающей сети, Гц	50	50	50
Рабочий диапазон входного напряжения, В	155…275	135…290	110…300
Номинальный диапазон входного напряжения, В	180…255	160…280	132…295
Максимальный ток, потребляемый из сети при изменении входного напряжения в номинальном диапазоне при номинальной нагрузке, А	42	47	57
Выходные параметры:			
Номинальное выходное напряжение, В	210..230	210..230	210..230
Точность стабилизации выходного напряжения при изменении входного в номинальном диапазоне, %	±0,9	±1,4	±1,8
Номинальная мощность нагрузки, ВА / ток нагрузки, А	7500 / 34,1	7500/34,1	7500/34,1
Изменение нагрузки, % от номинальной	0…100	0…100	0…100
Эксплуатационные параметры:			
Климатическое исполнение	УХЛ 3.1		
КПД, не менее	0,94		
Перегрузочная способность	при Рнагр от 1,1 до 1,5 Рном - 10 с при Рнагр от 1,5 Рном до 2 Рном - 5 с при Рнагр от 2 Рном до 4 Рном - 1 с при Рнагр > 4Рном – 0,5 с		
Форма выходного напряжения	не искажается		
Отклик на возмущение, мс	не более 40		
Скорость реакции на возмущение сети, В/с	не менее 300		
Уровень шума, дБА	не более 40		
Диапазон температур, °С	от минус 40 до +40		
Влажность	не более 98% при 25° С		
Габариты, Ш х Г х В, мм	420 х 408 х 910		
Масса, не более, кг	103	108	109
Индикация и сигнализация:			
Индикация на светодиодном пятиразрядном цифровом дисплее величины:			
- входного и выходного напряжения		есть	
- мощности нагрузки		есть	
- аварий сети и стабилизатора		есть	
Память кода причин последних 32-х отключений стабилизатором нагрузки		есть	
Контроль и защита:			
Контроль тока нагрузки		есть	
Отключение выхода при перегрузке с однократным автоматическим повторным включением (АПВ) через 10 с		есть	
Автоматический встроенный байпас		есть	
Быстродействующая защита от КЗ		≤10мс	
Класс защиты		IP20	
Установка:	напольная		

Подключение:

Стабилизатор подключается к сети и нагрузке через блок клеммных зажимов.

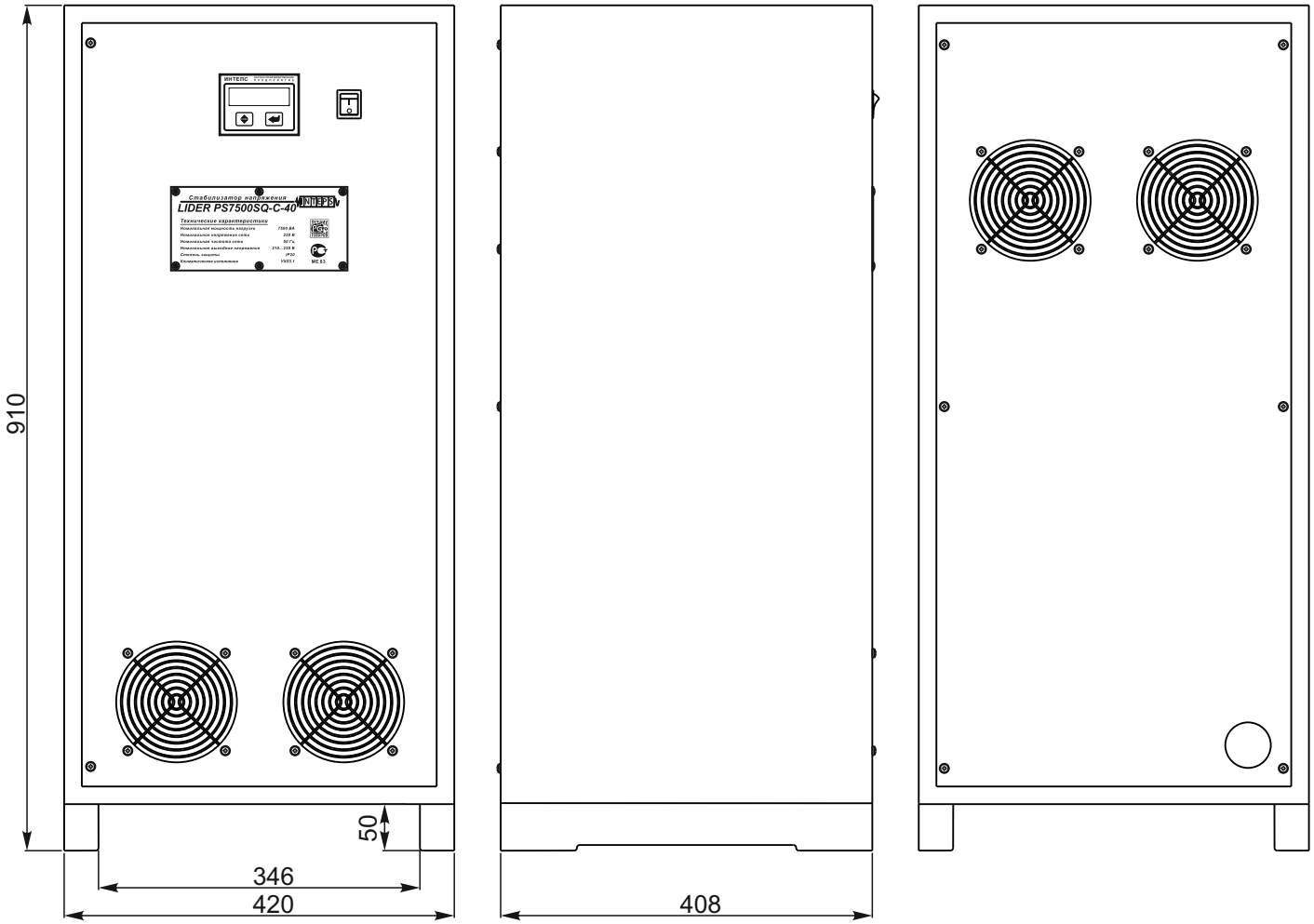

Габаритные и установочные размеры стабилизаторов напряжения переменного тока:
LIDER PS5000SQ-C-15(25,40), LIDER PS7500SQ-C-15(25,40), LIDER PS10000SQ-C-15.

Стабилизатор напряжения переменного тока LIDER PS10000SQ-C

Технические характеристики

	PS10000SQ-C-15	PS10000SQ-C-25	PS10000SQ-C-40
Входные параметры:			
Номинальное напряжение сети, В	220	220	220
Частота питающей сети, Гц	50	50	50
Рабочий диапазон входного напряжения, В	155…275	135…290	110…300
Номинальный диапазон входного напряжения, В	180…255	160…280	132…295
Максимальный ток, потребляемый из сети при изменении входного напряжения в номинальном диапазоне при номинальной нагрузке, А	56	63	76
Выходные параметры:			
Номинальное выходное напряжение, В	210..230	210..230	210..230
Точность стабилизации выходного напряжения при изменении входного в номинальном диапазоне, %	±0,9	±1,4	±1,8
Номинальная мощность нагрузки, ВА / ток нагрузки, А	10000 / 45,5	10000/45,5	10000/45,5
Изменение нагрузки, % от номинальной	0…100	0…100	0…100
Эксплуатационные параметры:			
Климатическое исполнение	УХЛ 3.1		
КПД, не менее	0,94		
Перегрузочная способность	при Рнагр от 1,1 до 1,5 Рном - 10 с при Рнагр от 1,5 Рном до 2 Рном - 5 с при Рнагр от 2 Рном до 4 Рном - 1 с при Рнагр > 4Рном – 0,5 с		
Форма выходного напряжения	не искажается		
Отклик на возмущение, мс	не более 40		
Скорость реакции на возмущение сети, В/с	не менее 300		
Уровень шума, дБА	не более 40		
Диапазон температур, °С	от минус 40 до +40		
Влажность	не более 98% при 25° С		
Габариты, Ш х Г х В, мм	486х470х1024		
Масса, не более, кг	110	134	140
Индикация и сигнализация:			
Индикация на светодиодном пятиразрядном цифровом дисплее величины:			
- входного и выходного напряжения		есть	
- мощности нагрузки		есть	
- аварий сети и стабилизатора		есть	
Память кода причин последних 32-х отключений стабилизатором нагрузки		есть	
Контроль и защита:			
Контроль тока нагрузки		есть	
Отключение выхода при перегрузке с однократным автоматическим повторным включением (АПВ) через 10 с		есть	
Автоматический встроенный байпас		есть	
Автоматический вводной выключатель с тепловым и электромагнитным расцепителем		есть	
Быстродействующая защита от КЗ		≤10мс	
Класс защиты		IP20	
Установка:	напольная		

Подключение:

Стабилизатор подключается к сети через клеммы автоматического выключателя АВ1. Нагрузка подключается к гальванически развязанному выходу стабилизатора через клеммы автоматического выключателя АВ2.

Стабилизатор напряжения переменного тока LIDER PS12000SQ-C

Технические характеристики.

	PS12000SQ-C-15	PS12000SQ-C-25	PS12000SQ-C-40
Входные параметры:			
Номинальное напряжение сети, В	220	220	220
Частота питающей сети, Гц	50	50	50
Рабочий диапазон входного напряжения, В	155…275	135…290	110…300
Номинальный диапазон входного напряжения, В	180…255	160…280	132…295
Максимальный ток, потребляемый из сети при изменении входного напряжения в номинальном диапазоне при номинальной нагрузке, А	67	75	91
Выходные параметры:			
Номинальное выходное напряжение, В	210..230	210..230	210..230
Точность стабилизации выходного напряжения при изменении входного в номинальном диапазоне, %	±0,9	±1,4	±1,8
Номинальная мощность нагрузки, ВА / ток нагрузки, А	12000 / 54,5	12000/54,5	12000/54,5
Изменение нагрузки, % от номинальной	0…100	0…100	0…100
Эксплуатационные параметры:			
Климатическое исполнение	УХЛ 3.1		
КПД, не менее	0,94		
Перегрузочная способность	при Рнагр от 1,1 до 1,5 Рном - 10 с при Рнагр от 1,5 Рном до 2 Рном - 5 с при Рнагр от 2 Рном до 4 Рном - 1 с при Рнагр > 4Рном – 0,5 с		
Форма выходного напряжения	не искажается		
Отклик на возмущение, мс	не более 40		
Скорость реакции на возмущение сети, В/с	не менее 300		
Уровень шума, дБА	не более 40		
Диапазон температур, °С	от минус 40 до +40		
Влажность	не более 98% при 25° С		
Габариты, Ш х Г х В, мм	486 х 470 х 1024		
Масса, не более, кг	115	134	158
Индикация и сигнализация:			
Индикация на светодиодном пятиразрядном цифровом дисплее величины:			
- входного и выходного напряжения		есть	
- мощности нагрузки		есть	
- аварий сети и стабилизатора		есть	
Память кода причин последних 32-х отключений стабилизатором нагрузки		есть	
Контроль и защита:			
Контроль тока нагрузки		есть	
Отключение выхода при перегрузке с однократным автоматическим повторным включением (АПВ) через 10 с		есть	
Автоматический встроенный байпас		есть	
Автоматический вводной выключатель с тепловым и электромагнитным расцепителем		есть	
Быстродействующая защита от КЗ		≤10мс	
Класс защиты		IP20	
Установка:	напольная		

Подключение:

Стабилизатор подключается к сети через клеммы автоматического выключателя АВ1. Нагрузка подключается к гальванически развязанному выходу стабилизатора через клеммы автоматического выключателя АВ2.

Стабилизатор напряжения переменного тока LIDER PS15000SQ-C

Технические характеристики

	PS15000SQ-C-15	PS15000SQ-C-25
Входные параметры:		
Номинальное напряжение сети, В	220	220
Частота питающей сети, Гц	50	50
Рабочий диапазон входного напряжения, В	155…275	135…290
Номинальный диапазон входного напряжения, В	180…255	160…280
Максимальный ток, потребляемый из сети при изменении входного напряжения в номинальном диапазоне при номинальной нагрузке, А	84	94
Выходные параметры:		
Номинальное выходное напряжение, В	210..230	210..230
Точность стабилизации выходного напряжения при изменении входного в номинальном диапазоне, %	±0,9	±1,4
Номинальная мощность нагрузки, ВА / ток нагрузки, А	15000 / 68,2	15000/68,2
Изменение нагрузки, % от номинальной	0…100	0…100
Эксплуатационные параметры:		
Климатическое исполнение	УХЛ 3.1	
КПД, не менее	0,94	
Перегрузочная способность	при Рнагр от 1,1 до 1,5 Рном - 10 с при Рнагр от 1,5 Рном до 2 Рном - 5 с при Рнагр от 2 Рном до 4 Рном - 1 с при Рнагр > 4Рном – 0,5 с	
Форма выходного напряжения	не искажается	
Отклик на возмущение, мс	не более 40	
Скорость реакции на возмущение сети, В/с	не менее 300	
Уровень шума, дБА	не более 40	
Диапазон температур, °С	от минус 40 до +40	
Влажность	не более 98% при 25° С	
Габариты, Ш х Г х В, мм	486х470х1024	
Масса, не более, кг	135	163
Индикация и сигнализация:		
Индикация на светодиодном пятиразрядном цифровом дисплее величины:		
- входного и выходного напряжения		есть
- мощности нагрузки		есть
- аварий сети и стабилизатора		есть
Память кода причин последних 32-х отключений стабилизатором нагрузки		есть
Контроль и защита:		
Контроль тока нагрузки		есть
Отключение выхода при перегрузке с однократным автоматическим повторным включением (АПВ) через 10 с		есть
Автоматический встроенный байпас		есть
Автоматический вводной выключатель с тепловым и электромагнитным расцепителем		есть
Быстродействующая защита от КЗ		≤10мс
Класс защиты		IP20
Установка:	напольная	

Подключение:

Стабилизатор подключается к сети через клеммы автоматического выключателя АВ1. Нагрузка подключается к гальванически развязанному выходу стабилизатора через клеммы автоматического выключателя АВ2.

Стабилизатор напряжения переменного тока LIDER PS20000SQ-C-25

Технические характеристики

Входные параметры:

Номинальное напряжение сети, В	220
Частота питающей сети, Гц	50
Рабочий диапазон входного напряжения, В	135…290
Номинальный диапазон входного напряжения, В	160…280
Максимальный ток, потребляемый из сети при изменении входного напряжения в номинальном диапазоне при номинальной нагрузке, А	131.3

Выходные параметры:

Номинальное выходное напряжение, В	210..230
Точность стабилизации выходного напряжения при изменении входного в номинальном диапазоне, %	±1,4
Номинальная мощность нагрузки, ВА / ток нагрузки, А	21000/95.5
Изменение нагрузки, % от номинальной	0…100

Эксплуатационные параметры:

Климатическое исполнение	УХЛ 3.1
КПД, не менее	0,94
Перегрузочная способность	при Рнагр от 1,1 до 1,5 Рном - 10 с при Рнагр от 1,5 Рном до 2 Рном - 5 с при Рнагр от 2 Рном до 4 Рном - 1 с при Рнагр > 4Рном – 0,5 с
Форма выходного напряжения	не искажается
Отклик на возмущение, мс	не более 40
Скорость реакции на возмущение сети, В/с	не менее 300
Уровень шума, дБА	не более 40
Диапазон температур, °С	от минус 40 до +40
Влажность	не более 98% при 25° С
Габариты, Ш х Г х В, мм	486х470х1024
Масса, не более, кг	192

Индикация и сигнализация:

Индикация на светодиодном пятиразрядном цифровом дисплее величины:	
- входного и выходного напряжения	есть
- мощности нагрузки	есть
- аварий сети и стабилизатора	есть
Память кода причин последних 32-х отключений стабилизатором нагрузки	есть

Контроль и защита:

Контроль тока нагрузки	есть
Отключение выхода при перегрузке с однократным автоматическим повторным включением (АПВ) через 10 с	есть
Автоматический встроенный байпас	есть
Автоматический вводной выключатель с тепловым и электромагнитным расцепителем	есть
Быстродействующая защита от КЗ	≤10мс
Класс защиты	IP20

Установка: напольная

Подключение:

Стабилизатор подключается к сети через клеммы автоматического выключателя АВ1. Нагрузка подключается к гальванически развязанному выходу стабилизатора через клеммы автоматического выключателя АВ2.

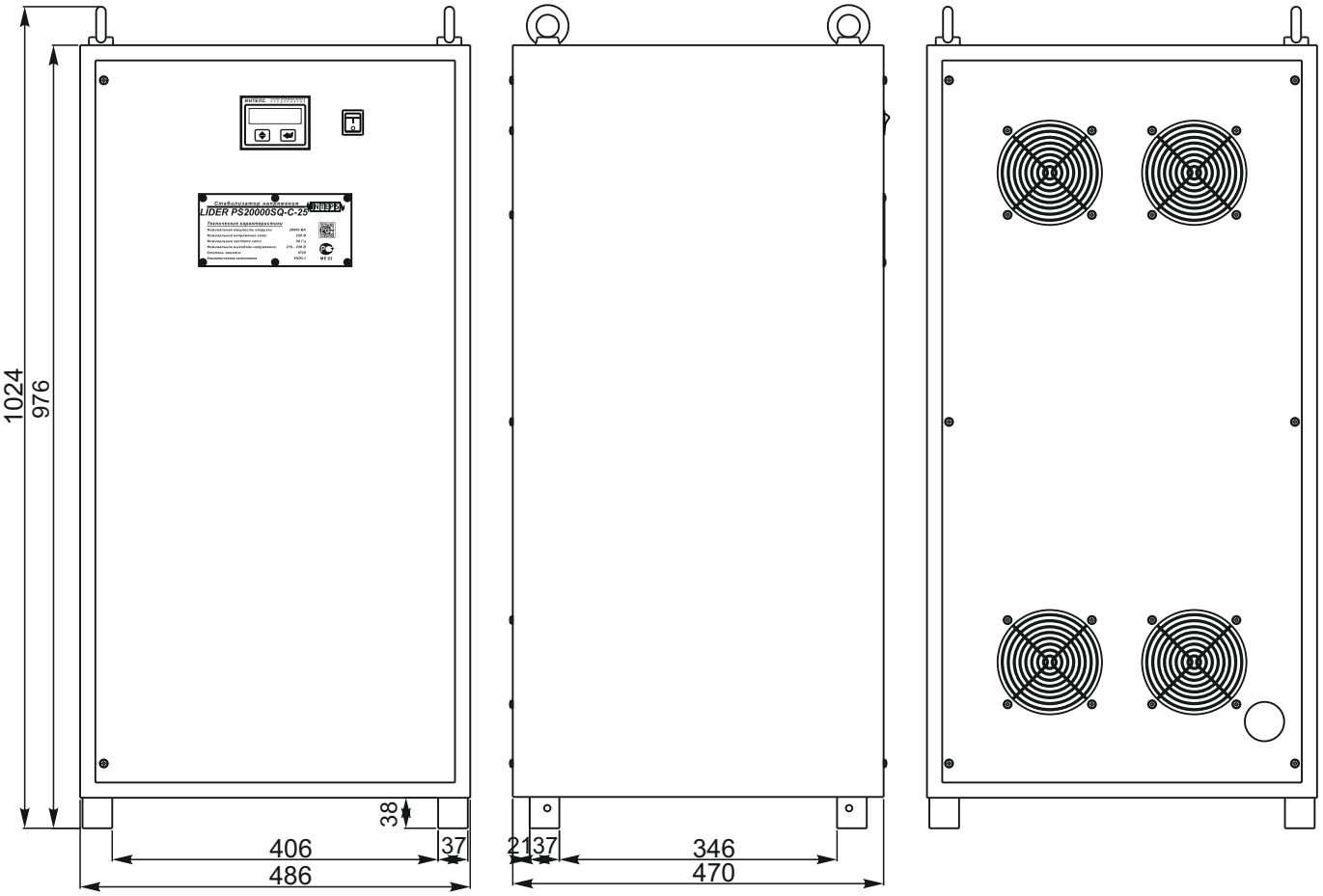

Габаритные и установочные размеры стабилизаторов напряжения переменного тока: LIDER PS10000SQ-C-25,40, LIDER PS12000SQ-C-15(25,40), LIDER PS15000SQ-C-15(25), LIDER PS20000SQ-C-25.

Однофазные стабилизаторы серии PSxxxxxSQ-DeLUXe

Однофазные стабилизаторы PS15000SQ-DeLUXe, PS20000SQ-DeLUXe, PS30000SQ-DeLUXe-15

Однофазные стабилизаторы PS30000SQ-DeLUXe-25, PS50000SQ-DeLUXe

INTEPS

Стабилизаторы напряжения переменного тока серии LIDER PSxxxxxSQ-DeLUXe

Электронные стабилизаторы напряжения переменного тока серии «SQ-DeLUXe» предназначены для питания стабилизированным напряжением с точностью 0,5 % мощного промышленного оборудования (оборудование для лазерной резки и обработки металлов, сварочное оборудование и т.п.), а также для систем энергоснабжения загородных домов.

Мощностной ряд серии «SQ-DeLUXe» включает в себя однофазные стабилизаторы мощностью от 15 кВА до 50 кВА и трёхфазные стабилизаторы на их основе мощностью от 45 кВА до 150 кВА. Выпускаются две модификации стабилизаторов, имеющие разный диапазон отклонения входного напряжения – 15% и 25%.

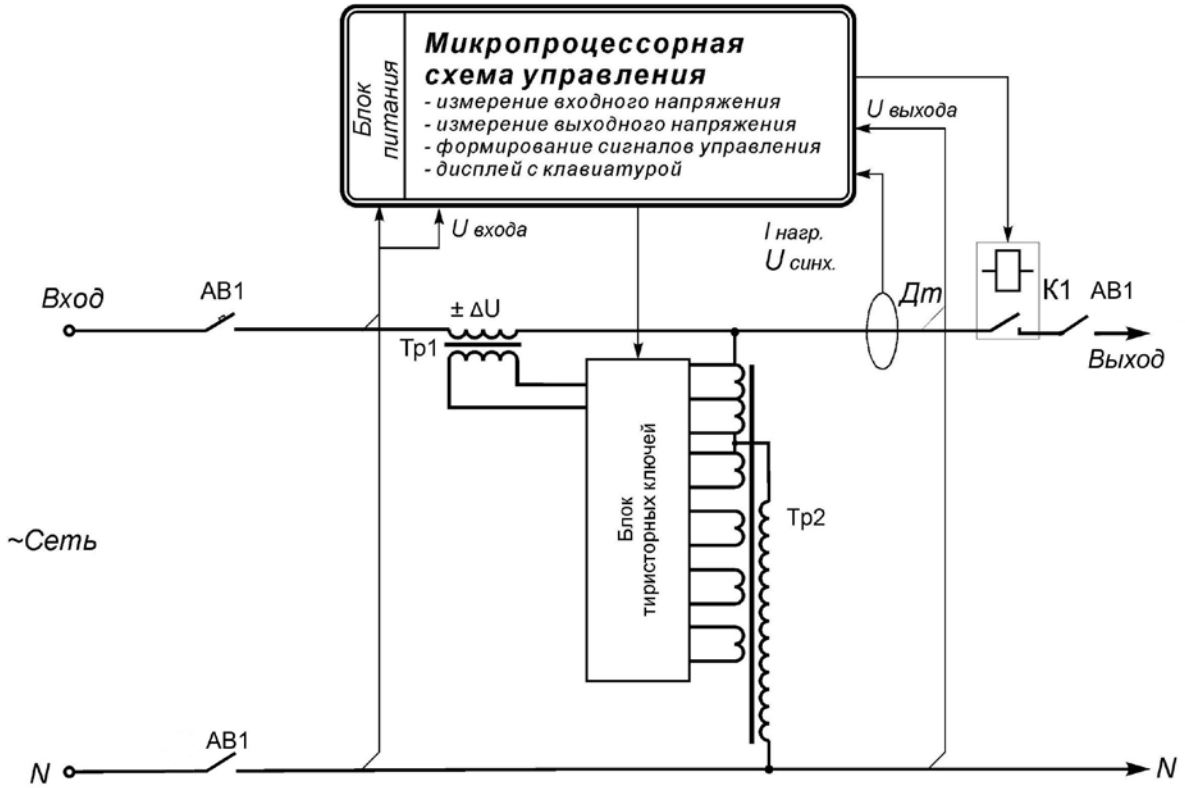

В стабилизаторах этой модели регулирование напряжения осуществляется за счет ступенчатого переключения по двоичному цифровому коду последовательно соединенных с помощью силовых ключей вольтодобавочных секций обмоток регулирующего трансформатора. Такое схемотехническое решение позволило предложить рынку ступенчатый стабилизатор с исключительно плавной регулировкой выходного напряжения – дискретность регулирования составляет 0,6 В.

Для обеспечения вывода информации о работе стабилизатора и изменения регулируемых параметров все стабилизаторы имеют цифровой светодиодный дисплей с 2-х кнопочной клавиатурой. Клавиатура дисплея позволяет вывести на экран информацию о величине входного и выходного напряжений стабилизатора, о мощности подключенной к стабилизатору нагрузки. С помощью клавиатуры производится также установка требуемого выходного напряжения (в диапазоне 210 В…230 В с дискретностью 1 В) и точности регулирования.

Стабилизаторы разработаны и серийно выпускаются в соответствии с ТУ 3468-001-49034602-99.

Конструктивно стабилизаторы выполнены в металлическом корпусе напольного исполнения с вентиляционными отверстиями.

Встраиваемые в системы электроснабжения промышленных и жилых зданий стабилизаторы серии «SQ-DeLUXe», как наиболее высокоточные, дают хороший энергосберегающий эффект, так как оборудование, работающее при номинальном напряжении, потребляет на 10-30% меньше электроэнергии, чем при работе в условиях повышенного либо «скачущего» напряжения.

Трехфазные стабилизаторы напряжения выполняются на основе трех однофазных стабилизаторов, организующих трехфазную сеть по схеме «звезда».

Подробнее в разделе «Трехфазные стабилизаторы на базе серийных однофазных».

Стабилизатор напряжения переменного тока LIDER PS15000SQ-DeLUXe

Технические характеристики

	PS15000SQ-DeLUXe-15	PS15000SQ-DeLUXe-25
Входные параметры:		
Номинальное напряжение сети, В	220	220
Частота питающей сети, Гц	50	50
Рабочий диапазон входного напряжения, В	155…275	135…290
Номинальный диапазон входного напряжения, В	180…255	160…280
Максимальный ток, потребляемый из сети при изменении входного напряжения в номинальном диапазоне при номинальной нагрузке, А	84	94
Выходные параметры:		
Номинальное выходное напряжение, В	210..230	210..230
Точность стабилизации выходного напряжения при изменении входного в номинальном диапазоне, %	±0,5	±0,5
Номинальная мощность нагрузки, ВА / ток нагрузки, А	15000 /68	15000/68
Изменение нагрузки, % от номинальной	0…100	0…100
Дискретность изменения выходного напряжения при регулировании, В	0,6	1
Эксплуатационные параметры:		
Климатическое исполнение	УХЛ 3.1	
КПД, не менее	0,97	
Перегрузочная способность:	при Рнагр от 1,1 до 1,5 Рном - 10 с при Рнагр от 1,5 Рном до 2 Рном - 5 с при Рнагр от 2 Рном до 4 Рном - 1 с при Рнагр > 4Рном - 0,5с	
Форма выходного напряжения	не искажается	
Отклик на возмущение, мс	не более 40	
Скорость реакции на возмущение сети, В/с	не менее 300	
Уровень шума, дБА	не более 40	
Диапазон температур, °С	от минус 40 до +40	
Влажность	не более 98% при 25° С	
Габариты, Ш х Г х В, мм	420 х 408х 910	
Масса, не более, кг	88	96
Индикация и сигнализация:		
Индикация на светодиодном пятиразрядном цифровом дисплее величины:		
- входного и выходного напряжения		есть
- мощности нагрузки		есть
- аварий сети и стабилизатора		есть
Память кода причин последних 32-х отключений стабилизатором нагрузки		есть
Контроль и защита:		
Контроль тока нагрузки		есть
Отключение выхода при перегрузке с однократным автоматическим повторным включением (АПВ) через 10 с		есть
Автоматический встроенный байпас		есть
Класс защиты		IP20
Установка:	напольная	

Подключение:

Стабилизатор подключается к сети и нагрузке через блок клеммных зажимов.

Стабилизатор напряжения переменного тока LIDER PS20000SQ-DeLUXe

Технические характеристики

	PS20000SQ-DeLUXe-15	PS20000SQ-DeLUXe-25
Входные параметры:		
Номинальное напряжение сети, В	220	220
Частота питающей сети, Гц	50	50
Рабочий диапазон входного напряжения, В	155…275	135…290
Номинальный диапазон входного напряжения, В	180…255	160…280
Максимальный ток, потребляемый из сети при изменении входного напряжения в номинальном диапазоне при номинальной нагрузке, А	117	132
Выходные параметры:		
Номинальное выходное напряжение, В	210..230	210..230
Точность стабилизации выходного напряжения при изменении входного в номинальном диапазоне, %	±0,5	±0,5
Номинальная мощность нагрузки, ВА / ток нагрузки, А	21000 / 95,5	21000/95,5
Изменение нагрузки, % от номинальной	0…100	0…100
Дискретность изменения выходного напряжения при регулировании, В	0,6	1
Эксплуатационные параметры:		
Климатическое исполнение	УХЛ 3.1	
КПД, не менее	0,97	
Перегрузочная способность:	при Рнагр от 1,1 до 1,5 Рном - 10 с при Рнагр от 1,5 Рном до 2 Рном - 5 с при Рнагр от 2 Рном до 4 Рном - 1 с при Рнагр > 4Рном - 0,5с	
Форма выходного напряжения	не искажается	
Отклик на возмущение, мс	не более 40	
Скорость реакции на возмущение сети, В/с	не менее 300	
Уровень шума, дБА	не более 40	
Диапазон температур, °С	от минус 40 до +40	
Влажность	не более 98% при 25° С	
Габариты, Ш х Г х В, мм	420 х 408 х 910	
Масса, не более, кг	93	108

Индикация и сигнализация:

Индикация на светодиодном пятиразрядном цифровом дисплее величины:	
- входного и выходного напряжения	есть
- мощности нагрузки	есть
- аварий сети и стабилизатора	есть
Память кода причин последних 32-х отключений стабилизатором нагрузки	есть

Контроль и защита:

Контроль тока нагрузки	есть
Отключение выхода при перегрузке с однократным автоматическим повторным включением (АПВ) через 10 с	есть
Автоматический встроенный байпас	есть
Класс защиты	IP20

Установка: напольная

Подключение:

Стабилизатор подключается к сети и нагрузке через блок клеммных зажимов.

Стабилизатор напряжения переменного тока LIDER PS30000SQ-DeLUXe

Технические характеристики

	PS30000SQ-DeLUXe-15	PS30000SQ-DeLUXe-25
Входные параметры:		
Номинальное напряжение сети, В	220	220
Частота питающей сети, Гц	50	50
Рабочий диапазон входного напряжения, В	155…275	135…290
Номинальный диапазон входного напряжения, В	180…255	160…280
Максимальный ток, потребляемый из сети при изменении входного напряжения в номинальном диапазоне при номинальной нагрузке, А	184	207
Выходные параметры:		
Номинальное выходное напряжение, В	210..230	210..230
Точность стабилизации выходного напряжения при изменении входного в номинальном диапазоне, %	±0,5	±0,5
Номинальная мощность нагрузки, ВА / ток нагрузки, А	33000 /150	33000/150
Изменение нагрузки, % от номинальной	0…100	0…100
Дискретность изменения выходного напряжения при регулировании, В	0,6	1
Эксплуатационные параметры:		
Климатическое исполнение	УХЛ 3.1	
КПД, не менее	0,97	
Перегрузочная способность:	при Рнагр от 1,1 до 1,5 Рном - 10 с при Рнагр от 1,5 Рном до 2 Рном - 5 с при Рнагр от 2 Рном до 4 Рном - 1 с при Рнагр > 4Рном - 0,5с	
Форма выходного напряжения	не искажается	
Отклик на возмущение, мс	не более 40	
Скорость реакции на возмущение сети, В/с	не менее 300	
Уровень шума, дБА	не более 40	
Диапазон температур, °С	от минус 40 до +40	
Влажность	не более 98% при 25° С	
Габариты, Ш х Г х В, мм	420x408x910	486x470x1024
Масса, не более, кг	104	155
Индикация и сигнализация:		
Индикация на светодиодном пятиразрядном цифровом дисплее величины:		
- входного и выходного напряжения		есть
- мощности нагрузки		есть
- аварий сети и стабилизатора		есть
Память кода причин последних 32-х отключений стабилизатором нагрузки		есть
Контроль и защита:		
Контроль тока нагрузки		есть
Отключение выхода при перегрузке с однократным автоматическим повторным включением (АПВ) через 10 с		есть
Автоматический встроенный байпас		есть
Класс защиты		IP20
Установка:	напольная	

Подключение:

Стабилизатор подключается к сети и нагрузке через блок клеммных зажимов.

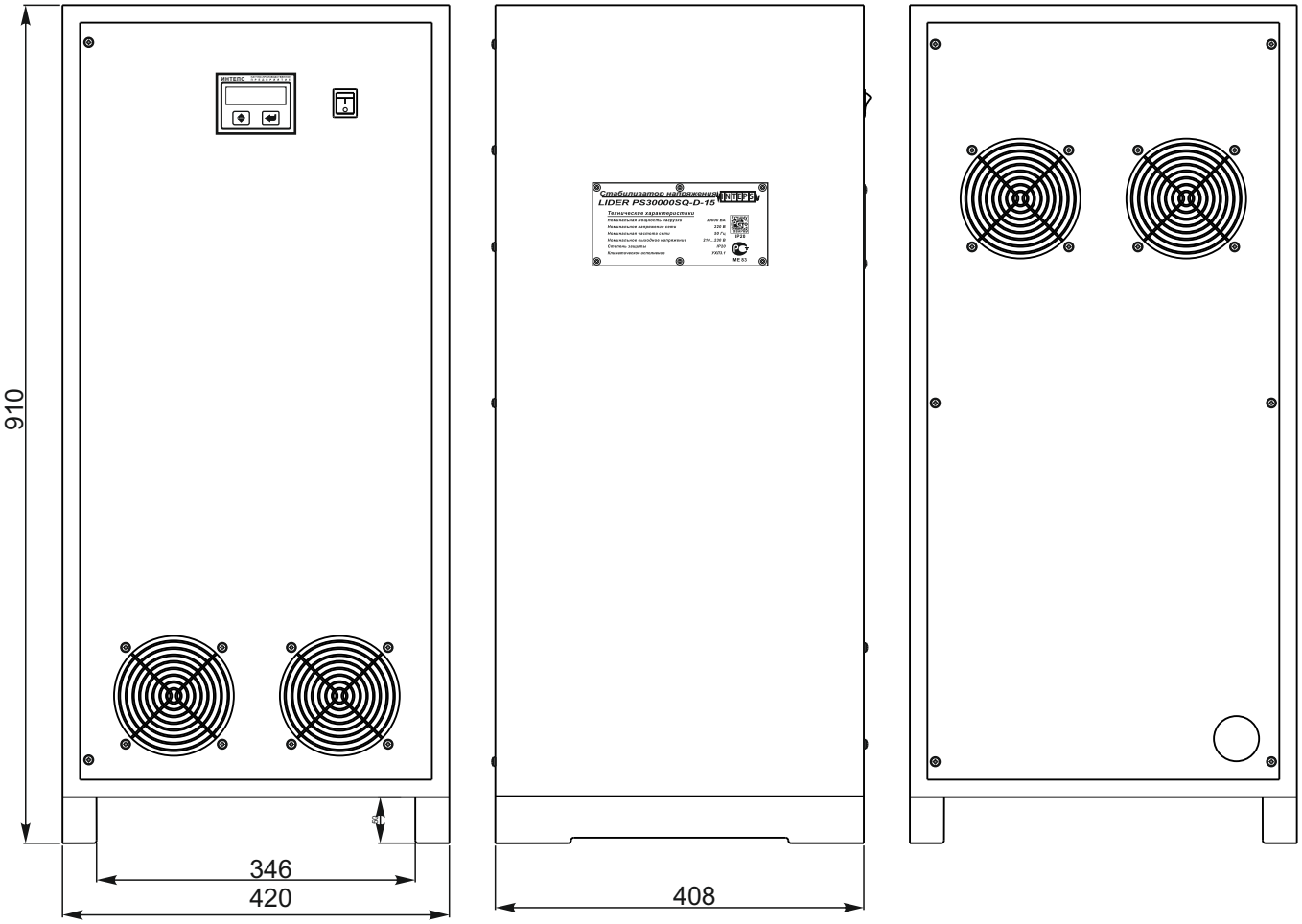

Габаритные и установочные размеры стабилизаторов напряжения переменного тока:
LIDER PS15000SQ-DeLUXe-15(25), LIDER PS20000SQ-DeLUXe-15(25),
LIDER PS30000SQ-DeLUXe-15.

Стабилизатор напряжения переменного тока LIDER PS50000SQ-DeLUXe

Технические характеристики

	PS50000SQ-DeLUXe-15	PS50000SQ-DeLUXe-25
Входные параметры:		
Номинальное напряжение сети, В	220	220
Частота питающей сети, Гц	50	50
Рабочий диапазон входного напряжения, В	155…275	135…290
Номинальный диапазон входного напряжения, В	180…255	160…280
Максимальный ток, потребляемый из сети при изменении входного напряжения в номинальном диапазоне при номинальной нагрузке, А	278	313
Выходные параметры:		
Номинальное выходное напряжение, В	210..230	210..230
Точность стабилизации выходного напряжения при изменении входного в номинальном диапазоне, %	±0,5	±0,5
Номинальная мощность нагрузки, ВА / ток нагрузки, А	50000 / 227,3	50000/227,3
Изменение нагрузки, % от номинальной	0…100	0…100
Дискретность изменения выходного напряжения при регулировании, В	0,6	1
Эксплуатационные параметры:		
Климатическое исполнение	УХЛ 3.1	
КПД, не менее	0,97	
Перегрузочная способность:	при Рнагр от 1,1 до 1,5 Рном - 10 с при Рнагр от 1,5 Рном до 2 Рном - 5 с при Рнагр от 2 Рном до 4 Рном - 1 с при Рнагр > 4Рном - 0,5с	
Форма выходного напряжения	не искажается	
Отклик на возмущение, мс	не более 40	
Скорость реакции на возмущение сети, В/с	не менее 300	
Уровень шума, дБА	не более 40	
Диапазон температур, °С	от минус 40 до +40	
Влажность	не более 98% при 25° С	
Габариты, Ш х Г х В, мм	486х470 х1024	
Масса, не более, кг	160	196

Индикация и сигнализация:

Индикация на светодиодном пятиразрядном цифровом дисплее величины:	
- входного и выходного напряжения	есть
- мощности нагрузки	есть
- аварий сети и стабилизатора	есть
Память кода причин последних 32-х отключений стабилизатором нагрузки	есть

Контроль и защита:

Контроль тока нагрузки	есть
Отключение выхода при перегрузке с однократным автоматическим повторным включением (АПВ) через 10 с	есть
Автоматический встроенный байпас	есть
Автоматический вводной выключатель с тепловым и электромагнитным расцепителем	есть
Класс защиты	IP20

Установка: напольная

Подключение:

Стабилизатор подключается к сети и нагрузке через клеммы автоматического выключателя.

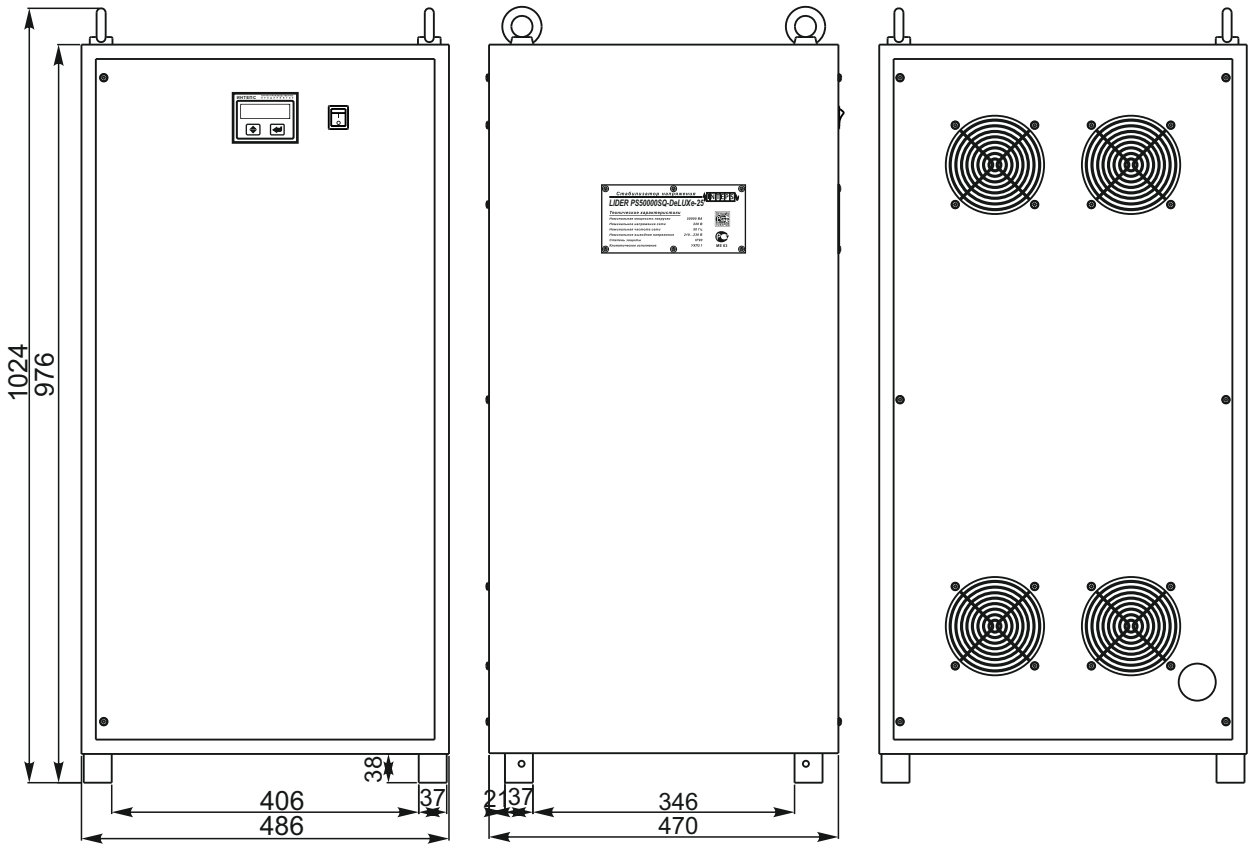

Габаритные и установочные размеры стабилизаторов напряжения переменного тока:
LIDER PS30000SQ-DeLUXe-25, LIDER PS50000SQ-DeLUXe-15(25).

Однофазные стабилизаторы серии PSxxxxxSQ-E

Однофазные стабилизаторы PS5000SQ-E, PS7500SQ-E, PS10000SQ-E, PS15000SQ-E, PS20000SQ-E

Однофазные стабилизаторы PS30000SQ-E, PS50000SQ-E

INTEPS

Источник эталонного напряжения переменного тока LIDER PS5000SQ-E

Технические характеристики

Входные параметры:

Номинальное напряжение сети, В	220
Частота питающей сети, Гц	50
Номинальный диапазон входного напряжения, В	198…242
Максимальный ток, потребляемый из сети при изменении входного напряжения в номинальном диапазоне при номинальной нагрузке, А	26

Выходные параметры:

Номинальное выходное напряжение, В	180…250
Точность стабилизации выходного напряжения при изменении входного в номинальном диапазоне, %	±0,5
Дискретность установки выходного напряжения, В	1
Номинальная мощность нагрузки, ВА / ток нагрузки, А	5000 / 22,7
Изменение нагрузки, % от номинальной	0…100

Эксплуатационные параметры:

Климатическое исполнение	УХЛ 3.1
КПД, не менее	0,97
Перегрузочная способность	при Рнагр от 1,1 до 1,5 Рном - 10 с при Рнагр от 1,5 Рном до 2 Рном - 5 с при Рнагр от 2 Рном до 4 Рном - 1 с при Рнагр > 4Рном – 0,5 с
Форма выходного напряжения	не искажается
Отклик на возмущение, мс	не более 40
Скорость реакции на возмущение сети, В/с	не менее 300
Уровень шума, дБА	не более 40
Диапазон температур, °С	от минус 40 до +40
Влажность	не более 98% при 25° С
Габариты, Ш х Г х В, мм	420 х 408 х 910
Масса, не более, кг	58

Индикация и сигнализация:

Индикация на светодиодном пятиразрядном цифровом дисплее величины:

- входного и выходного напряжения	есть
- мощности нагрузки	есть
- аварий сети и источника	есть
Память кода причин последних 32-х отключений нагрузки	есть

Контроль и защита:

Контроль тока нагрузки	есть
Отключение выхода при перегрузке с однократным автоматическим повторным включением (АПВ) через 10 с	есть
Быстродействующая защита от КЗ	≤10 мс
Класс защиты	IP20

Установка: напольная

Подключение:

Источник подключается к сети и нагрузке через блок клеммных зажимов.

Источник эталонного напряжения переменного тока LIDER PS7500SQ-E

Технические характеристики

Входные параметры:

Номинальное напряжение сети, В	220
Частота питающей сети, Гц	50
Номинальный диапазон входного напряжения, В	198…242
Максимальный ток, потребляемый из сети при изменении входного напряжения в номинальном диапазоне при номинальной нагрузке, А	38

Выходные параметры:

Номинальное выходное напряжение, В	180…250
Точность стабилизации выходного напряжения при изменении входного в номинальном диапазоне, %	±0,5
Дискретность установки выходного напряжения, В	1
Номинальная мощность нагрузки, ВА / ток нагрузки, А	7500 / 34,1
Изменение нагрузки, % от номинальной	0…100

Эксплуатационные параметры:

Климатическое исполнение	УХЛ 3.1
КПД, не менее	0,97
Перегрузочная способность	при Рнагр от 1,1 до 1,5 Рном - 10 с при Рнагр от 1,5 Рном до 2 Рном - 5 с при Рнагр от 2 Рном до 4 Рном - 1 с при Рнагр > 4Рном – 0,5 с
Форма выходного напряжения	не искажается
Отклик на возмущение, мс	не более 40
Скорость реакции на возмущение сети, В/с	не менее 300
Уровень шума, дБА	не более 40
Диапазон температур, °С	от минус 40 до +40
Влажность	не более 98% при 25° С
Габариты, Ш х Г х В, мм	420 х 408х 910
Масса, не более, кг	67

Индикация и сигнализация:

Индикация на светодиодном пятиразрядном цифровом дисплее величины:

- входного и выходного напряжения	есть
- мощности нагрузки	есть
- аварий сети и источника	есть
Память кода причин последних 32-х отключений нагрузки	есть

Контроль и защита:

Контроль тока нагрузки	есть
Отключение выхода при перегрузке с однократным автоматическим повторным включением (АПВ) через 10 с	есть
Быстродействующая защита от КЗ	≤10 мс
Класс защиты	IP20

Установка: напольная

Подключение:

Источник подключается к сети и нагрузке через блок клеммных зажимов.

Источник эталонного напряжения переменного тока LIDER PS10000SQ-E

Технические характеристики

Входные параметры:

Номинальное напряжение сети, В	220
Частота питающей сети, Гц	50
Номинальный диапазон входного напряжения, В	198…242
Максимальный ток, потребляемый из сети при изменении входного напряжения в номинальном диапазоне при номинальной нагрузке, А	51

Выходные параметры:

Номинальное выходное напряжение, В	180…250
Точность стабилизации выходного напряжения при изменении входного в номинальном диапазоне, %	±0,5
Дискретность установки выходного напряжения, В	1
Номинальная мощность нагрузки, ВА / ток нагрузки, А	10000 / 45,5
Изменение нагрузки, % от номинальной	0…100

Эксплуатационные параметры:

Климатическое исполнение	УХЛ 3.1
КПД, не менее	0,97
Перегрузочная способность	при Рнагр от 1,1 до 1,5 Рном - 10 с при Рнагр от 1,5 Рном до 2 Рном - 5 с при Рнагр от 2 Рном до 4 Рном - 1 с при Рнагр > 4Рном – 0,5 с
Форма выходного напряжения	не искажается
Отклик на возмущение, мс	не более 40
Скорость реакции на возмущение сети, В/с	не менее 300
Уровень шума, дБА	не более 40
Диапазон температур, °С	от минус 40 до +40
Влажность	не более 98% при 25° С
Габариты, Ш х Г х В, мм	420 х 408 х 910
Масса, не более, кг	76

Индикация и сигнализация:

Индикация на светодиодном пятиразрядном цифровом дисплее величины:

- входного и выходного напряжения	есть
- мощности нагрузки	есть
- аварий сети и источника	есть
Память кода причин последних 32-х отключений нагрузки	есть

Контроль и защита:

Контроль тока нагрузки	есть
Отключение выхода при перегрузке с однократным автоматическим повторным включением (АПВ) через 10 с	есть
Быстродействующая защита от КЗ	≤10 мс
Класс защиты	IP20

Установка: напольная

Подключение:

Источник подключается к сети и нагрузке через блок клеммных зажимов.

Источник эталонного напряжения переменного тока LIDER PS15000SQ-E.

Технические характеристики.

Входные параметры:

Номинальное напряжение сети, В	220
Частота питающей сети, Гц	50
Номинальный диапазон входного напряжения, В	198…242
Максимальный ток, потребляемый из сети при изменении входного напряжения в номинальном диапазоне при номинальной нагрузке, А	76

Выходные параметры:

Номинальное выходное напряжение, В	180…250
Точность стабилизации выходного напряжения при изменении входного в номинальном диапазоне, %	±0,5
Дискретность установки выходного напряжения, В	1
Номинальная мощность нагрузки, ВА / ток нагрузки, А	15000 / 68,2
Изменение нагрузки, % от номинальной	0…100

Эксплуатационные параметры:

Климатическое исполнение	УХЛ 3.1
КПД, не менее	0,97
Перегрузочная способность	при Рнагр от 1,1 до 1,5 Рном - 10 с при Рнагр от 1,5 Рном до 2 Рном - 5 с при Рнагр от 2 Рном до 4 Рном - 1 с при Рнагр > 4Рном – 0,5 с
Форма выходного напряжения	не искажается
Отклик на возмущение, мс	не более 40
Скорость реакции на возмущение сети, В/с	не менее 300
Уровень шума, дБА	не более 40
Диапазон температур, °С	от минус 40 до +40
Влажность	не более 98% при 25° С
Габариты, Ш х Г х В, мм	420 х 408 х 910
Масса, не более, кг	95

Индикация и сигнализация:

Индикация на светодиодном пятиразрядном цифровом дисплее величины:	
- входного и выходного напряжения	есть
- мощности нагрузки	есть
- аварий сети и источника	есть
Память кода причин последних 32-х отключений нагрузки	есть

Контроль и защита:

Контроль тока нагрузки	есть
Отключение выхода при перегрузке с однократным автоматическим повторным включением (АПВ) через 10 с	есть
Быстродействующая защита от КЗ	≤10 мс
Класс защиты	IP20

Установка: напольная

Подключение:

Источник подключается к сети и нагрузке через блок клеммных зажимов.

Источник эталонного напряжения переменного тока LIDER PS20000SQ-E

Технические характеристики

Входные параметры:

Номинальное напряжение сети, В	220
Частота питающей сети, Гц	50
Номинальный диапазон входного напряжения, В	198…242
Максимальный ток, потребляемый из сети при изменении входного напряжения в номинальном диапазоне при номинальной нагрузке, А	107

Выходные параметры:

Номинальное выходное напряжение, В	180…250
Точность стабилизации выходного напряжения при изменении входного в номинальном диапазоне, %	±0,5
Дискретность установки выходного напряжения, В	1
Номинальная мощность нагрузки, ВА / ток нагрузки, А	21000 / 95,5
Изменение нагрузки, % от номинальной	0…100

Эксплуатационные параметры:

Климатическое исполнение	УХЛ 3.1
КПД, не менее	0,97
Перегрузочная способность	при Рнагр от 1,1 до 1,5 Рном - 10 с при Рнагр от 1,5 Рном до 2 Рном - 5 с при Рнагр от 2 Рном до 4 Рном - 1 с при Рнагр > 4Рном – 0,5 с
Активная потребляемая мощность на холостом ходу	не более 30 Вт
Форма выходного напряжения	не искажается
Отклик на возмущение, мс	не более 40
Скорость реакции на возмущение сети, В/с	не менее 300
Уровень шума, дБА	не более 40
Диапазон температур, °С	от минус 40 до +40
Влажность	не более 98% при 25° С
Габариты, Ш х Г х В, мм	420 х 408 х 910
Масса, не более, кг	103

Индикация и сигнализация:

Индикация на светодиодном пятиразрядном цифровом дисплее величины:

- входного и выходного напряжения	есть
- мощности нагрузки	есть
- аварий сети и источника	есть
Память кода причин последних 32-х отключений нагрузки	есть

Контроль и защита:

Контроль тока нагрузки	есть
Отключение выхода при перегрузке с однократным автоматическим повторным включением (АПВ) через 10 с	есть
Быстродействующая защита от КЗ	≤10 мс
Класс защиты	IP20

Установка: напольная

Подключение:

Источник подключается к сети и нагрузке через блок клеммных зажимов.

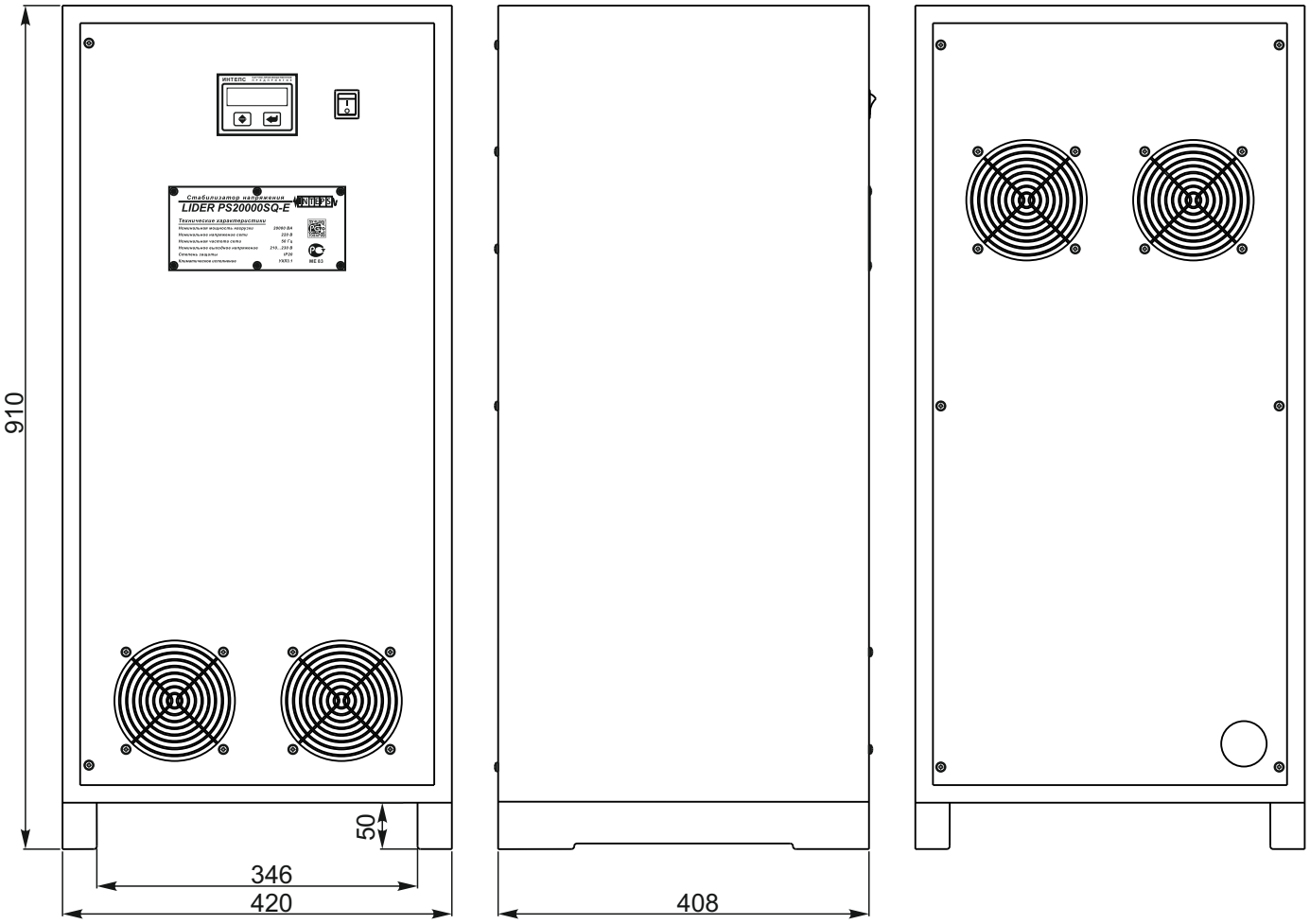

Габаритные и установочные размеры источников эталонного напряжения переменного тока:
LIDER PS5000SQ-E, LIDER PS7500SQ-E, LIDER PS10000SQ-E,
LIDER PS15000SQ-E, LIDER PS20000SQ-E.

Источник эталонного напряжения переменного тока LIDER PS30000SQ-E

Технические характеристики

Входные параметры:

Номинальное напряжение сети, В	220
Частота питающей сети, Гц	50
Номинальный диапазон входного напряжения, В	198…242
Максимальный ток, потребляемый из сети при изменении входного напряжения в номинальном диапазоне при номинальной нагрузке, А	167

Выходные параметры:

Номинальное выходное напряжение, В	180…250
Точность стабилизации выходного напряжения при изменении входного в номинальном диапазоне, %	±0,5
Дискретность установки выходного напряжения, В	1
Номинальная мощность нагрузки, ВА / ток нагрузки, А	33000 / 150
Изменение нагрузки, % от номинальной	0…100

Эксплуатационные параметры:

Климатическое исполнение	УХЛ 3.1
КПД, не менее	0,97
Перегрузочная способность	при Рнагр от 1,1 до 1,5 Рном - 10 с при Рнагр от 1,5 Рном до 2 Рном - 5 с при Рнагр от 2 Рном до 4 Рном - 1 с при Рнагр > 4Рном – 0,5 с
Форма выходного напряжения	не искажается
Отклик на возмущение, мс	не более 40
Скорость реакции на возмущение сети, В/с	не менее 300
Уровень шума, дБА	не более 40
Диапазон температур, °С	от минус 40 до +40
Влажность	не более 98% при 25° С
Габариты, Ш х Г х В, мм	486х470х1024
Масса, не более, кг	130

Индикация и сигнализация:

Индикация на светодиодном пятиразрядном цифровом дисплее величины:

- входного и выходного напряжения	есть
- мощности нагрузки	есть
- аварий сети и источника	есть
Память кода причин последних 32-х отключений нагрузки	есть

Контроль и защита:

Контроль тока нагрузки	есть
Отключение выхода при перегрузке с однократным автоматическим повторным включением (АПВ) через 10 с	есть
Автоматический вводной выключатель с тепловым и электромагнитным расцепителем	есть
Быстродействующая защита от КЗ	≤10 мс
Класс защиты	IP20

Установка: напольная

Подключение:

Источник подключается к сети через клеммы автоматического выключателя (АВ).
Нагрузка подключается к выходу источника через клеммы АВ.

Источник эталонного напряжения переменного тока LIDER PS50000SQ-E

Технические характеристики

Входные параметры:

Номинальное напряжение сети, В	220
Частота питающей сети, Гц	50
Номинальный диапазон входного напряжения, В	198…242
Максимальный ток, потребляемый из сети при изменении входного напряжения в номинальном диапазоне при номинальной нагрузке, А	253

Выходные параметры:

Номинальное выходное напряжение, В	180…250
Точность стабилизации выходного напряжения при изменении входного в номинальном диапазоне, %	±0,5
Дискретность установки выходного напряжения, В	1
Номинальная мощность нагрузки, ВА / ток нагрузки, А	50000 / 227,3
Изменение нагрузки, % от номинальной	0…100

Эксплуатационные параметры:

Климатическое исполнение	УХЛ 3.1
КПД, не менее	0,97
Перегрузочная способность	при Рнагр от 1,1 до 1,5 Рном - 10 с при Рнагр от 1,5 Рном до 2 Рном - 5 с при Рнагр от 2 Рном до 4 Рном - 1 с при Рнагр > 4Рном – 0,5 с
Активная потребляемая мощность на холостом ходу	не более 60 Вт
Форма выходного напряжения	не искажается
Отклик на возмущение, мс	не более 40
Скорость реакции на возмущение сети, В/с	не менее 300
Уровень шума, дБА	не более 40
Диапазон температур, °С	от минус 40 до +40
Влажность	не более 98% при 25° С
Габариты, Ш х Г х В, мм	486х470х1024
Масса, не более, кг	193

Индикация и сигнализация:

Индикация на светодиодном пятиразрядном цифровом дисплее величины:

- входного и выходного напряжения	есть
- мощности нагрузки	есть
- аварий сети и стабилизатора	есть
Память кода причин последних 32-х отключений нагрузки	есть

Контроль и защита:

Контроль тока нагрузки	есть
Отключение выхода при перегрузке с однократным автоматическим повторным включением (АПВ) через 10 с	есть
Автоматический вводной выключатель с тепловым и электромагнитным расцепителем	есть
Быстродействующая защита от КЗ	≤10 мс
Класс защиты	IP20

Установка: напольная

Подключение:

Источник подключается к сети через клеммы автоматического выключателя (АВ).
Нагрузка подключается к выходу источника через клеммы АВ.

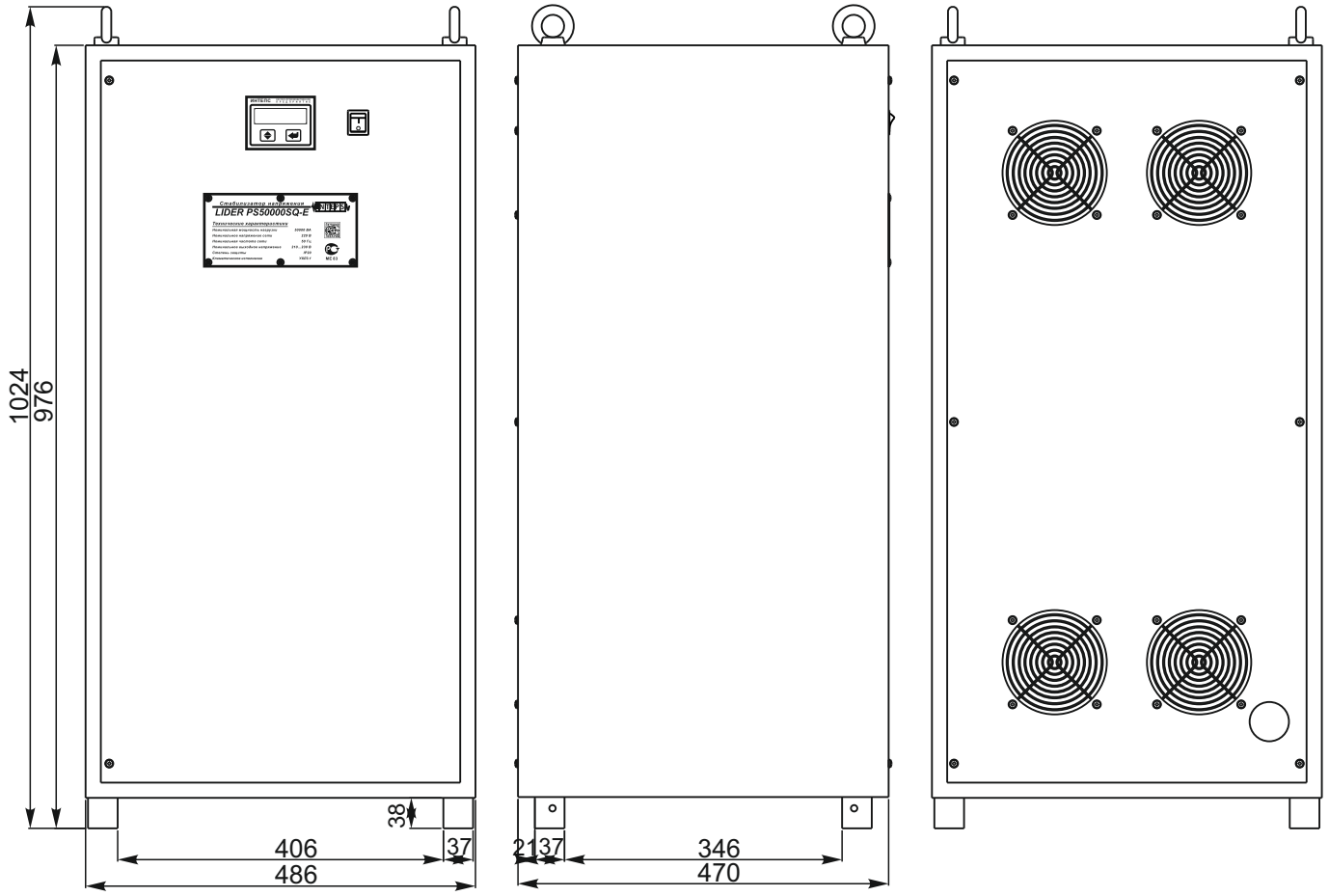

Габаритные и установочные размеры источников эталонного напряжения переменного тока:
LIDER PS30000SQ-E, LIDER PS50000SQ-E.

Однофазные стабилизаторы серии PSxxxxxSQ-EV

Однофазные стабилизаторы
PS10000SQ-EV, PS15000SQ-EV

Однофазные стабилизаторы
PS20000SQ-EV, PS30000SQ-EV

INTEPS

Электронные регуляторы напряжения серии LIDER PSxxxxxSQ-EV.

Серия электронных регуляторов напряжения переменного тока LIDER PSxxxxxSQ-EV включает в себя однофазные приборы мощностью от 10 кВА до 30 кВА и трехфазные на их основе, мощностью от 30 кВА до 100 кВА.

Электронный регулятор напряжения серии «SQ-EV» является быстродействующим прибором, способным изменять напряжение на выходе с 165 В до 270 В менее чем, за 60 мс. Устройство позволяет устанавливать любое напряжение в этом диапазоне, с шагом в 2 В. Регулятор предназначен для проведения испытаний электротехнической продукции и дает возможность исследовать в подключаемых электротехнических устройствах переходные процессы, связанные с изменением входного напряжения, что позволяет оценить выходные характеристики испытуемого изделия.

Данное оборудование разработано специально для лабораторий, испытательных центров, НИИ.

Управление регулятором осуществляется посредством клавиатуры, расположенной на лицевой панели вместе с индикацией или дистанционно, через интерфейс, с использованием протокола «Modbus» и выходом на порт RS232. Использование стандартного протокола передачи данных и конвертеров интерфейса RS232/USB или RS232/Ethernet вместе с персональным компьютером позволяет пользователю с помощью доступных средств диспетчерского контроля и сбора данных создать собственную оболочку для удаленного управления регулятором (группой регуляторов) с централизованного пульта с одновременным изменением выходных напряжений регуляторов на разных рабочих местах.

Электронный регулятор напряжения LIDER PS10000SQ-EV

Технические характеристики

Входные параметры:

Номинальное напряжение сети, В	220
Частота питающей сети, Гц	50
Номинальный диапазон входного напряжения, В	198…242
Максимальный ток, потребляемый из сети при изменении входного напряжения в номинальном диапазоне при номинальной нагрузке, А	51

Выходные параметры:

Номинальное выходное напряжение, В	165…270
Точность стабилизации выходного напряжения при изменении входного в номинальном диапазоне, %	±1
Дискретность установки выходного напряжения, В	1
Номинальная мощность нагрузки, ВА / ток нагрузки, А	10000 / 45,5
Изменение нагрузки, % от номинальной	0…100

Эксплуатационные параметры:

Климатическое исполнение	УХЛ 3.1
КПД, не менее	0,97
Перегрузочная способность	при Рнагр от 1,1 до 1,5 Рном - 10 с при Рнагр от 1,5 Рном до 2 Рном - 5 с при Рнагр от 2 Рном до 4 Рном - 1 с при Рнагр > 4Рном – 0,5 с
Форма выходного напряжения	не искажается
Отклик на возмущение, мс	не более 40
Скорость реакции на возмущение сети, В/с	не менее 300
Уровень шума, дБА	не более 40
Диапазон температур, °С	от минус 40 до +40
Влажность	не более 98% при 25° С
Габариты, Ш х Г х В, мм	420 х 408 х 910
Масса, не более, кг	105

Индикация и сигнализация:

Индикация на светодиодном пятиразрядном цифровом дисплее величины:

- входного и выходного напряжения	есть
- мощности нагрузки	есть
- аварий сети и источника	есть
Память кода причин последних 32-х отключений нагрузки	есть

Контроль и защита:

Контроль тока нагрузки	есть
Отключение выхода при перегрузке с однократным автоматическим повторным включением (АПВ) через 10 с	есть
Быстродействующая защита от КЗ	≤10 мс
Класс защиты	IP20

Установка: напольная

Подключение:

Регулятор подключается к сети через клеммы автоматического выключателя (АВ).
Нагрузка подключается к выходу источника через клеммы АВ.

Источник эталонного напряжения переменного тока LIDER PS15000SQ-EV

Технические характеристики.

Входные параметры:

Номинальное напряжение сети, В	220
Частота питающей сети, Гц	50
Номинальный диапазон входного напряжения, В	198…242
Максимальный ток, потребляемый из сети при изменении входного напряжения в номинальном диапазоне при номинальной нагрузке, А	76

Выходные параметры:

Номинальное выходное напряжение, В	165…270
Точность стабилизации выходного напряжения при изменении входного в номинальном диапазоне, %	±1
Дискретность установки выходного напряжения, В	1
Номинальная мощность нагрузки, ВА / ток нагрузки, А	15000 / 68,2
Изменение нагрузки, % от номинальной	0…100

Эксплуатационные параметры:

Климатическое исполнение	УХЛ 3.1
КПД, не менее	0,97
Перегрузочная способность	при Рнагр от 1,1 до 1,5 Рном - 10 с при Рнагр от 1,5 Рном до 2 Рном - 5 с при Рнагр от 2 Рном до 4 Рном - 1 с при Рнагр > 4Рном – 0,5 с
Форма выходного напряжения	не искажается
Отклик на возмущение, мс	не более 40
Скорость реакции на возмущение сети, В/с	не менее 300
Уровень шума, дБА	не более 40
Диапазон температур, °С	от минус 40 до +40
Влажность	не более 98% при 25° С
Габариты, Ш х Г х В, мм	420 х 408 х 910
Масса, не более, кг	130

Индикация и сигнализация:

Индикация на светодиодном пятиразрядном цифровом дисплее величины:	
- входного и выходного напряжения	есть
- мощности нагрузки	есть
- аварий сети и источника	есть
Память кода причин последних 32-х отключений нагрузки	есть

Контроль и защита:

Контроль тока нагрузки	есть
Отключение выхода при перегрузке с однократным автоматическим повторным включением (АПВ) через 10 с	есть
Быстродействующая защита от КЗ	≤10 мс
Класс защиты	IP20

Установка: напольная

Подключение:

Регулятор подключается к сети через клеммы автоматического выключателя (АВ).
Нагрузка подключается к выходу источника через клеммы АВ.

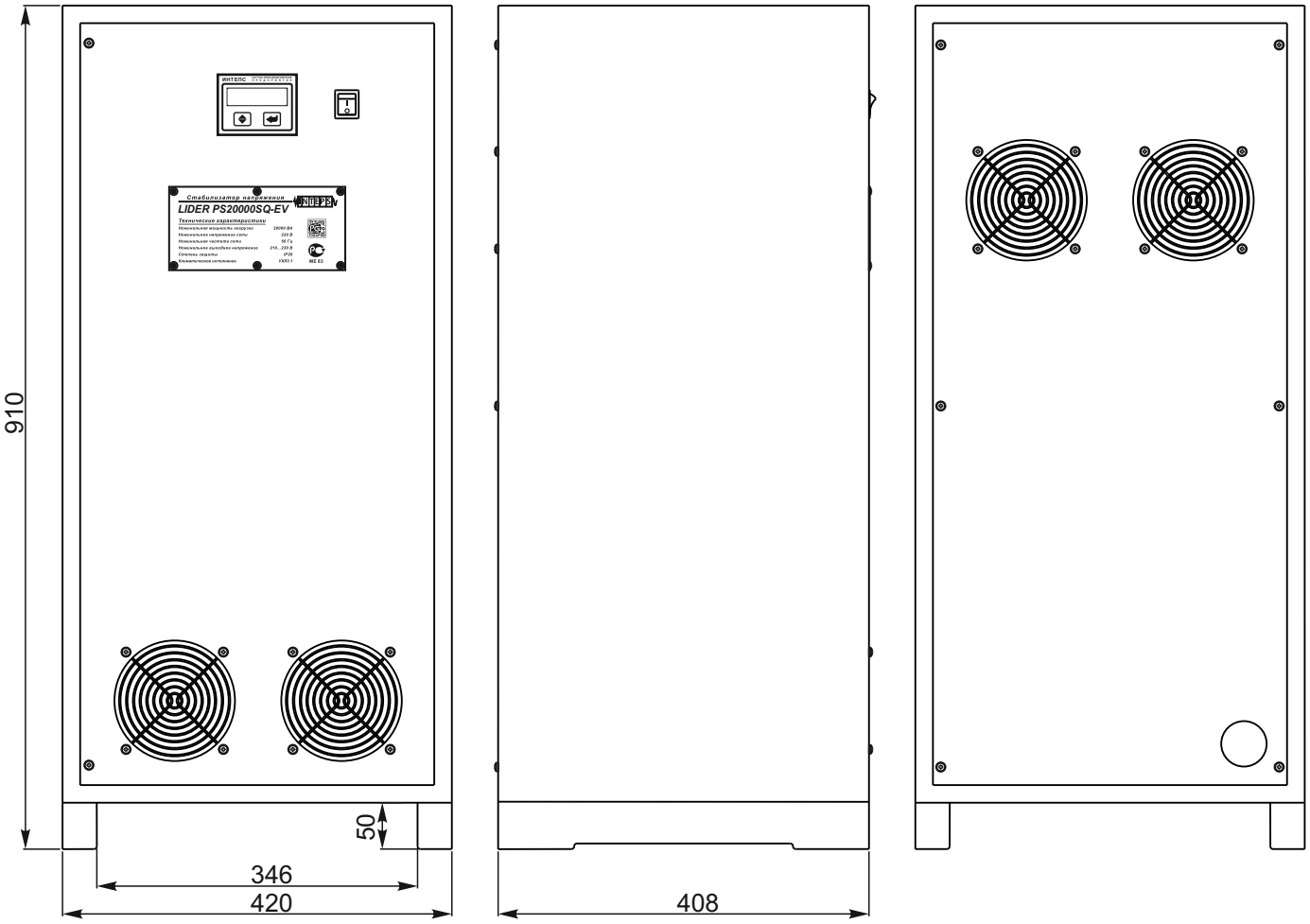

Габаритные и установочные размеры электронных регуляторов напряжения:
LIDER PS10000SQ-EV, LIDER PS15000SQ-EV.

Источник эталонного напряжения переменного тока LIDER PS20000SQ-EV

Технические характеристики

Входные параметры:

Номинальное напряжение сети, В	220
Частота питающей сети, Гц	50
Номинальный диапазон входного напряжения, В	198…242
Максимальный ток, потребляемый из сети при изменении входного напряжения в номинальном диапазоне при номинальной нагрузке, А	107

Выходные параметры:

Номинальное выходное напряжение, В	165…270
Точность стабилизации выходного напряжения при изменении входного в номинальном диапазоне, %	±1
Дискретность установки выходного напряжения, В	1
Номинальная мощность нагрузки, ВА / ток нагрузки, А	21000 / 95,5
Изменение нагрузки, % от номинальной	0…100

Эксплуатационные параметры:

Климатическое исполнение	УХЛ 3.1
КПД, не менее	0,97
Перегрузочная способность	при Рнагр от 1,1 до 1,5 Рном - 10 с при Рнагр от 1,5 Рном до 2 Рном - 5 с при Рнагр от 2 Рном до 4 Рном - 1 с при Рнагр > 4Рном – 0,5 с
Активная потребляемая мощность на холостом ходу	не более 30 Вт
Форма выходного напряжения	не искажается
Отклик на возмущение, мс	не более 40
Скорость реакции на возмущение сети, В/с	не менее 300
Уровень шума, дБА	не более 40
Диапазон температур, °С	от минус 40 до +40
Влажность	не более 98% при 25° С
Габариты, Ш х Г х В, мм	486 х 470 х 1024
Масса, не более, кг	145

Индикация и сигнализация:

Индикация на светодиодном пятиразрядном цифровом дисплее величины:

- входного и выходного напряжения	есть
- мощности нагрузки	есть
- аварий сети и источника	есть
Память кода причин последних 32-х отключений нагрузки	есть

Контроль и защита:

Контроль тока нагрузки	есть
Отключение выхода при перегрузке с однократным автоматическим повторным включением (АПВ) через 10 с	есть
Быстродействующая защита от КЗ	≤10 мс
Класс защиты	IP20

Установка: напольная

Подключение:

Регулятор подключается к сети через клеммы автоматического выключателя (АВ).
Нагрузка подключается к выходу источника через клеммы АВ.

Источник эталонного напряжения переменного тока LIDER PS30000SQ-EV

Технические характеристики

Входные параметры:

Номинальное напряжение сети, В	220
Частота питающей сети, Гц	50
Номинальный диапазон входного напряжения, В	198…242
Максимальный ток, потребляемый из сети при изменении входного напряжения в номинальном диапазоне при номинальной нагрузке, А	167

Выходные параметры:

Номинальное выходное напряжение, В	165…270
Точность стабилизации выходного напряжения при изменении входного в номинальном диапазоне, %	±1
Дискретность установки выходного напряжения, В	1
Номинальная мощность нагрузки, ВА / ток нагрузки, А	33000 / 150
Изменение нагрузки, % от номинальной	0…100

Эксплуатационные параметры:

Климатическое исполнение	УХЛ 3.1
КПД, не менее	0,97
Перегрузочная способность	при Рнагр от 1,1 до 1,5 Рном - 10 с при Рнагр от 1,5 Рном до 2 Рном - 5 с при Рнагр от 2 Рном до 4 Рном - 1 с при Рнагр > 4Рном – 0,5 с
Форма выходного напряжения	не искажается
Отклик на возмущение, мс	не более 40
Скорость реакции на возмущение сети, В/с	не менее 300
Уровень шума, дБА	не более 40
Диапазон температур, °С	от минус 40 до +40
Влажность	не более 98% при 25° С
Габариты, Ш х Г х В, мм	486х470х1024
Масса, не более, кг	172

Индикация и сигнализация:

Индикация на светодиодном пятиразрядном цифровом дисплее величины:

- входного и выходного напряжения	есть
- мощности нагрузки	есть
- аварий сети и источника	есть
Память кода причин последних 32-х отключений нагрузки	есть

Контроль и защита:

Контроль тока нагрузки	есть
Отключение выхода при перегрузке с однократным автоматическим повторным включением (АПВ) через 10 с	есть
Автоматический вводной выключатель с тепловым и электромагнитным расцепителем	есть
Быстродействующая защита от КЗ	≤10 мс
Класс защиты	IP20

Установка: напольная

Подключение:

Регулятор подключается к сети через клеммы автоматического выключателя (АВ).
Нагрузка подключается к выходу источника через клеммы АВ.

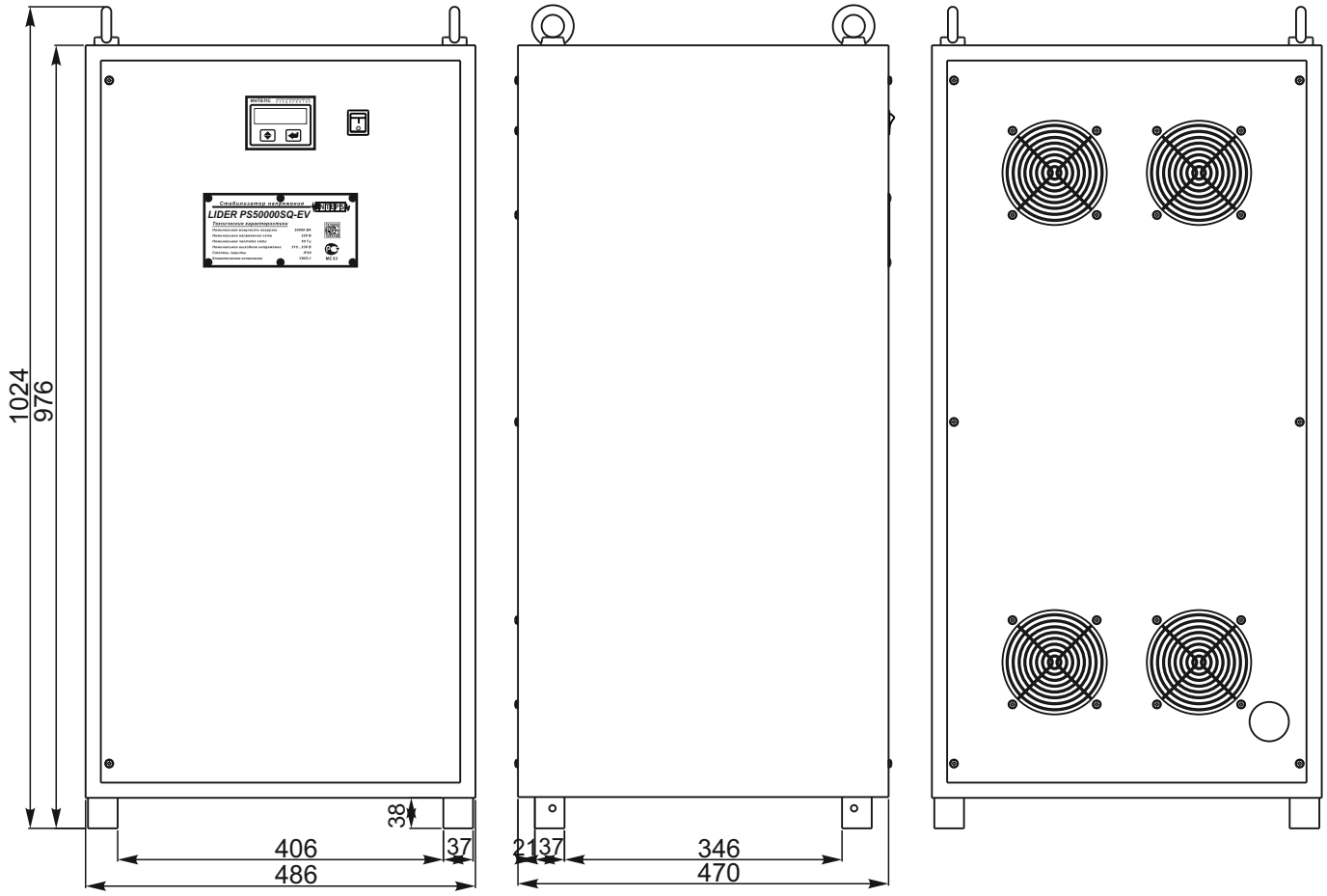

Габаритные и установочные размеры электронных регуляторов напряжения:
LIDER PS20000SQ-EV, LIDER PS30000SQ-EV.

Однофазные стабилизаторы серии PSxxxxxSQ-L

Однофазный стабилизатор
PS3000SQ-L

Однофазные стабилизаторы
PS5000SQ-L, PS7500SQ-L,
PS10000SQ-L, PS15000SQ-L,
PS20000SQ-L, PS30000SQ-L

Однофазный стабилизатор
PS50000SQ-L

INTEPS

Стабилизаторы - регуляторы светового потока серии LIDER PSxxxxxSQ-L

Одной из эффективных мер энергосбережения для основной массы потребителей является стабилизация и регулирование напряжения питания для световых установок. Стабилизированное напряжение продлевает срок жизни осветительных ламп и снижает энергопотребление, так как питающее напряжение остается на номинальном уровне, несмотря на скачки в сети. Известно, что колебания напряжения на 10% выше номинала вызывают рост энергопотребления на 20% и сокращает срок службы ламп на 50%. Регулирование напряжения, в свою очередь, позволяет снижать потребление энергии осветительными приборами в зависимости от внешних условий. По заданной программе стабилизаторы-регуляторы светового потока могут переводить освещение в энергосберегающий режим. Это актуально как для уличного освещения, так, например, и для торговых центров в ночное время, когда высокая освещенность не требуется. Благодаря описанным преимуществам, установка централизованного высокоэффективного оборудования может обеспечить экономию электроэнергии до 40%.

Серия стабилизаторов LIDER PSxxxxxSQ-L выполняет одновременно обе функции – стабилизации и регулирования напряжения, и включает в себя однофазные стабилизаторы мощностью от 3 кВА до 50 кВА. За основу конструкции взята схема серии SQ. Применение современных технических решений и качественной компонентной базы от ведущих мировых производителей обеспечивает ее надежность и эффективность.

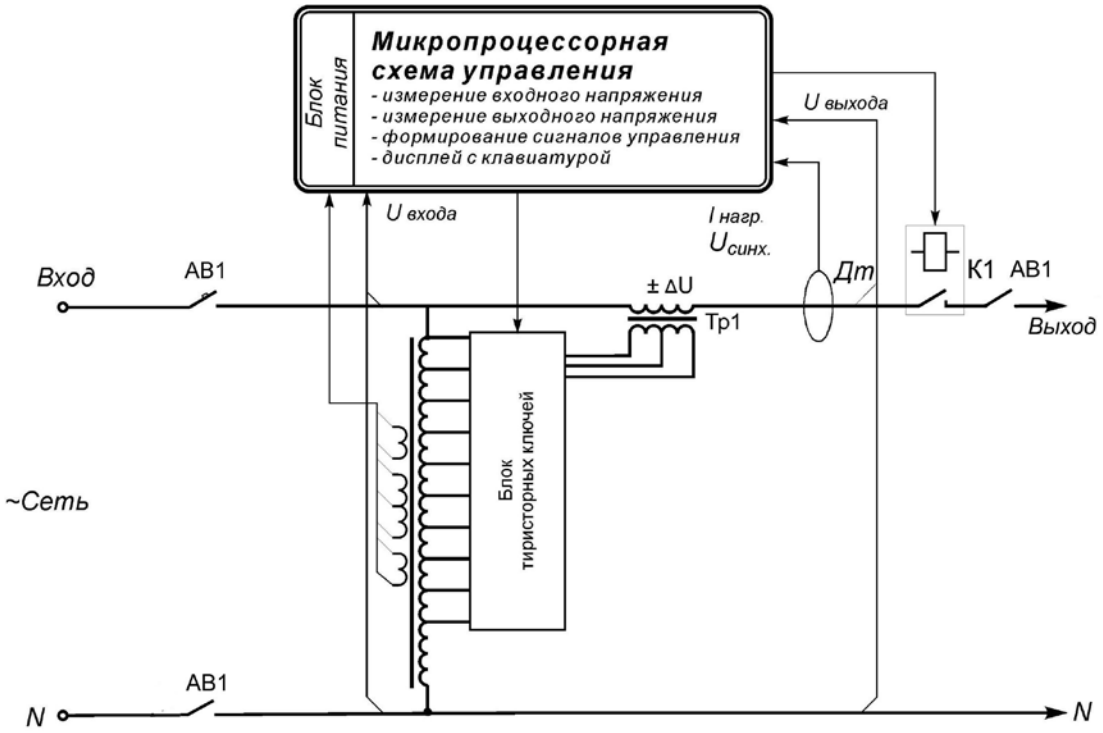

Стабилизаторы-регуляторы светового потока включают в себя:
- многовыводной автотрансформатор,
- вольтодобавочный трансформатор,
- электронную схему с микропроцессорным управлением,
- автоматический байпас.

Основой системы является автотрансформатор с обмотками, коммутирующимися тиристорными ключами. Ключи управляются электронной схемой таким образом, что в любой момент времени подключен только один вывод обмотки автотрансформатора, и именно тот, с которого в данный момент подается требуемое выходное напряжение. В

систему также включен вольтодобавочный трансформатор, управляемый полупроводниковыми ключами, компенсирующий изменения сетевого напряжения.

Электронная система управления основана на современном микроконтроллере, который регулирует выходные параметры в зависимости от подаваемого напряжения. Помимо этого он обеспечивает управление байпасом.

Цикл ежедневной процедуры подключения начинается, когда на оборудование подается питание, причем используется «мягкий старт» от 180 В до 210 В в течение 10 секунд. На этом уровне напряжение держится ещё 10 секунд, а затем происходит плавное, в течение двух с половиной минут, повышение до номинала 220 В либо 230 В. На этом значении напряжение держится 5 минут, а затем плавно снижается до устанавливаемого пользователем уровня. Устройство позволяет регулировать выходное напряжение в широких пределах. В течение всей стартовой процедуры выходное напряжение остается стабилизированным на соответствующих значениях.

Практика применения стабилизаторов серии «SQ-L» показывает, что использование экономичного режима питания в системах освещения позволяет снизить затраты на электроэнергию на 40 и более процентов. Основные применения серии – это освещение таких объектов, как:

- школы;
- больницы и поликлиники;
- улицы;
- автодороги;
- туннели;
- парковки;
- крупные торговые центры;
- аэропорты;
- автобусные и железнодорожные станции;
- жилые массивы;
- спортивные центры;
- теплицы и многие другие объекты.

Стабилизаторы разработаны и серийно выпускаются в соответствии с ТУ 3468-001-49034602-99.

Конструктивно стабилизаторы выполнены в металлическом корпусе с вентиляционными отверстиями. В зависимости от мощности стабилизатора корпус может быть настольного либо напольного исполнения. Стабилизаторы настольного исполнения (до 5 кВА) имеют на задней панели проушины для навешивания на стену, стойку.

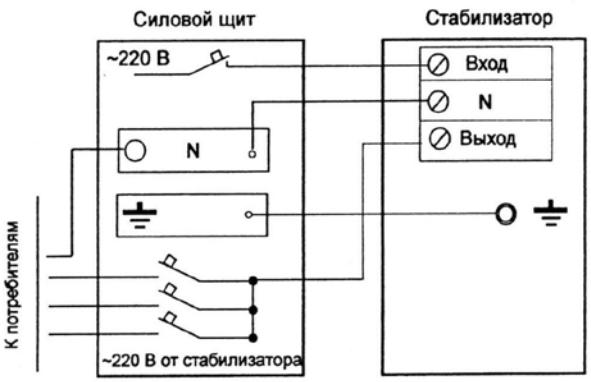

Схема подключения стабилизатора напряжения переменного тока в однофазной сети.

Стабилизатор напряжения переменного тока LIDER PS3000SQ-L

Технические характеристики

Входные параметры:

Номинальное напряжение сети, В	220
Частота питающей сети, Гц	50
Рабочий диапазон входного напряжения в режиме стабилизатора, В	135…290
Номинальный диапазон входного напряжения в режиме стабилизатора, В	160…280
Номинальный диапазон входного напряжения в режиме регулятора светового потока, В	170…232
Максимальный ток, потребляемый из сети в режиме стабилизатора при номинальной нагрузке, А	19

Выходные параметры:

Регулируемое выходное напряжение в режиме стабилизатора, В	210…230
Выходное напряжение в режиме регулятора, В	180…230
Точность стабилизации выходного напряжения при изменении входного в номинальном диапазоне, %	±1,4
Дискретность установки выходного напряжения, В	1
Номинальная мощность нагрузки, ВА / ток нагрузки, А	3000 / 13,6
Изменение нагрузки, % от номинальной	0…100

Эксплуатационные параметры:

Климатическое исполнение	УХЛ 3.1
КПД, не менее	0,93
Перегрузочная способность	при Рнагр от 1,1 до 1,5 Рном - 10 с при Рнагр от 1,5 Рном до 2 Рном - 5 с при Рнагр от 2 Рном до 4 Рном - 1 с при Рнагр > 4Рном – 10 мс
Форма выходного напряжения	не искажается
Отклик на возмущение, мс	не более 40
Скорость реакции на возмущение сети, В/с	не менее 300
Уровень шума, дБА	не более 40
Диапазон температур, °С	от минус 40 до +40
Влажность	не более 98% при 25° С
Габариты, Ш х Г х В, мм	545 х 265 х 291
Масса, не более, кг	35

Индикация и сигнализация:

Индикация на светодиодном пятиразрядном цифровом дисплее величины:	
- входного и выходного напряжения	есть
- мощности нагрузки	есть
- аварий сети и стабилизатора	есть
Память кода причин последних 32-х отключений стабилизатором нагрузки	есть

Контроль и защита:

Контроль тока нагрузки	есть
Отключение выхода при перегрузке с однократным автоматическим повторным включением (АПВ) через 10 с	есть
Автоматический вводной выключатель с тепловым и электромагнитным расцепителем	есть
Быстродействующая защита от КЗ	≤10 мс
Класс защиты	IP20

Установка: настольная или навесная настенная

Подключение:

Стабилизатор подключается к сети и нагрузке через блок клеммных зажимов.

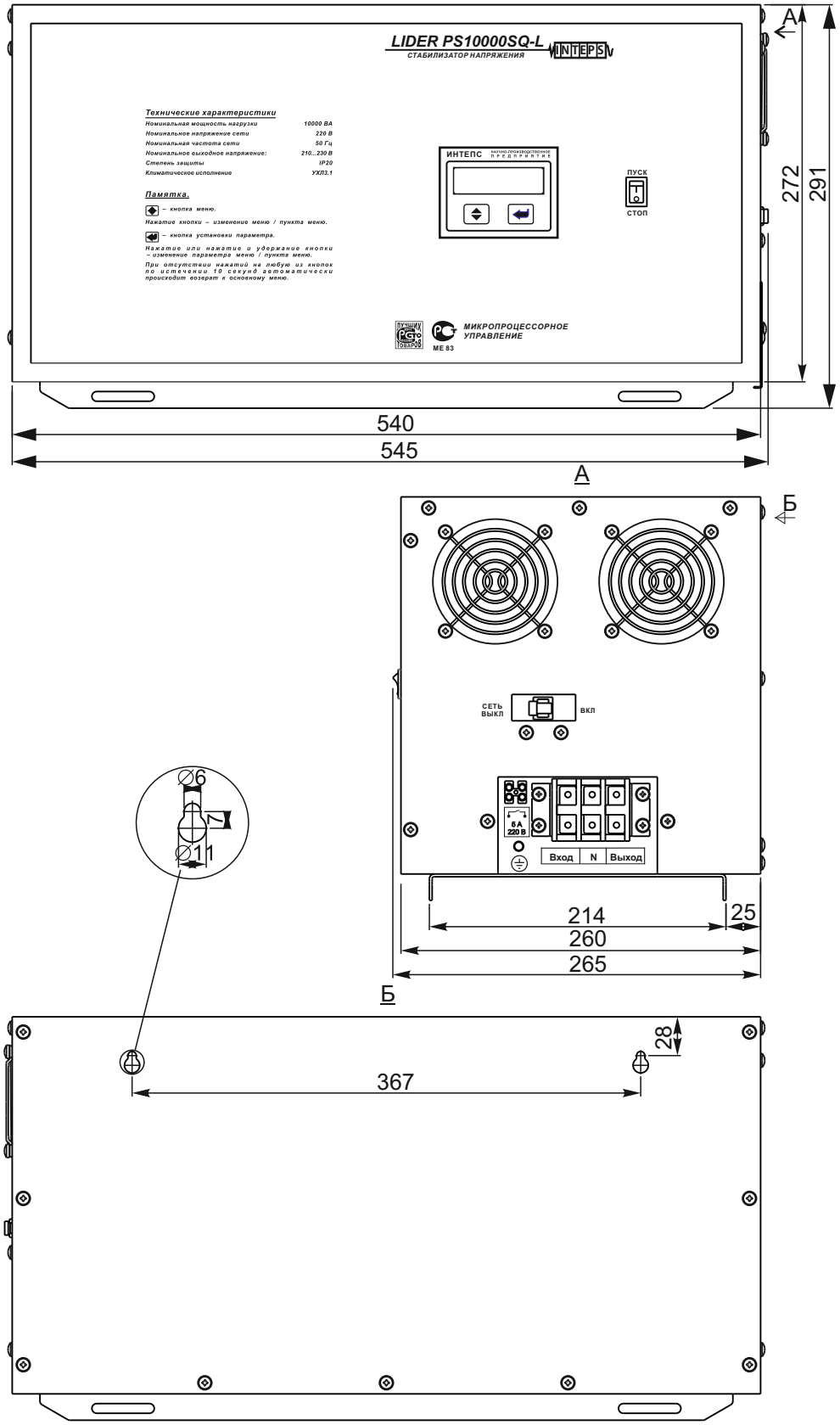

Габаритные и установочные размеры стабилизатора напряжения переменного тока: LIDER PS3000SQ-L.

Стабилизатор напряжения переменного тока LIDER PS5000SQ-L

Технические характеристики

Входные параметры:

Номинальное напряжение сети, В	220
Частота питающей сети, Гц	50
Рабочий диапазон входного напряжения в режиме стабилизатора, В	135…290
Номинальный диапазон входного напряжения в режиме стабилизатора, В	160…280
Номинальный диапазон входного напряжения в режиме регулятора светового потока, В	170…232
Максимальный ток, потребляемый из сети в режиме стабилизатора при номинальной нагрузке, А	32

Выходные параметры:

Регулируемое выходное напряжение в режиме стабилизатора, В	210…230
Выходное напряжение в режиме регулятора, В	180…230
Точность стабилизации выходного напряжения при изменении входного в номинальном диапазоне, %	±1,4
Дискретность установки выходного напряжения, В	1
Номинальная мощность нагрузки, ВА / ток нагрузки, А	5000 / 22,7
Изменение нагрузки, % от номинальной	0…100

Эксплуатационные параметры:

Климатическое исполнение	УХЛ 3.1
КПД, не менее	0,93
Перегрузочная способность	при Рнагр от 1,1 до 1,5 Рном - 10 с при Рнагр от 1,5 Рном до 2 Рном - 5 с при Рнагр от 2 Рном до 4 Рном - 1 с при Рнагр > 4Рном – 10 мс
Форма выходного напряжения	не искажается
Отклик на возмущение, мс	не более 40
Скорость реакции на возмущение сети, В/с	не менее 300
Уровень шума, дБА	не более 40
Диапазон температур, °С	от минус 40 до +40
Влажность	не более 98% при 25° С
Габариты, Ш х Г х В, мм	420х408х910
Масса, не более, кг	67

Индикация и сигнализация:

Индикация на светодиодном пятиразрядном цифровом дисплее величины:	
- входного и выходного напряжения	есть
- мощности нагрузки	есть
- аварий сети и стабилизатора	есть
Память кода причин последних 32-х отключений стабилизатором нагрузки	есть

Контроль и защита:

Контроль тока нагрузки	есть
Отключение выхода при перегрузке с однократным автоматическим повторным включением (АПВ) через 10 с	есть
Автоматический встроенный байпас	есть
Быстродействующая защита от КЗ	≤10 мс
Класс защиты	IP20

Установка: напольная

Подключение:

Стабилизатор подключается к сети и нагрузке через блок клеммных зажимов.

Стабилизатор напряжения переменного тока LIDER PS7500SQ-L

Технические характеристики

Входные параметры:

Номинальное напряжение сети, В	220
Частота питающей сети, Гц	50
Рабочий диапазон входного напряжения в режиме стабилизатора, В	135…290
Номинальный диапазон входного напряжения в режиме стабилизатора, В	160…280
Номинальный диапазон входного напряжения в режиме регулятора светового потока, В	170…232
Максимальный ток, потребляемый из сети в режиме стабилизатора при номинальной нагрузке, А	47

Выходные параметры:

Регулируемое выходное напряжение в режиме стабилизатора, В	210…230
Выходное напряжение в режиме регулятора, В	180…230
Точность стабилизации выходного напряжения при изменении входного в номинальном диапазоне, %	±1,4
Дискретность установки выходного напряжения, В	1
Номинальная мощность нагрузки, ВА / ток нагрузки, А	7500 / 34,1
Изменение нагрузки, % от номинальной	0…100

Эксплуатационные параметры:

Климатическое исполнение	УХЛ 3.1
КПД, не менее	0,93
Перегрузочная способность	при Рнагр от 1,1 до 1,5 Рном - 10 с при Рнагр от 1,5 Рном до 2 Рном - 5 с при Рнагр от 2 Рном до 4 Рном - 1 с при Рнагр > 4Рном – 10 мс
Форма выходного напряжения	не искажается
Отклик на возмущение, мс	не более 40
Скорость реакции на возмущение сети, В/с	не менее 300
Уровень шума, дБА	не более 40
Диапазон температур, °С	от минус 40 до +40
Влажность	не более 98% при 25° С
Габариты, Ш х Г х В, мм	420х408х910
Масса, не более, кг	67

Индикация и сигнализация:

Индикация на светодиодном пятиразрядном цифровом дисплее величины:	
- входного и выходного напряжения	есть
- мощности нагрузки	есть
- аварий сети и стабилизатора	есть
Память кода причин последних 32-х отключений стабилизатором нагрузки	есть

Контроль и защита:

Контроль тока нагрузки	есть
Отключение выхода при перегрузке с однократным автоматическим повторным включением (АПВ) через 10 с	есть
Автоматический встроенный байпас	есть
Быстродействующая защита от КЗ	≤10 мс
Класс защиты	IP20

Установка: напольная

Подключение:

Стабилизатор подключается к сети и нагрузке через блок клеммных зажимов.

Стабилизатор напряжения переменного тока LIDER PS10000SQ-L

Технические характеристики

Входные параметры:

Номинальное напряжение сети, В	220
Частота питающей сети, Гц	50
Рабочий диапазон входного напряжения в режиме стабилизатора, В	135…290
Номинальный диапазон входного напряжения в режиме стабилизатора, В	160…280
Номинальный диапазон входного напряжения в режиме регулятора светового потока, В	170…232
Максимальный ток, потребляемый из сети в режиме стабилизатора при номинальной нагрузке, А	63

Выходные параметры:

Регулируемое выходное напряжение в режиме стабилизатора, В	210…230
Выходное напряжение в режиме регулятора, В	180…230
Точность стабилизации выходного напряжения при изменении входного в номинальном диапазоне, %	±1,4
Дискретность установки выходного напряжения, В	1
Номинальная мощность нагрузки, ВА / ток нагрузки, А	10000 / 45,5
Изменение нагрузки, % от номинальной	0…100

Эксплуатационные параметры:

Климатическое исполнение	УХЛ 3.1
КПД, не менее	0,93
Перегрузочная способность	при Рнагр от 1,1 до 1,5 Рном - 10 с при Рнагр от 1,5 Рном до 2 Рном - 5 с при Рнагр от 2 Рном до 4 Рном - 1 с при Рнагр > 4Рном – 10 мс
Форма выходного напряжения	не искажается
Отклик на возмущение, мс	не более 40
Скорость реакции на возмущение сети, В/с	не менее 300
Уровень шума, дБА	не более 40
Диапазон температур, °С	от минус 40 до +40
Влажность	не более 98% при 25° С
Габариты, Ш х Г х В, мм	420х408 х910
Масса, не более, кг	76

Индикация и сигнализация:

Индикация на светодиодном пятиразрядном цифровом дисплее величины:	
- входного и выходного напряжения	есть
- мощности нагрузки	есть
- аварий сети и стабилизатора	есть
Память кода причин последних 32-х отключений стабилизатором нагрузки	есть

Контроль и защита:

Контроль тока нагрузки	есть
Отключение выхода при перегрузке с однократным автоматическим повторным включением (АПВ) через 10 с	есть
Автоматический встроенный байпас	есть
Быстродействующая защита от КЗ	≤10 мс
Класс защиты	IP20

Установка: напольная

Подключение:

Стабилизатор подключается к сети и нагрузке через блок клеммных зажимов.

Стабилизатор напряжения переменного тока LIDER PS15000SQ-L

Технические характеристики

Входные параметры:

Номинальное напряжение сети, В	220
Частота питающей сети, Гц	50
Рабочий диапазон входного напряжения в режиме стабилизатора, В	135…290
Номинальный диапазон входного напряжения в режиме стабилизатора, В	160…280
Номинальный диапазон входного напряжения в режиме регулятора светового потока, В	170…232
Максимальный ток, потребляемый из сети в режиме стабилизатора при номинальной нагрузке, А	94

Выходные параметры:

Регулируемое выходное напряжение в режиме стабилизатора, В	210…230
Выходное напряжение в режиме регулятора, В	180…230
Точность стабилизации выходного напряжения при изменении входного в номинальном диапазоне, %	±1,4
Дискретность установки выходного напряжения, В	1
Номинальная мощность нагрузки, ВА / ток нагрузки, А	15000 / 68,2
Изменение нагрузки, % от номинальной	0…100

Эксплуатационные параметры:

Климатическое исполнение	УХЛ 3.1
КПД, не менее	0,93
Перегрузочная способность	при Рнагр от 1,1 до 1,5 Рном - 10 с при Рнагр от 1,5 Рном до 2 Рном - 5 с при Рнагр от 2 Рном до 4 Рном - 1 с при Рнагр > 4Рном – 0,5 с
Форма выходного напряжения	не искажается
Отклик на возмущение, мс	не более 40
Скорость реакции на возмущение сети, В/с	не менее 300
Уровень шума, дБА	не более 40
Диапазон температур, °С	от минус 40 до +40
Влажность	не более 98% при 25° С
Габариты, Ш х Г х В, мм	420 х 408х 910
Масса, не более, кг	90

Индикация и сигнализация:

Индикация на светодиодном пятиразрядном цифровом дисплее величины:	
- входного и выходного напряжения	есть
- мощности нагрузки	есть
- аварий сети и стабилизатора	есть
Память кода причин последних 32-х отключений стабилизатором нагрузки	есть

Контроль и защита:

Контроль тока нагрузки	есть
Отключение выхода при перегрузке с однократным автоматическим повторным включением (АПВ) через 10 с	есть
Автоматический встроенный байпас	есть
Быстродействующая защита от КЗ	≤10 мс
Класс защиты	IP20

Установка: напольная

Подключение:

Стабилизатор подключается к сети и нагрузке через блок клеммных зажимов.

Стабилизатор напряжения переменного тока LIDER PS20000SQ-L

Технические характеристики

Входные параметры:

Номинальное напряжение сети, В	220
Частота питающей сети, Гц	50
Рабочий диапазон входного напряжения в режиме стабилизатора, В	135…290
Номинальный диапазон входного напряжения в режиме стабилизатора, В	160…280
Номинальный диапазон входного напряжения в режиме регулятора светового потока, В	170…232
Максимальный ток, потребляемый из сети в режиме стабилизатора при номинальной нагрузке, А	132

Выходные параметры:

Регулируемое выходное напряжение в режиме стабилизатора, В	210…230
Выходное напряжение в режиме регулятора, В	180…230
Точность стабилизации выходного напряжения при изменении входного в номинальном диапазоне, %	±1,4
Дискретность установки выходного напряжения, В	1
Номинальная мощность нагрузки, ВА / ток нагрузки, А	21000 / 95,5
Изменение нагрузки, % от номинальной	0…100

Эксплуатационные параметры:

Климатическое исполнение	УХЛ 3.1
КПД, не менее	0,93
Перегрузочная способность	при Рнагр от 1,1 до 1,5 Рном - 10 с при Рнагр от 1,5 Рном до 2 Рном - 5 с при Рнагр от 2 Рном до 4 Рном - 1 с при Рнагр > 4Рном – 0,5 с
Форма выходного напряжения	не искажается
Отклик на возмущение, мс	не более 40
Скорость реакции на возмущение сети, В/с	не менее 300
Уровень шума, дБА	не более 40
Диапазон температур, °С	от минус 40 до +40
Влажность	не более 98% при 25° С
Габариты, Ш х Г х В, мм	420 х 408 х 910
Масса, не более, кг	95

Индикация и сигнализация:

Индикация на светодиодном пятиразрядном цифровом дисплее величины:	
- входного и выходного напряжения	есть
- мощности нагрузки	есть
- аварий сети и стабилизатора	есть
Память кода причин последних 32-х отключений стабилизатором нагрузки	есть

Контроль и защита:

Контроль тока нагрузки	есть
Отключение выхода при перегрузке с однократным автоматическим повторным включением (АПВ) через 10 с	есть
Автоматический встроенный байпас	есть
Быстродействующая защита от КЗ	≤10 мс
Класс защиты	IP20

Установка: напольная

Подключение:

Стабилизатор подключается к сети и нагрузке через блок клеммных зажимов.

Стабилизатор напряжения переменного тока LIDER PS30000SQ-L

Технические характеристики.

Входные параметры:

Номинальное напряжение сети, В	220
Частота питающей сети, Гц	50
Рабочий диапазон входного напряжения в режиме стабилизатора, В	135…290
Номинальный диапазон входного напряжения в режиме стабилизатора, В	160…280
Номинальный диапазон входного напряжения в режиме регулятора светового потока, В	170…232
Максимальный ток, потребляемый из сети в режиме стабилизатора при номинальной нагрузке, А	207

Выходные параметры:

Регулируемое выходное напряжение в режиме стабилизатора, В	210…230
Выходное напряжение в режиме регулятора, В	180…230
Точность стабилизации выходного напряжения при изменении входного в номинальном диапазоне, %	±1,4
Дискретность установки выходного напряжения, В	1
Номинальная мощность нагрузки, ВА / ток нагрузки, А	33000 / 150
Изменение нагрузки, % от номинальной	0…100

Эксплуатационные параметры:

Климатическое исполнение	УХЛ 3.1
КПД, не менее	0,93
Перегрузочная способность	при Рнагр от 1,1 до 1,5 Рном - 10 с при Рнагр от 1,5 Рном до 2 Рном - 5 с при Рнагр от 2 Рном до 4 Рном - 1 с при Рнагр > 4Рном – 0,5 с
Форма выходного напряжения	не искажается
Отклик на возмущение, мс	не более 40
Скорость реакции на возмущение сети, В/с	не менее 300
Уровень шума, дБА	не более 40
Диапазон температур, °С	от минус 40 до +40
Влажность	не более 98% при 25° С
Габариты, Ш х Г х В, мм	420 х 408 х 910
Масса, не более, кг	125

Индикация и сигнализация:

Индикация на светодиодном пятиразрядном цифровом дисплее величины:	
- входного и выходного напряжения	есть
- мощности нагрузки	есть
- аварий сети и стабилизатора	есть
Память кода причин последних 32-х отключений стабилизатором нагрузки	есть

Контроль и защита:

Контроль тока нагрузки	есть
Отключение выхода при перегрузке с однократным автоматическим повторным включением (АПВ) через 10 с	есть
Автоматический встроенный байпас	есть
Быстродействующая защита от КЗ	≤10 мс
Класс защиты	IP20

Установка: напольная

Подключение:

Стабилизатор подключается к сети и нагрузке через блок клеммных зажимов.

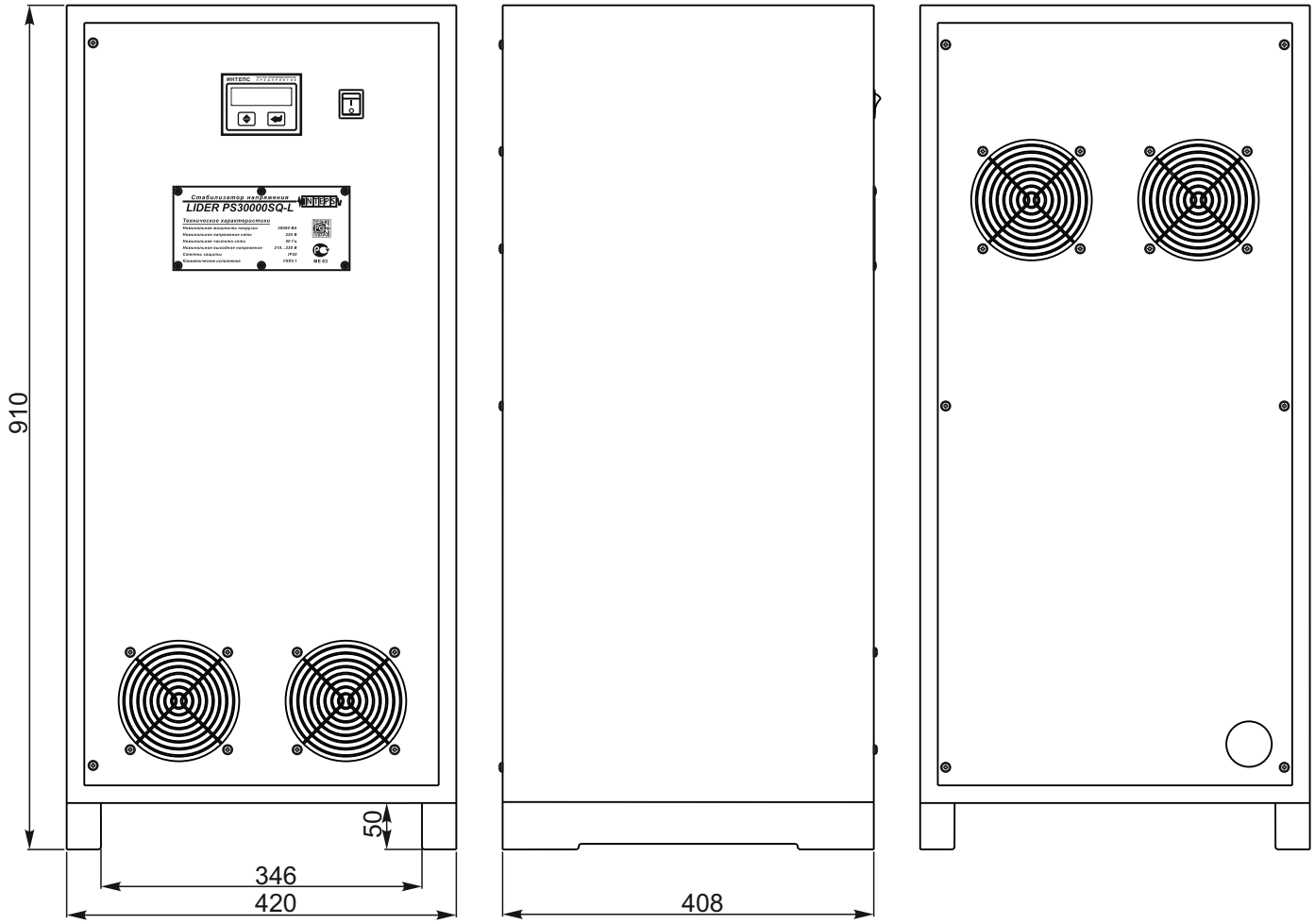

Габаритные и установочные размеры стабилизаторов напряжения переменного тока:
LIDER PS5000SQ-L, LIDER PS7500SQ-L, LIDER PS10000SQ-L,
LIDER PS15000SQ-L, LIDER PS20000SQ-L, LIDER PS30000SQ-L.

Стабилизатор напряжения переменного тока LIDER PS50000SQ-L

Технические характеристики

Входные параметры:

Номинальное напряжение сети, В	220
Частота питающей сети, Гц	50
Рабочий диапазон входного напряжения в режиме стабилизатора, В	135…290
Номинальный диапазон входного напряжения в режиме стабилизатора, В	160…280
Номинальный диапазон входного напряжения в режиме регулятора светового потока, В	170…232
Максимальный ток, потребляемый из сети в режиме стабилизатора при номинальной нагрузке, А	313

Выходные параметры:

Регулируемое выходное напряжение в режиме стабилизатора, В	210...230
Выходное напряжение в режиме регулятора, В	180…230
Точность стабилизации выходного напряжения при изменении входного в номинальном диапазоне, %	±1,4
Дискретность установки выходного напряжения, В	1
Номинальная мощность нагрузки, ВА / ток нагрузки, А	50000 / 227,3
Изменение нагрузки, % от номинальной	0…100

Эксплуатационные параметры:

Климатическое исполнение	УХЛ 3.1
КПД, не менее	0,93
Перегрузочная способность	при Рнагр от 1,1 до 1,5 Рном - 10 с при Рнагр от 1,5 Рном до 2 Рном - 5 с при Рнагр от 2 Рном до 4 Рном - 1 с при Рнагр > 4Рном – 0,5 с
Форма выходного напряжения	не искажается
Отклик на возмущение, мс	не более 40
Скорость реакции на возмущение сети, В/с	не менее 300
Уровень шума, дБ	не более 40
Диапазон температур, °С	от -40 до +40
Влажность	не более 98% при 25° С
Габариты, Ш х Г х В, мм	486х 470 х 1024
Масса, не более, кг	210

Индикация и сигнализация:

Индикация на светодиодном пятиразрядном цифровом дисплее величины:	
- входного и выходного напряжения	есть
- мощности нагрузки	есть
- аварий сети и стабилизатора	есть
Память кода причин последних 32-х отключений стабилизатором нагрузки	есть

Контроль и защита:

Контроль тока нагрузки	есть
Отключение выхода при перегрузке с однократным автоматическим повторным включением (АПВ) через 10 с	есть
Автоматический встроенный байпас	есть
Автоматический вводной выключатель с тепловым и электромагнитным расцепителем	есть
Быстродействующая защита от КЗ	≤10 мс
Класс защиты	IP20

Установка: напольная

Подключение:

Стабилизатор подключается к сети через клеммы автоматического выключателя (АВ).
Нагрузка подключается к выходу стабилизатора через клеммы АВ.

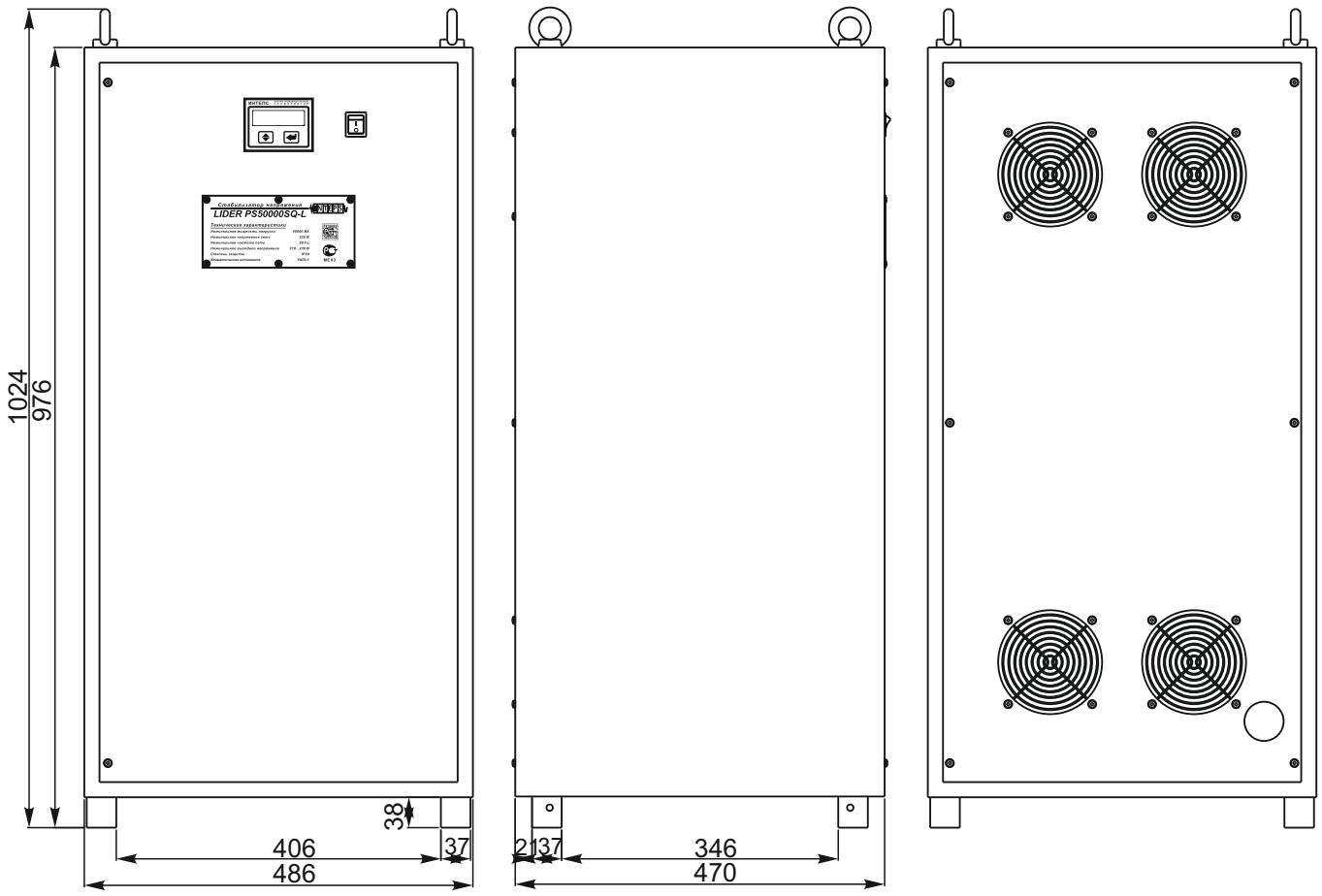

Габаритные и установочные размеры стабилизатора напряжения переменного тока:
LIDER PS50000SQ-L.

Однофазные стабилизаторы серии PSxxxxxSQ-R

Однофазные стабилизаторы PS3000SQ-R, PS5000SQ-R, PS7500SQ-R, PS10000SQ-R, PS12000SQ-R

INTEPS

Стабилизаторы напряжения переменного тока серии LIDER PSxxxxxSQ-R.

Электронные стабилизаторы напряжения переменного тока серии "SQ-R" предназначены для питания специального промышленного оборудования, серверов, рабочих станций, периферийного оборудования и приборов, размещенных в шкафах и стойках типоразмера 19". Стабилизаторы данной серии имеют повышенную надежность работы и некритичны к значительным недолговременным перегрузкам по току нагрузки. Мощностной ряд серии «SQ-R» включает в себя однофазные стабилизаторы мощностью от 3 кВА до 12 кВА и трёхфазные стабилизаторы на их основе мощностью от 9 кВА до 36 кВА с различными диапазонами регулирования.

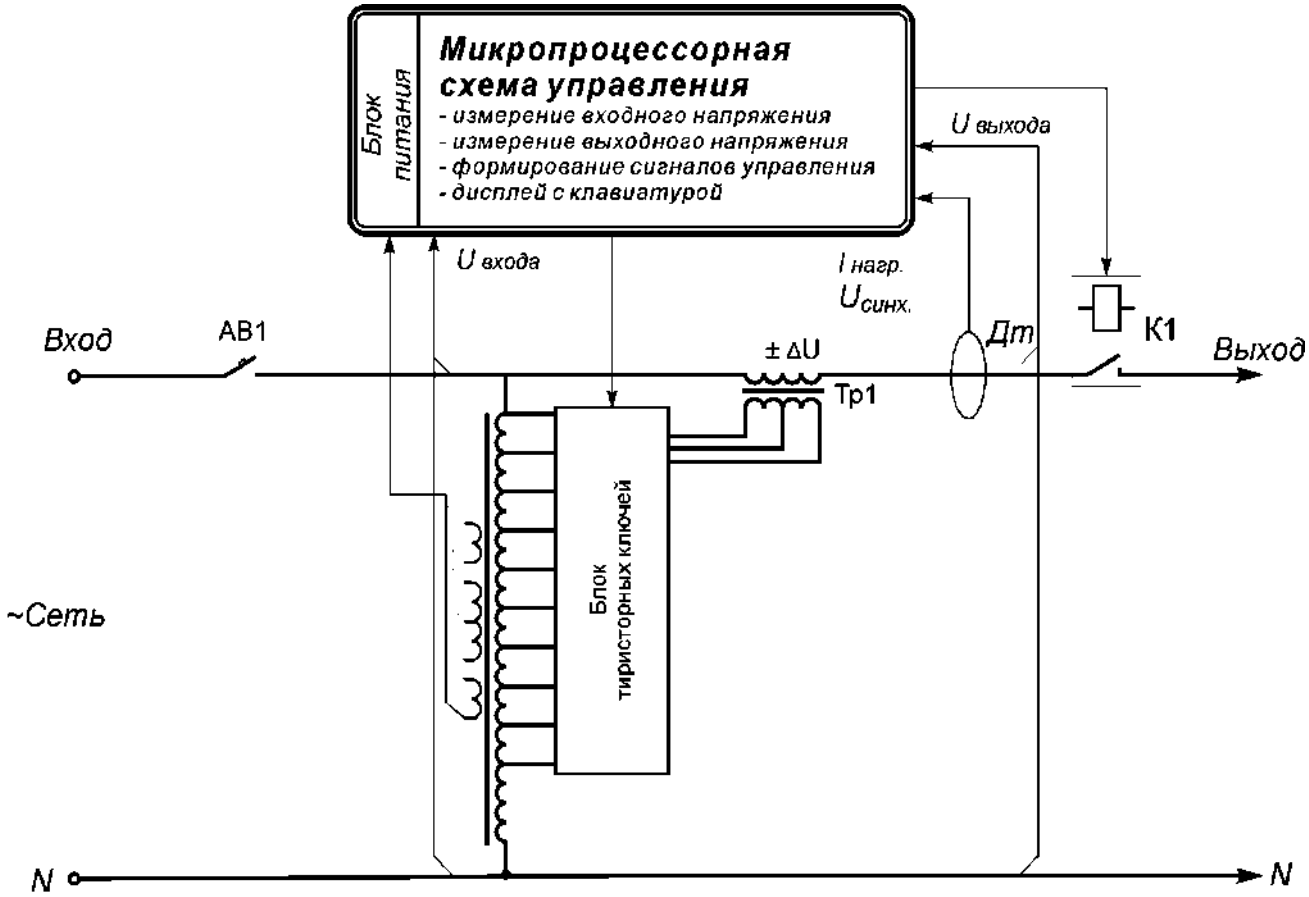

Для обеспечения вывода информации о работе стабилизатора и изменения регулируемых параметров все стабилизаторы имеют цифровой светодиодный дисплей с 2-х кнопочной клавиатурой. Клавиатура дисплея позволяет вывести на экран информацию о величине входного и выходного напряжений стабилизатора, о мощности, подключенной к стабилизатору нагрузки, температуре силовых ключей. С помощью клавиатуры производится также установка требуемого выходного напряжения (в диапазоне 210 В…230 В с дискретностью 2В) и точности регулирования.

Весь модельный ряд серии «SQ-R» комплектуется автоматическим встроенным байпасом.

Благодаря высокой точности и возможности изменять напряжение на выходе (210 В…230 В) стабилизаторы серии «SQ-R» можно отнести к энерго- и ресурсосберегающему

оборудованию. Они позволяют наиболее эффективно экономить электроэнергию и продлевать срок службы подключенным к ним электроприборам.

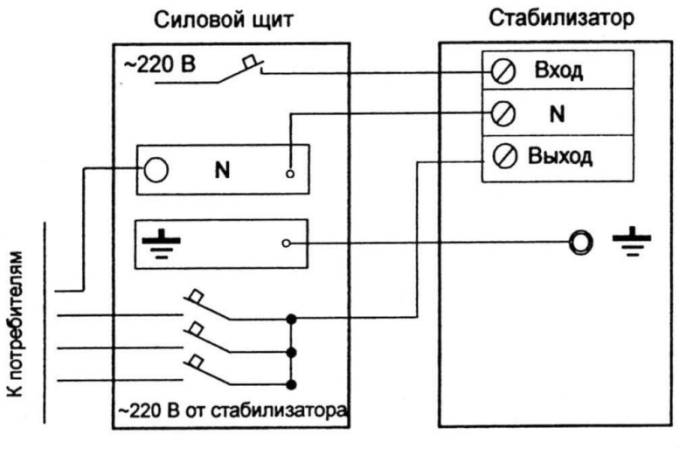

Схема подключения стабилизатора напряжения переменного тока в однофазной сети.

Стабилизатор напряжения переменного тока LIDER PS3000SQ-R

Технические характеристики.

	PS3000SQ-R-15	PS3000SQ-R-25	PS3000SQ-R-40
Входные параметры:			
Номинальное напряжение сети, В	220	220	220
Частота питающей сети, Гц	50	50	50
Рабочий диапазон входного напряжения, В	155…275	135…290	110…300
Номинальный диапазон входного напряжения, В	180…255	160…280	132…295
Максимальный ток, потребляемый из сети при изменении входного напряжения в номинальном диапазоне при номинальной нагрузке, А	17	19	23
Выходные параметры:			
Номинальное выходное напряжение, В	210…230	210…230	210…230
Точность стабилизации выходного напряжения при изменении входного в номинальном диапазоне, %	±0,9	±1,4	±1,8
Номинальная мощность нагрузки, ВА / ток нагрузки, А	3000 / 13,6	3000/13,6	3000/13,6
Изменение нагрузки, % от номинальной	0…100	0…100	0…100
Эксплуатационные параметры:			
Климатическое исполнение	УХЛ 3.1		
КПД, не менее	0,93		
Перегрузочная способность	при Рнагр от 1,1 до 1,5 Рном - 10 с при Рнагр от 1,5 Рном до 2 Рном - 5 с при Рнагр от 2 Рном до 4 Рном - 1 с при Рнагр > 4Рном - 10 мс		
Форма выходного напряжения	не искажается		
Отклик на возмущение, мс	не более 40		
Скорость реакции на возмущение сети, В/с	не менее 300		
Уровень шума, дБА	не более 40		
Диапазон температур, °С	от минус 40 до +40		
Влажность	не более 98% при 25° С		
Габариты, Ш х Г х В, мм	483 х 454 х 354		
Масса, не более, кг	34	35	44

Индикация и сигнализация:

Индикация на светодиодном пятиразрядном цифровом дисплее величины:	
- входного и выходного напряжения	есть
- мощности нагрузки	есть
- температуры силовых ключей	есть
- аварий сети и стабилизатора	есть
Память кода причин последних 32-х отключений стабилизатором нагрузки	есть

Контроль и защита:

Контроль тока нагрузки	есть
Контроль температуры силовых ключей	есть
Отключение выхода при перегрузке с однократным автоматическим повторным включением (АПВ) через 10 с	есть
Автоматический вводной выключатель с тепловым и электромагнитным расцепителем	есть
Быстродействующая защита от КЗ	≤10 мс
Класс защиты	IP20

Установка: в стойки 19-дюймового стандарта

Подключение:

Стабилизатор подключается к сети и нагрузке через блок клеммных зажимов.

Стабилизатор напряжения переменного тока LIDER PS5000SQ-R

Технические характеристики.

	PS5000SQ-R-15	PS5000SQ-R-25	PS5000SQ-R-40
Входные параметры:			
Номинальное напряжение сети, В	220	220	220
Частота питающей сети, Гц	50	50	50
Рабочий диапазон входного напряжения, В	155…275	135…290	110…300
Номинальный диапазон входного напряжения, В	180…255	160…280	132…295
Максимальный ток, потребляемый из сети при изменении входного напряжения в номинальном диапазоне при номинальной нагрузке, А	28	32	38
Выходные параметры:			
Номинальное выходное напряжение, В	210..230	210..230	210..230
Точность стабилизации выходного напряжения при изменении входного в номинальном диапазоне, %	±0,9	±1,4	±1,8
Номинальная мощность нагрузки, ВА / ток нагрузки, А	5000 / 22,7	5000/22,7	5000/22,7
Изменение нагрузки, % от номинальной	0…100	0…100	0…100
Эксплуатационные параметры:			
Климатическое исполнение	УХЛ 3.1		
КПД, не менее	0,93		
Перегрузочная способность	при Рнагр от 1,1 до 1,5 Рном - 10 с при Рнагр от 1,5 Рном до 2 Рном - 5 с при Рнагр от 2 Рном до 4 Рном - 1 с при Рнагр > 4Рном - 10 мс		
Форма выходного напряжения	не искажается		
Отклик на возмущение, мс	не более 40		
Скорость реакции на возмущение сети, В/с	не менее 300		
Уровень шума, дБА	не более 40		
Диапазон температур, °С	от минус 40 до + 40		
Влажность	не более 98% при 25° С		
Габариты, Ш х Г х В, мм	483 х 454 х 354		
Масса, не более, кг	39	45	57

Индикация и сигнализация:

Индикация на светодиодном пятиразрядном цифровом дисплее величины:	
- входного и выходного напряжения	есть
- мощности нагрузки	есть
- температуры силовых ключей	есть
- аварий сети и стабилизатора	есть
Память кода причин последних 32-х отключений стабилизатором нагрузки	есть

Контроль и защита:

Контроль тока нагрузки	есть
Контроль температуры силовых ключей	есть
Отключение выхода при перегрузке с однократным автоматическим повторным включением (АПВ) через 10 с	есть
Автоматический вводной выключатель с тепловым и электромагнитным расцепителем	есть
Быстродействующая защита от КЗ	≤10 мс
Класс защиты	IP20

Установка: в стойки 19-дюймового стандарта

Подключение:

Стабилизатор подключается к сети и нагрузке через блок клеммных зажимов.

Стабилизатор напряжения переменного тока LIDER PS7500SQ-R

Технические характеристики

	PS7500SQ-R-15	PS7500SQ-R-25	PS7500SQ-R-40
Входные параметры:			
Номинальное напряжение сети, В	220	220	220
Частота питающей сети, Гц	50	50	50
Рабочий диапазон входного напряжения, В	155…275	135…290	110…300
Номинальный диапазон входного напряжения, В	180…255	160…280	132…295
Максимальный ток, потребляемый из сети при изменении входного напряжения в номинальном диапазоне при номинальной нагрузке, А	42	47	57
Выходные параметры:			
Номинальное выходное напряжение, В	210..230	210..230	210..230
Точность стабилизации выходного напряжения при изменении входного в номинальном диапазоне, %	±0,9	±1,4	±1,8
Номинальная мощность нагрузки, ВА / ток нагрузки, А	7500 / 34,1	7500/34,1	7500/34,1
Изменение нагрузки, % от номинальной	0…100	0…100	0…100
Эксплуатационные параметры:			
Климатическое исполнение	УХЛ 3.1		
КПД, не менее	0,93		
Перегрузочная способность	при Рнагр от 1,1 до 1,5 Рном - 10 с при Рнагр от 1,5 Рном до 2 Рном - 5 с при Рнагр от 2 Рном до 4 Рном - 1 с при Рнагр > 4Рном - 10 мс		
Форма выходного напряжения	не искажается		
Отклик на возмущение, мс	не более 40		
Скорость реакции на возмущение сети, В/с	не менее 300		
Уровень шума, дБА	не более 40		
Диапазон температур, °С	от минус 40 до +40		
Влажность	не более 98% при 25° С		
Габариты, Ш х Г х В, мм	483 х 454 х 354		
Масса, не более, кг	40	49	61

Индикация и сигнализация:

Индикация на светодиодном пятиразрядном цифровом дисплее величины:	
- входного и выходного напряжения	есть
- мощности нагрузки	есть
- температуры силовых ключей	есть
- аварий сети и стабилизатора	есть
Память кода причин последних 32-х отключений стабилизатором нагрузки	есть

Контроль и защита:

Контроль тока нагрузки	есть
Контроль температуры силовых ключей	есть
Отключение выхода при перегрузке с однократным автоматическим повторным включением (АПВ) через 10 с	есть
Автоматический вводной выключатель с тепловым и электромагнитным расцепителем	есть
Быстродействующая защита от КЗ	≤10 мс
Класс защиты	IP20

Установка: в стойки 19-дюймового стандарта

Подключение:

Стабилизатор подключается к сети и нагрузке через блок клеммных зажимов.

Стабилизатор напряжения переменного тока LIDER PS10000SQ-R

Технические характеристики.

	PS10000SQ-R-15	PS10000SQ-R-25
Входные параметры:		
Номинальное напряжение сети, В	220	220
Частота питающей сети, Гц	50	50
Рабочий диапазон входного напряжения, В	155…275	135…290
Номинальный диапазон входного напряжения, В	180…255	160…280
Максимальный ток, потребляемый из сети при изменении входного напряжения в номинальном диапазоне при номинальной нагрузке, А	56	63
Выходные параметры:		
Номинальное выходное напряжение, В	210..230	210..230
Точность стабилизации выходного напряжения при изменении входного в номинальном диапазоне, %	±0,9	±1,4
Номинальная мощность нагрузки, ВА / ток нагрузки, А	10000/45,5	10000/45,5
Изменение нагрузки, % от номинальной	0…100	0…100
Эксплуатационные параметры:		
Климатическое исполнение	УХЛ 3.1	
КПД, не менее	0,93	
Перегрузочная способность	при Рнагр от 1,1 до 1,5 Рном - 10 с при Рнагр от 1,5 Рном до 2 Рном - 5 с при Рнагр от 2 Рном до 4 Рном - 1 с при Рнагр > 4Рном - 10 мс	
Форма выходного напряжения	не искажается	
Отклик на возмущение, мс	не более 40	
Скорость реакции на возмущение сети, В/с	не менее 300	
Уровень шума, дБА	не более 40	
Диапазон температур, °С	от минус 40 до +40	
Влажность	не более 98% при 25° С	
Габариты, Ш х Г х В, мм	483 х 454 х 354	
Масса, не более, кг	46	54
Индикация и сигнализация:		
Индикация на светодиодном пятиразрядном цифровом дисплее величины:		
- входного и выходного напряжения		есть
- мощности нагрузки		есть
- температуры силовых ключей		есть
- аварий сети и стабилизатора		есть
Память кода причин последних 32-х отключений стабилизатором нагрузки		есть
Контроль и защита:		
Контроль тока нагрузки		есть
Контроль температуры силовых ключей		есть
Отключение выхода при перегрузке с однократным автоматическим повторным включением (АПВ) через 10 с		есть
Автоматический вводной выключатель с тепловым и электромагнитным расцепителем		есть
Быстродействующая защита от КЗ		≤10 мс
Класс защиты		IP20

Установка: в стойки 19-дюймового стандарта

Подключение:

Стабилизатор подключается к сети и нагрузке через блок клеммных зажимов.

Стабилизатор напряжения переменного тока LIDER PS12000SQ-R-15

Технические характеристики

Входные параметры:

Номинальное напряжение сети, В	220
Частота питающей сети, Гц	50
Рабочий диапазон входного напряжения, В	155…275
Номинальный диапазон входного напряжения, В	180…255
Максимальный ток, потребляемый из сети при изменении входного напряжения в номинальном диапазоне при номинальной нагрузке, А	67

Выходные параметры:

Номинальное выходное напряжение, В	210…230
Точность стабилизации выходного напряжения при изменении входного в номинальном диапазоне, %	±0,9
Номинальная мощность нагрузки, ВА / ток нагрузки, А	12000/54,5
Изменение нагрузки, % от номинальной	0…100

Эксплуатационные параметры:

Климатическое исполнение	УХЛ 3.1
КПД, не менее	0,97
Перегрузочная способность	при Рнагр от 1,1 до 1,5 Рном - 10 с при Рнагр от 1,5 Рном до 2 Рном - 5 с при Рнагр от 2 Рном до 4 Рном - 1 с при Рнагр > 4Рном - 10 мс
Форма выходного напряжения	не искажается
Отклик на возмущение, мс	не более 40
Скорость реакции на возмущение сети, В/с	не менее 300
Уровень шума, дБА	не более 40
Диапазон температур, °С	от минус 40 до +40
Влажность	не более 98% при 25° С
Габариты, Ш х Г х В, мм	483 х 454 х 354
Масса, не более, кг	56

Индикация и сигнализация:

Индикация на светодиодном пятиразрядном цифровом дисплее величины:

- входного и выходного напряжения	есть
- мощности нагрузки	есть
- температуры силовых ключей	есть
- аварий сети и стабилизатора	есть
Память кода причин последних 32-х отключений стабилизатором нагрузки	есть

Контроль и защита:

Контроль тока нагрузки	есть
Контроль температуры силовых ключей	есть
Отключение выхода при перегрузке с однократным автоматическим повторным включением (АПВ) через 10 с	есть
Автоматический вводной выключатель с тепловым и электромагнитным расцепителем	есть
Быстродействующая защита от КЗ	≤10 мс
Класс защиты	IP20

Установка: в стойки 19-дюймового стандарта

Подключение:

Стабилизатор подключается к сети и нагрузке через блок клеммных зажимов.

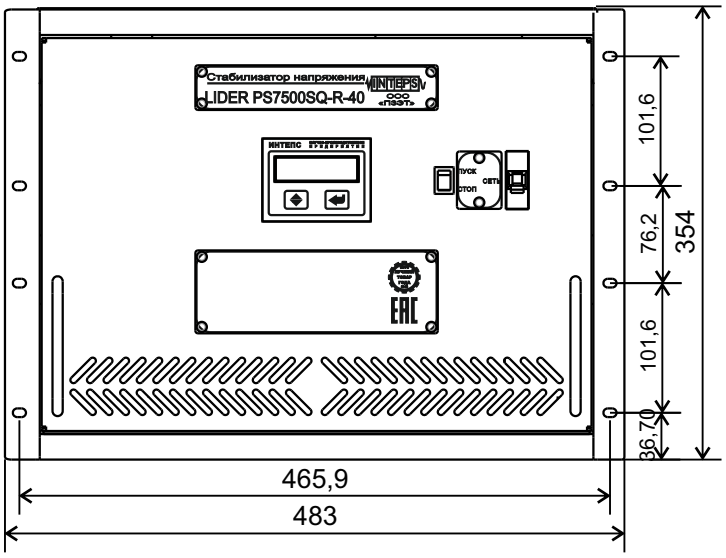

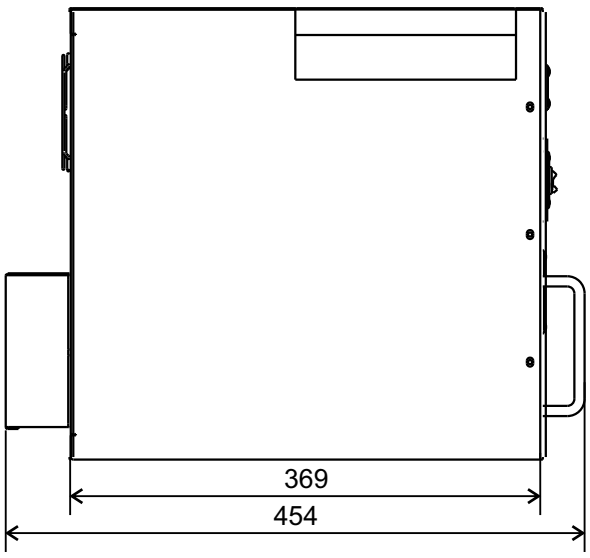

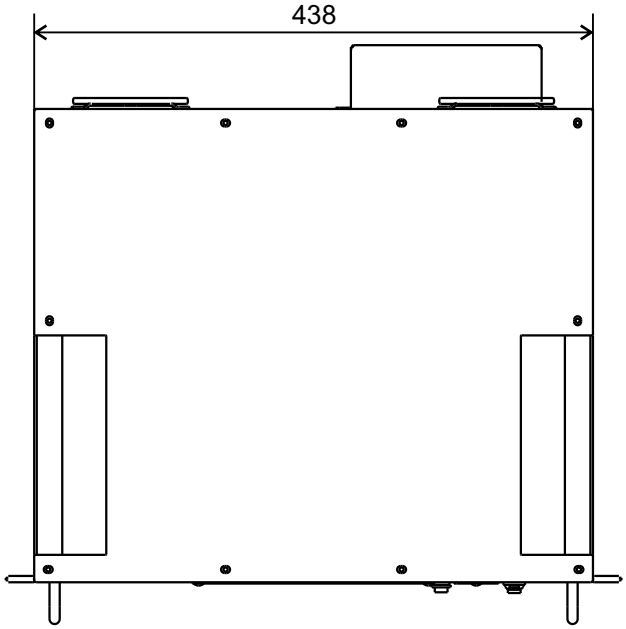

Крышка не показана

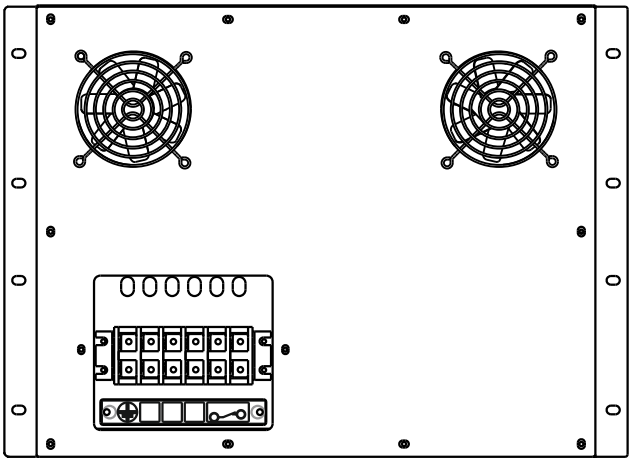

Габаритные и установочные размеры стабилизаторов напряжения переменного тока:
LIDER PS3000SQ-R-15(25, 40), LIDER PS5000SQ-R-15(25, 40), LIDER PS7500SQ-R-15(25, 40),
LIDER PS10000SQ-R-15(25), LIDER PS12000SQ-R-15

Трехфазные стабилизаторы на базе серийных однофазных

Трехфазные стабилизаторы мощностью от 2,7 кВА до 6 кВА на базе стойки

Трехфазные стабилизаторы мощностью от 9 кВА до 36 кВА на базе стойки

Трехфазные стабилизаторы мощностью от 22,5 кВА до 225 кВА

Трехфазные стабилизаторы мощностью от 300 кВА до 630 кВА

INTEPS

Трехфазные стабилизаторы на базе серийных однофазных

Трехфазные стабилизаторы выполняются на основе трех однофазных стабилизаторов, организующих трехфазную сеть по схеме «звезда». Стабилизаторы трехфазные мощностью от 2,7 до 36 кВА реализованы в виде вертикальной стойки, на которой друг над другом навешиваются три однофазных стабилизатора (см. фото). По желанию заказчика стойки могут комплектоваться ручным байпасом и контроллером трехфазного выхода.

Однофазные стабилизаторы напольного исполнения, входящие в состав трехфазных стабилизаторов мощностью от 45 кВА до 630 кВА монтируются по месту установки и по заказу могут комплектоваться щитом контроля трехфазной нагрузки и ручным байпасом.

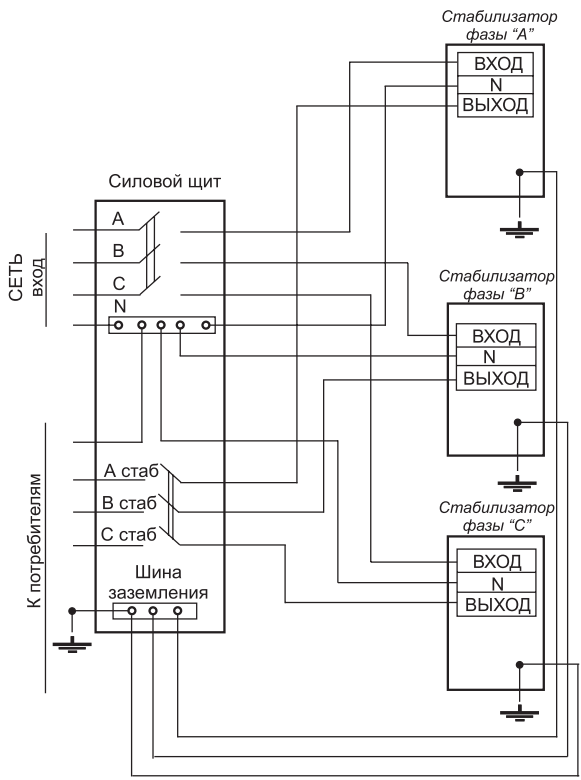

Схема подключения стабилизаторов напряжения переменного тока в трехфазной сети.

Схема подключения к трехфазной сети стабилизаторов напряжения переменного тока со стойкой.

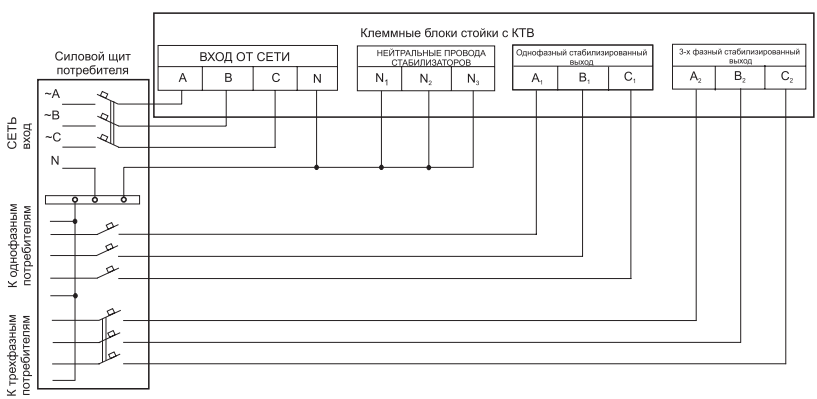

Схема подключения к трехфазной сети стабилизаторов напряжения переменного тока со стойкой с КТВ.

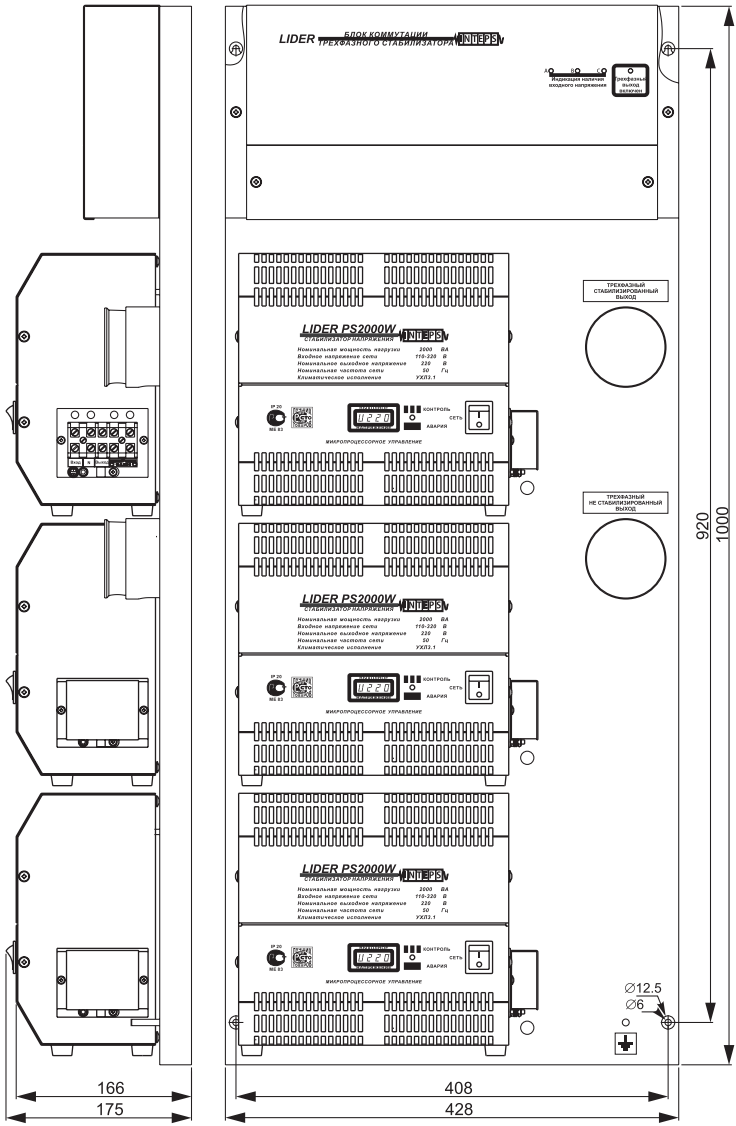

Габаритные и установочные размеры трехфазного стабилизатора на базе стойки 6W с контролем трехфазного выхода

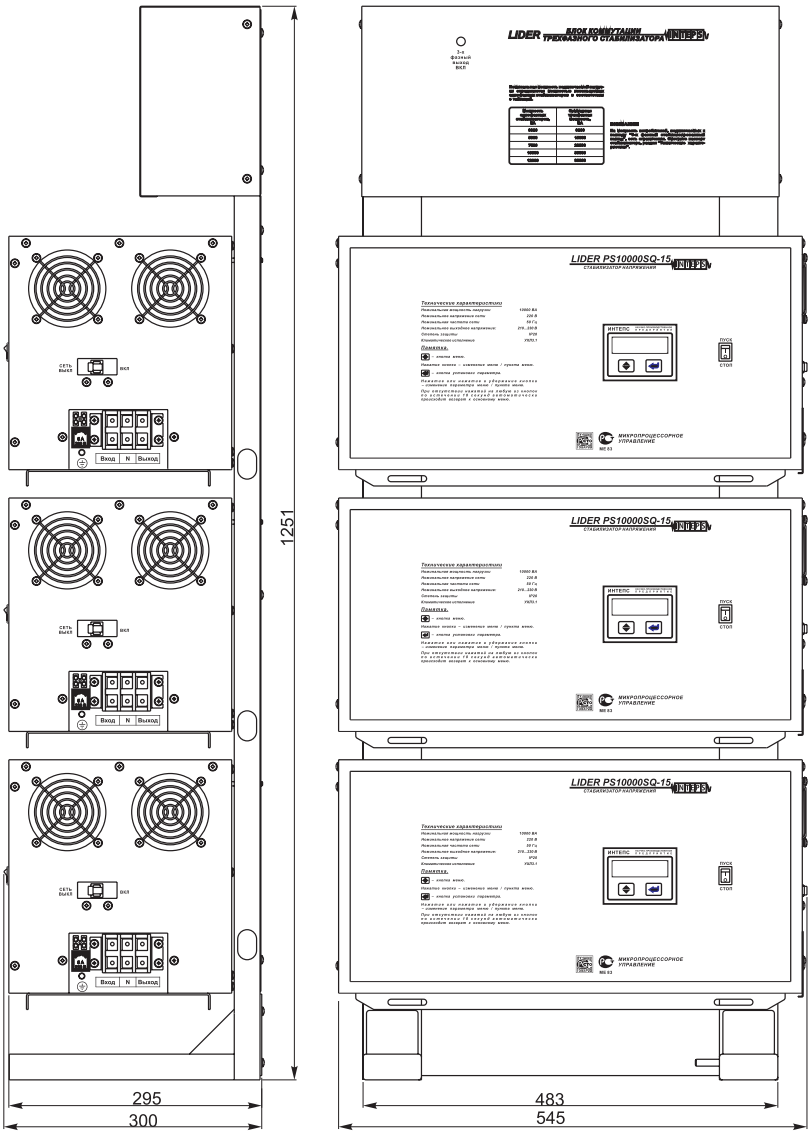

Габаритные и установочные размеры трехфазного стабилизатора на базе стойки 9-36 с контролем трехфазного выхода.

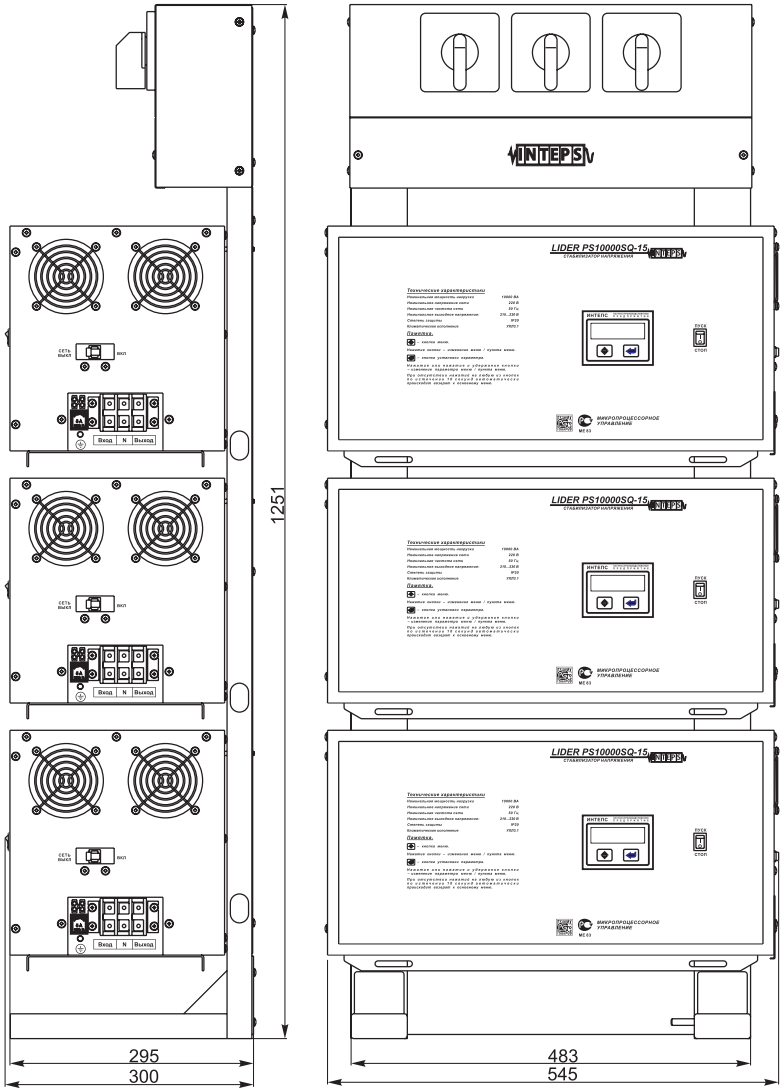

Габаритные и установочные размеры трехфазного стабилизатора на базе стойки 9-36 с ручным байпасом

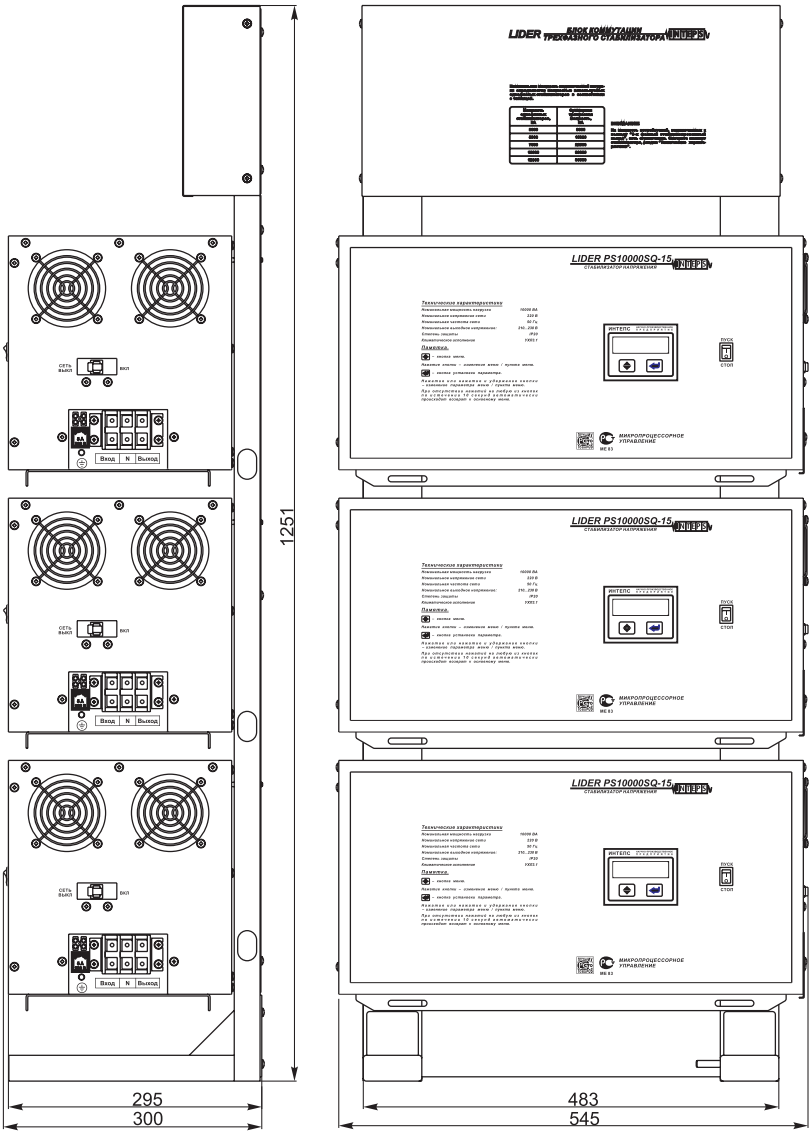

Габаритные и установочные размеры трехфазного стабилизатора на базе стойки 9-36 без контроля трехфазного выхода.

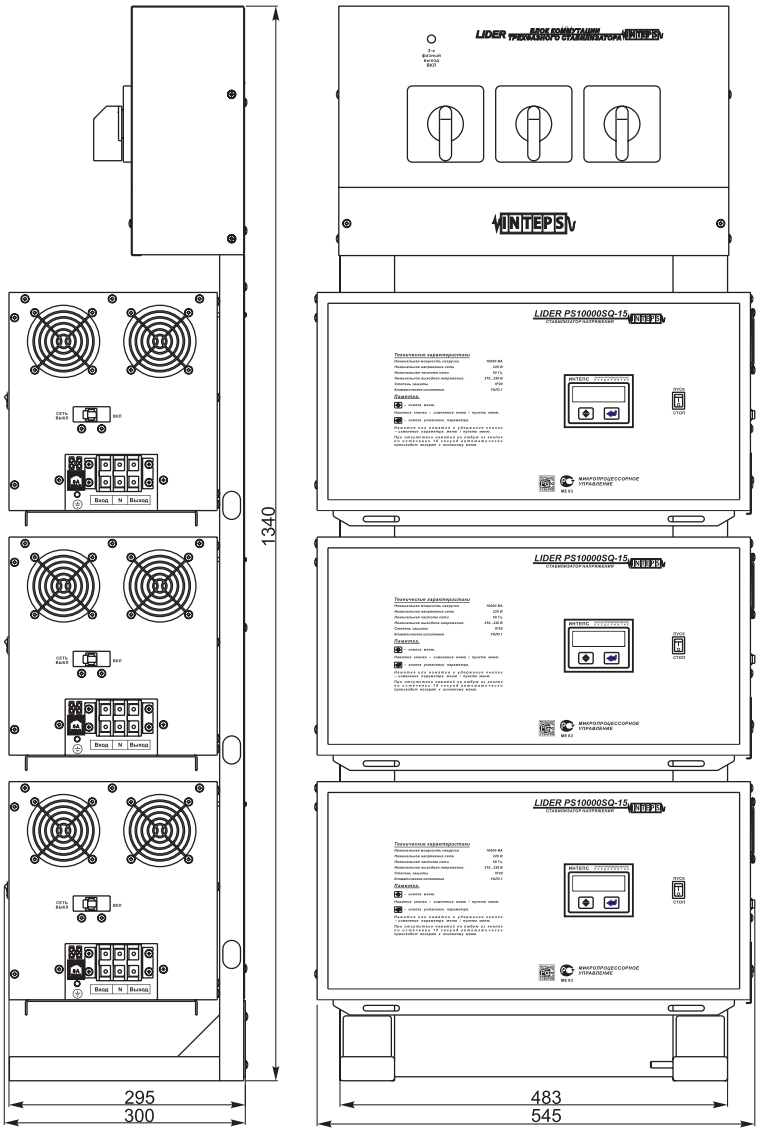

Габаритные и установочные размеры трехфазного стабилизатора на базе стойки 9-36 с ручным байпасом и контролем трехфазного выхода.

Трехфазные стабилизаторы серии PSxxxSQ-S

Трехфазные стабилизаторы PS45SQ-S, PS63SQ-S, PS100SQ-S, PS150SQ-S, PS225SQ-S

INTEPS

Трехфазные стабилизаторы специального исполнения моноблочные серии LIDER PSxxxxxxSQ-S

Серия стабилизаторов напряжения переменного тока LIDER PSxxxxxxSQ-S специально разработана для обеспечения качественным напряжением промышленных объектов и оборудования на строительных площадках. Мощностной ряд серии серии «SQ-S» включает в себя трехфазные стабилизаторы мощностью от 45 кВА до 225 кВА.

Стабилизаторы этой серии соответствуют наиболее жестким стандартам и идеально подходят для работы в тяжелых условиях на производстве и в строительстве, могут устанавливаться в любом неотапливаемом помещении (будке, контейнере, подсобке).

Конструктивно трехфазные стабилизаторы серии «SQ-S» выполнены из трех однофазных стабилизаторов, собранных в едином, защищенном от внешних физических воздействий корпусе, и соединенных по схеме «звезда». Каждый стабилизатор работает независимо и стабилизирует напряжение «своей» фазы.

Каждый однофазный стабилизатор занимает отдельную секцию на общей станине рамной конструкции. Эти секции имеют вентиляторы принудительного охлаждения. Вентиляторы охлаждения блоков управления имеют воздушные фильтры, что значительно уменьшает запыленность электронных узлов. Элементы управления и коммутации расположены в дополнительной секции, которая закрывается дверцей, снабженной замком.

Модельный ряд серии «SQ-S» опционно комплектуется компьютерным интерфейсом с программным обеспечением для регистрации параметров сети и управления работой стабилизатора, а также автоматическим встроенным байпасом.

Краткие технические характеристики трехфазных стабилизаторов *LIDER SQ-S*

Обозначение модели	Мощность, ВА	Входное напряжение, В		Выходное напряжение, В	Точность стабилизации	Габаритные размеры, мм Ш x Г x В
		рабочее	номинальное			
PS45SQ-S-15 PS45SQ-S-25	45 000	266÷475 232÷500	310÷440 275÷480	380	± 0,9% ± 1,4%	750x1653x792
PS63SQ-S-15 PS63SQ-S-25	63 000	266÷475 232÷500	310÷440 275÷480		± 0,9% ± 1,4%	
PS100SQ-S-15 PS100SQ-S-25	100 000	266÷475 232÷500	310÷440 275÷480		± 0,9% ± 1,4%	
PS150SQ-S-15 PS150SQ-S-25	150 000	266÷475 232÷500	310÷440 275÷480		± 0,9% ± 1,4%	
PS225SQ-S-15	225 000	266÷475	310÷440		± 0,9%	

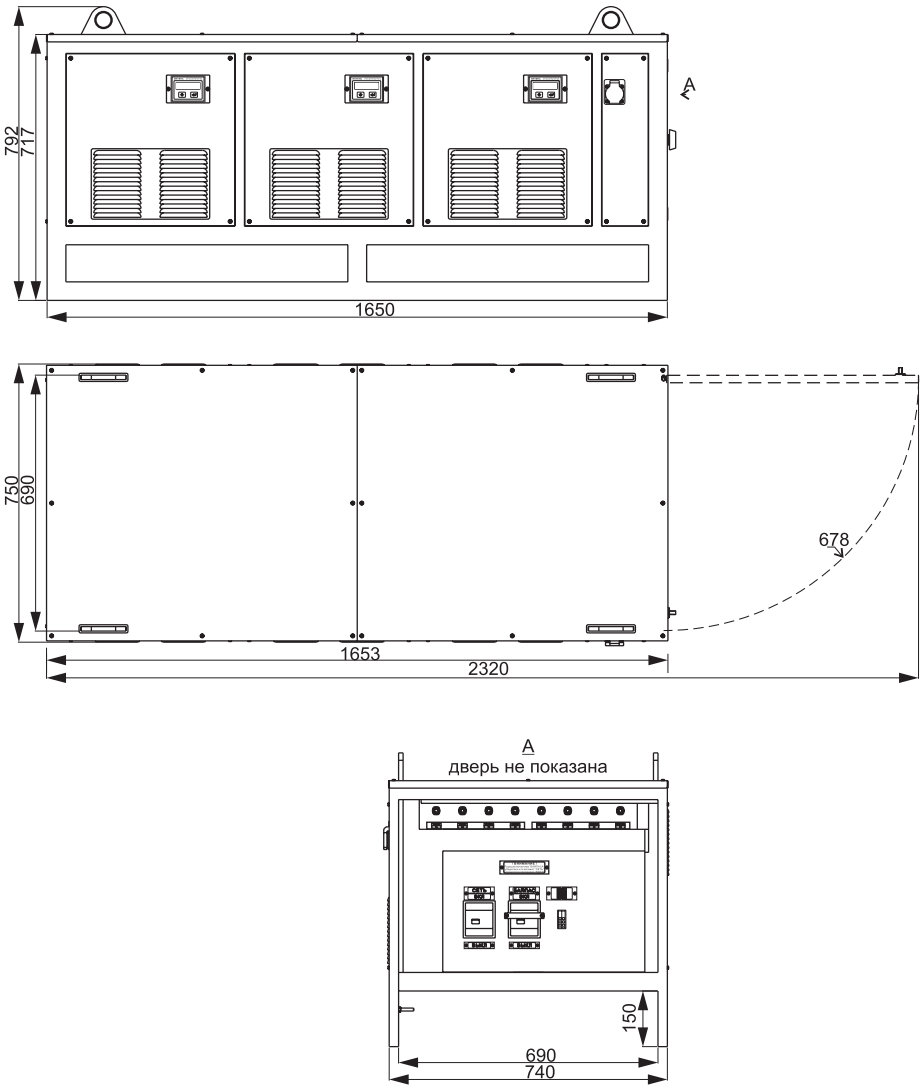

Габаритные и установочные размеры стабилизаторов напряжения переменного тока:
LIDER PS45SQ-S-15(25), LIDER PS63SQ-S-15(25), LIDER PS100SQ-S-15(25),
LIDER PS150SQ-S-15(25), LIDER PS225SQ-S-15

Металлические шкафы для размещения и эксплуатации стабилизаторов напряжения

Однофазный стабилизатор напряжения переменного тока в металлическом шкафу

Трехфазный стабилизатор напряжения переменного тока в металлическом шкафу

INTEPS

Металлические шкафы для размещения и эксплуатации стабилизаторов напряжения

Шкафы уличные предназначены для размещения и защиты стабилизаторов напряжения переменного тока, подключения потребителей к нестабилизированной или стабилизированной сети переменного тока в системах электроснабжения коттеджей, дачных домов, офисов, промышленных систем.

На сегодняшний день ГК «НПП – ИНТЕПС» выпускает различные типы шкафов:

Металлический шкаф LIDER Ш1/0,9-2,0 для однофазных стабилизаторов

Представляет собой металлическую конструкцию прямоугольной формы навесного исполнения. В шкафу установлены стабилизатор напряжения переменного тока и клеммный блок для подключения к сети и нагрузки.

Габариты, мм (ШхГхВ)	372×222×585
Масса, кг, не более	13,5
Класс защиты	IP32

Металлический шкаф LIDER Ш1/3 – 12 для однофазных стабилизаторов

Шкаф представляет собой металлическую конструкцию прямоугольной формы навесного исполнения. В шкафу размещаются стабилизатор напряжения переменного тока, клеммный блок для подключения сети и нагрузки, автоматический выключатель байпаса.

Габариты, мм (ШхГхВ)	372×352×735
Масса, не более, кг	20
Класс защиты	IP32

Примечание: Возможно исполнение шкафа с проушинами для крепления на стену, стойку.

Металлический шкаф LIDER Ш1/7,5-30 для однофазных стабилизаторов

Шкаф представляет собой металлическую конструкцию прямоугольной формы напольного исполнения, в которой устанавливается стабилизатор напряжения переменного тока.

Габариты, мм (ШхГхВ)	556×500×1035
Масса, не более, кг	24
Класс защиты	IP32

Металлический шкаф LIDER Ш1/30-75 для однофазных стабилизаторов

Шкаф представляет собой металлическую конструкцию прямоугольной формы напольного исполнения, в которой устанавливается стабилизатор напряжения переменного тока.

Габариты, мм (ШхГхВ)	656×650×1234
Масса, не более, кг	36
Класс защиты	IP32

Металлический шкаф LIDER Ш3/9-36 для трехфазных стабилизаторов

Шкаф LIDER Ш3/9-36 представляет собой металлическую конструкцию прямоугольной формы напольного исполнения. В шкафу за дверцей располагается стойка с установленными на ней однофазными стабилизаторами, образующими трехфазный стабилизатор LIDER PS9-36W(SQ).

Габариты, мм (ШхГхВ)	690×388×1303
Масса, не более, кг	30
Класс защиты	IP32

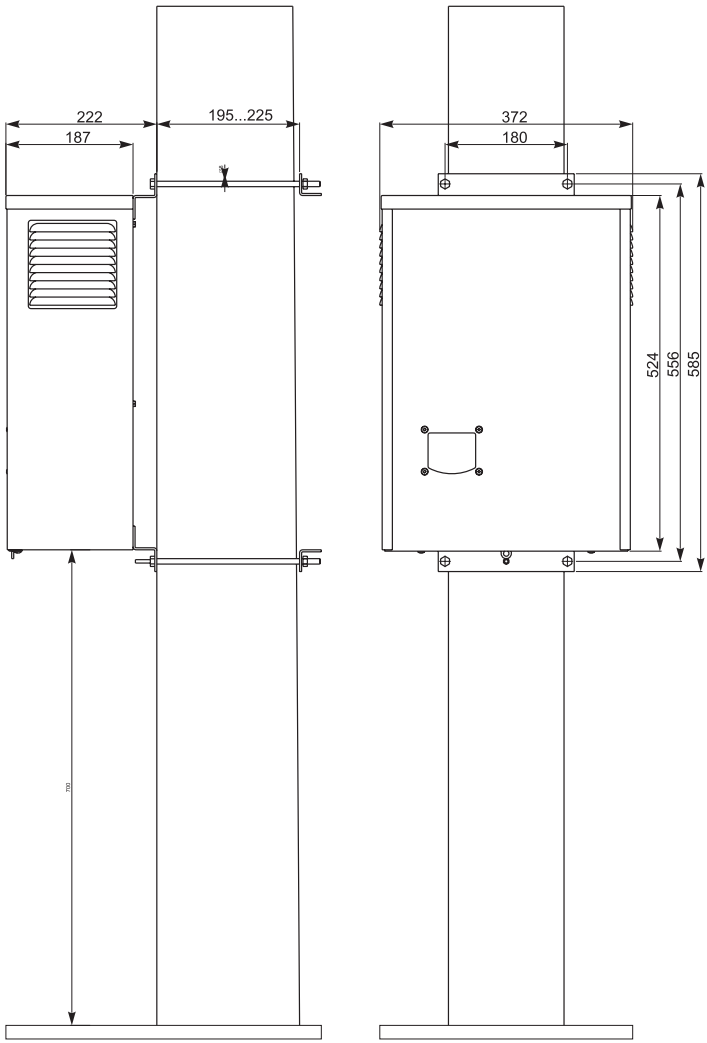

Габаритные и установочные размеры металлического шкафа
для однофазных стабилизаторов
напряжения переменного тока мощностью от 900ВА до 2кВА.

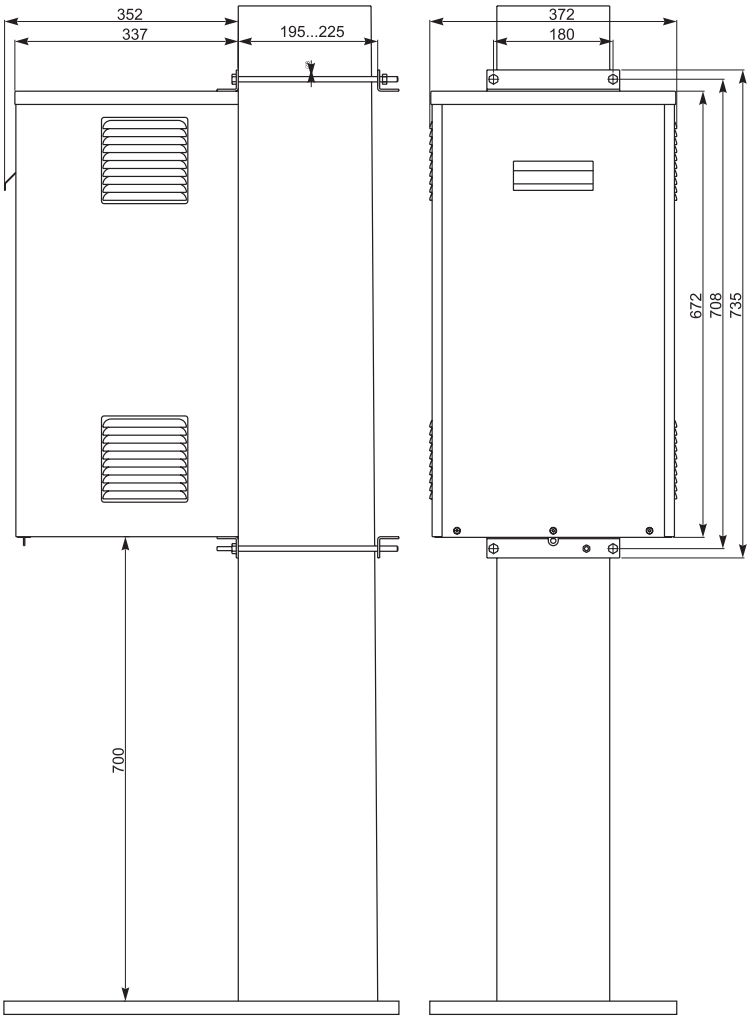

Габаритные и установочные размеры металлического шкафа
для однофазных стабилизаторов
напряжения переменного тока мощностью от 3 кВА до 12кВА.

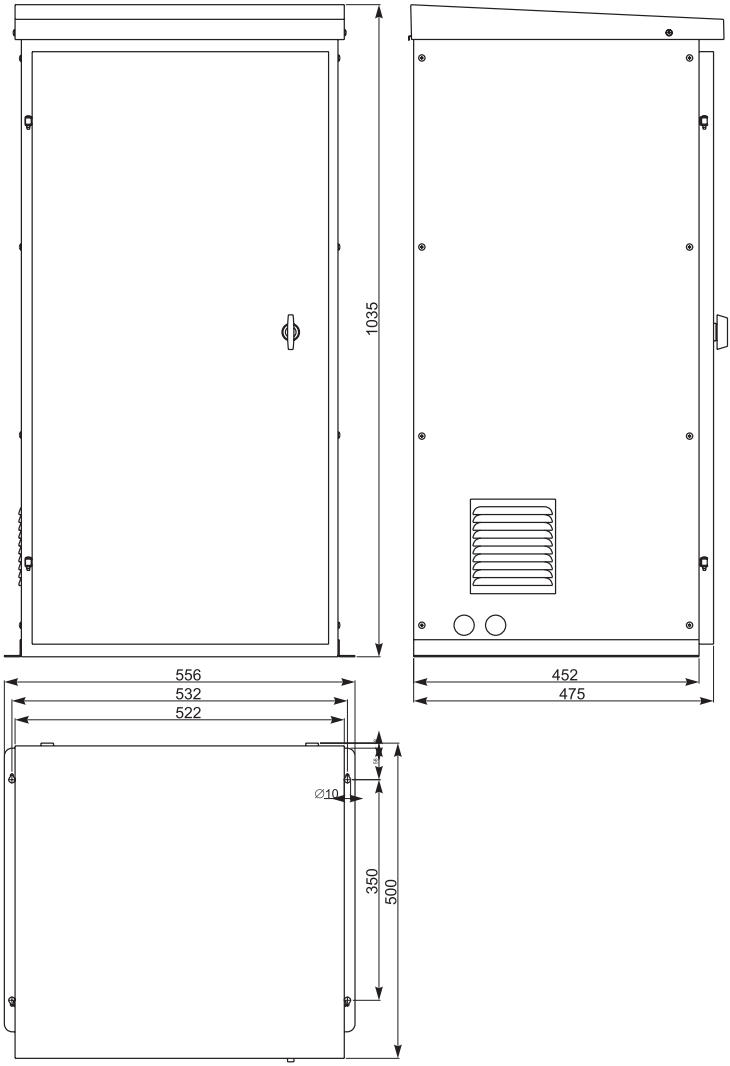

Габаритные и установочные размеры металлического шкафа
для однофазных стабилизаторов
напряжения переменного тока мощностью от 7,5 кВА до 30 кВА.

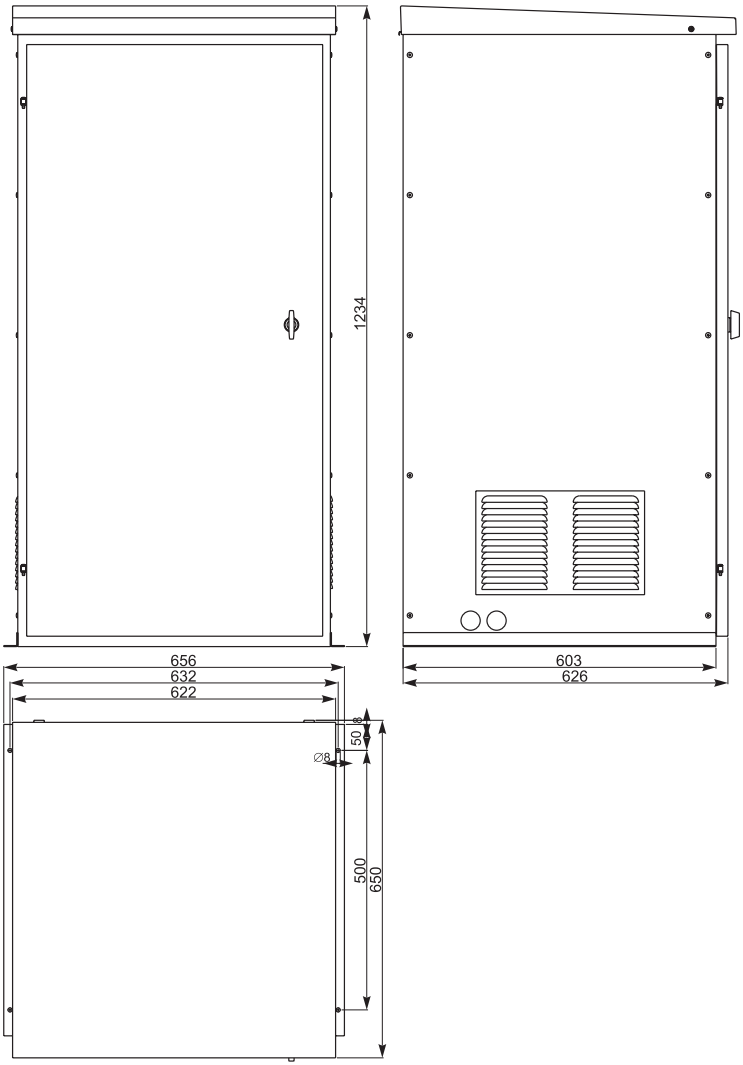

Габаритные и установочные размеры металлического шкафа
для однофазных стабилизаторов
напряжения переменного тока мощностью от 30 кВА до 75 кВА.

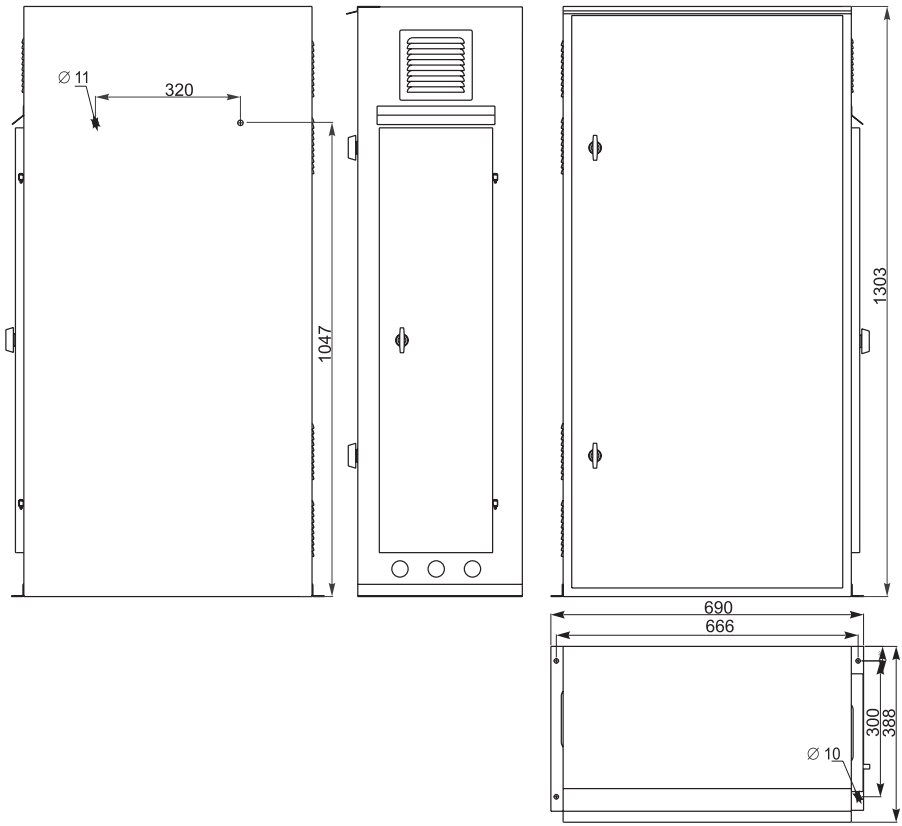

Габаритные и установочные размеры металлического шкафа
для трехфазных стабилизаторов
напряжения переменного тока мощностью от 9 кВА до 36 кВА.

Опции к стабилизаторам напряжения

Щиты коммутации

Байпас однофазный ручной,
байпас автоматический встроенный

Компьютерный интерфейс
LIDER Nport

INTEPS

Щит коммутации с контролем трехфазного выхода

Щит коммутации с контролем трехфазного выхода ЩКxxx-КТВ предназначен для подключения потребителей, требующих гарантированного наличия трехфазного напряжения, к стабилизированной трехфазной сети переменного тока.

Щит представляет собой металлическую конструкцию прямоугольной формы настенного исполнения, в которой расположены: трехфазный автоматический выключатель, трехфазный контактор, шина «N», клеммный блок. На боковой стенке щита расположен болт защитного заземления.

Тип автоматического выключателя и контактора определяется мощностью стабилизаторов напряжения переменного тока и потребителей.

Щит коммутации с контролем трехфазного выхода предназначен для комплектования трехфазных стабилизаторов мощностью от 22,5 до 300 кВА.

Масса кг, не более – 35.

Для стабилизаторов мощностью от 22,5 до 225 кВА габаритные размеры щита составляют (ШхГхВ, мм) – 510x246x600.

Для стабилизаторов мощностью 300 кВА габаритные размеры щита составляют (ШхГхВ, мм) – 650x295x750.

Внимание! При заказе необходимо учитывать, что щит контроля комплектуется стабилизаторами с устройством внешнего контроля.

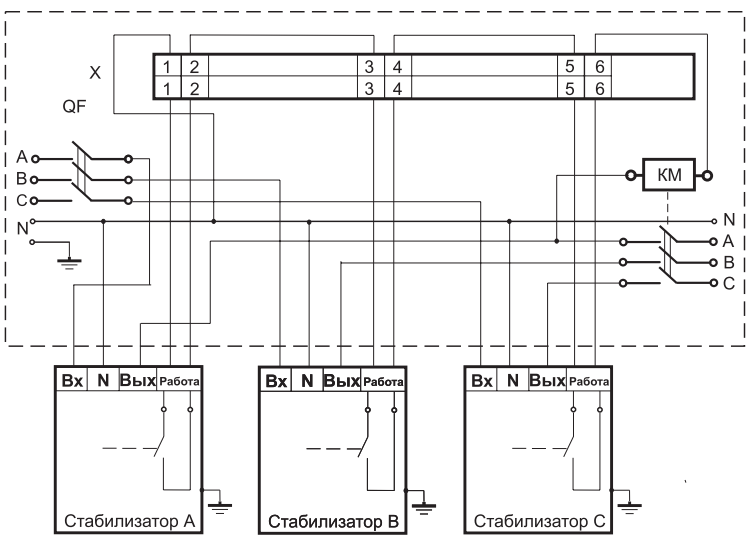

QF - трехфазный автоматический выключатель
KM - трехфазный контактор

Схема подключения щита коммутации с контролем трехфазного выхода

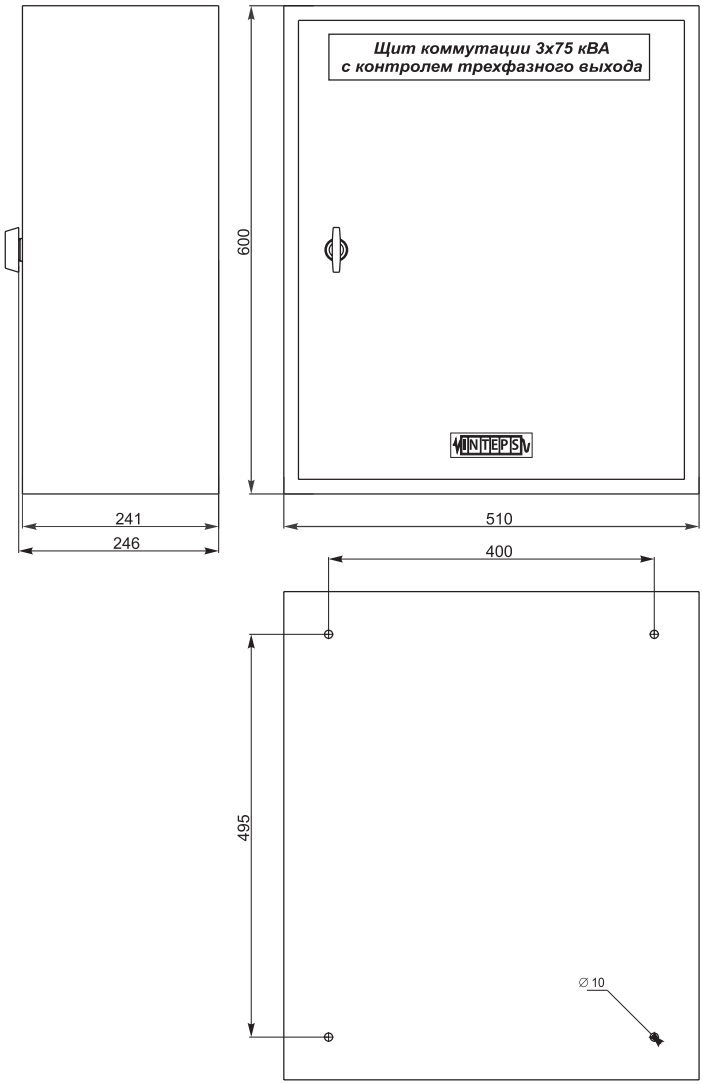

Габаритные и установочные размеры щита коммутации
с контролем трехфазного выхода
для стабилизаторов напряжения мощностью от 22,5 кВА до 225 кВА.

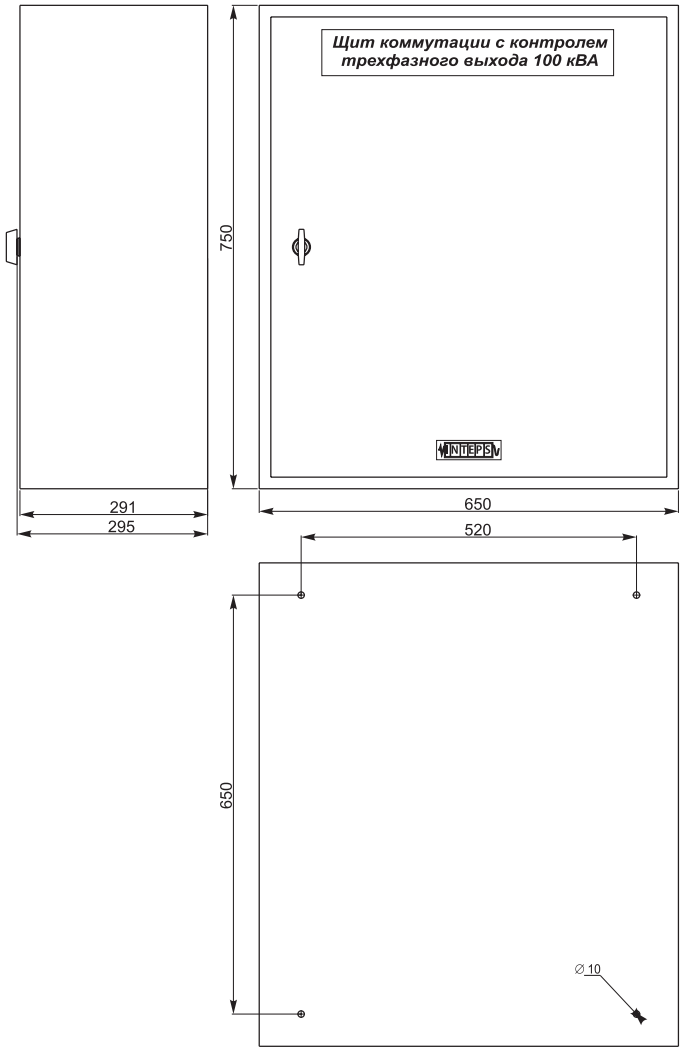

Габаритные и установочные размеры щита коммутации
с контролем трехфазного выхода
для стабилизаторов напряжения мощностью 300 кВА.

Щит коммутации с ручным байпасом по каждой фазе без контроля трехфазного выхода

Щит коммутации с ручным байпасом по каждой фазе без контроля трехфазного выхода ЩКxxxРБ предназначен для подключения потребителей к нестабилизированной или стабилизированной трехфазной сети переменного тока в системах электроснабжения коттеджей, дачных домов, офисов, компьютерных комплексов, промышленных систем.

Щит представляет собой металлическую конструкцию прямоугольной формы настенного исполнения. Внутри щита, закрытого дверцей с замком, расположены клеммные блоки для подключения сетевых подводов, стабилизаторов напряжения переменного тока LIDER и потребителей. На щите установлены три выключателя-разъединителя и расположены индикаторы контроля наличия фазных напряжений на входе щита.

Щит коммутации с ручным байпасом по каждой фазе без контроля трехфазного выхода предназначен для комплектования трехфазных стабилизаторов мощностью от 22,5 до 225 кВА.

Масса кг, не более – 95.

Для стабилизаторов мощностью от 22,5 до 100 кВА габаритные размеры щита составляют (ШхГхВ, мм) – 691х275х862.

Для стабилизаторов мощностью от 150 до 225 кВА габаритные размеры щита составляют (ШхГхВ, мм) – 891х349х1100.

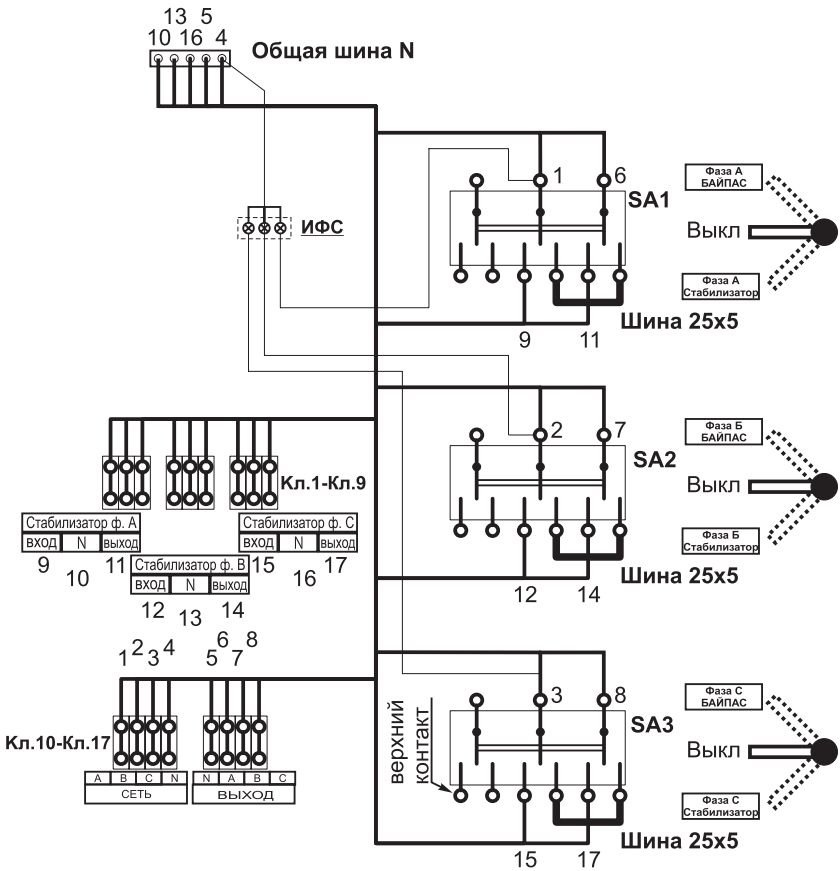

Схема подключения щита коммутации с ручным байпасом
по каждой фазе без контроля трехфазного выхода

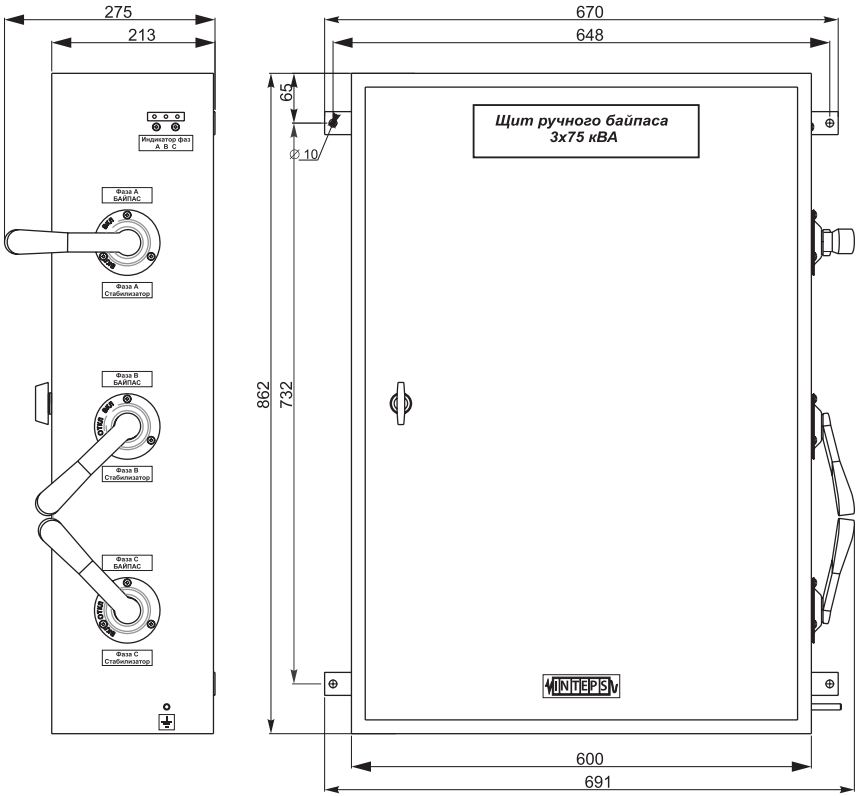

Габаритные и установочные размеры щита коммутации
с ручным байпасом по каждой фазе без контроля трехфазного выхода
для стабилизаторов напряжения мощностью от 22,5 кВА до 100 кВА.

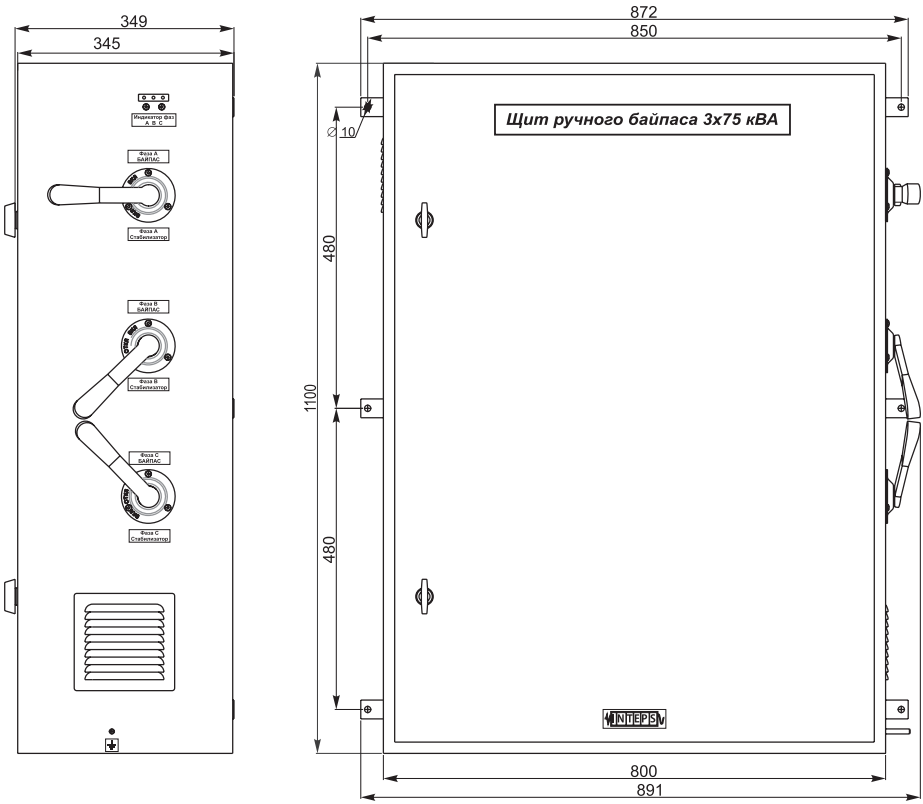

Габаритные и установочные размеры щита коммутации
с ручным байпасом по каждой фазе без контроля трехфазного выхода
для стабилизаторов напряжения мощностью от 150 кВА до 225 кВА.

Щит коммутации с ручным байпасом по каждой фазе и контролем трехфазного выхода

Щит коммутации с ручным байпасом по каждой фазе и контролем трехфазного выхода ЩКхххРБ-КТВ предназначен для совместной работы со стабилизаторами напряжения LIDER производства ГК «НПП-ИНТЕПС».

Электрическая схема данного изделия обеспечивает трехфазным питанием потребителей как при работе с использованием стабилизаторов, так и при отсутствии одного или более стабилизаторов в случае их технического обслуживания или ремонта.

Щит байпаса представляет собой металлическую конструкцию прямоугольной формы настенного исполнения. Внутри щита, закрытого дверцей с замком, расположены клеммные блоки для подключения сетевых подводов, стабилизаторов напряжения переменного тока LIDER и потребителей. На правой стенке щита установлены три выключателя-разъединителя.

В верхней части правой стенки щита расположен трехпозиционный переключатель индикаторы контроля наличия фазных напряжений на входе щита. Трехпозиционный переключатель предназначен для выбора фазы питания контактора нагрузки в случае отсутствия какой либо фазы на входе щита при необходимости иметь на нагрузке хотя бы две или одну фазу питания.

Щит коммутации с ручным байпасом по каждой фазе и контролем трехфазного выхода предназначен для комплектования трехфазных стабилизаторов мощностью от 22,5 до 225 кВА.

Масса кг, не более – 95

Для стабилизаторов мощностью от 22,5 до 100 кВА габаритные размеры щита составляют (ШхГхВ, мм) – 691х275х862.

Для стабилизаторов мощностью от 150 до 225 кВА габаритные размеры щита составляют (ШхГхВ, мм) – 891х349х1100.

Внимание! При заказе необходимо учитывать, что щит контроля комплектуется стабилизаторами с устройством внешнего контроля.

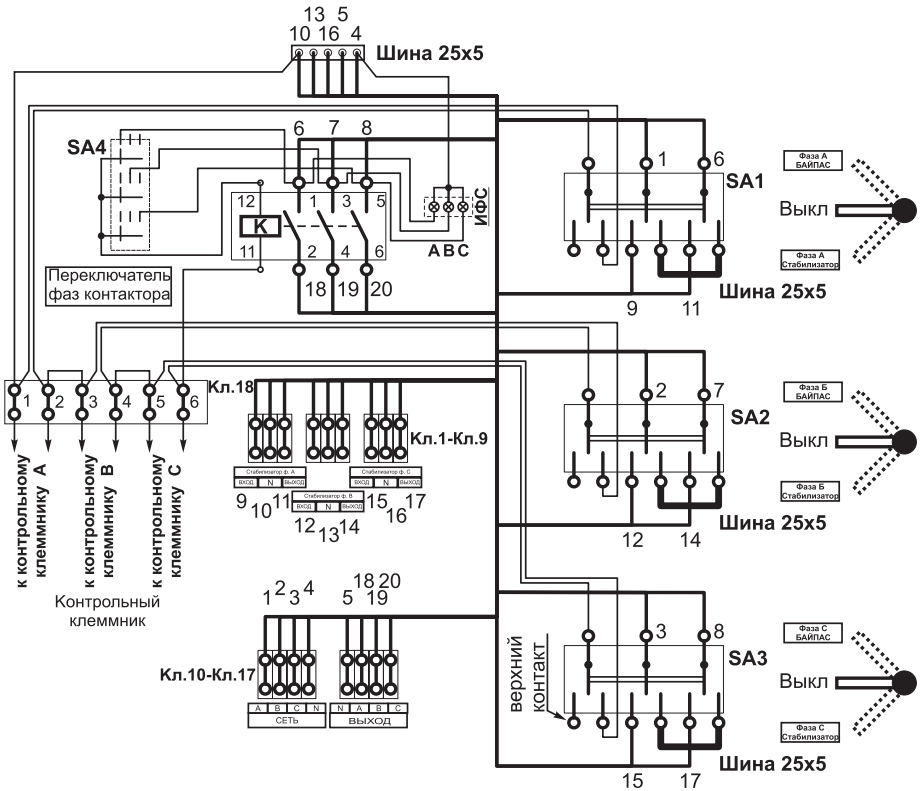

Схема подключения щита коммутации с ручным байпасом
по каждой фазе и контролем трехфазного выхода

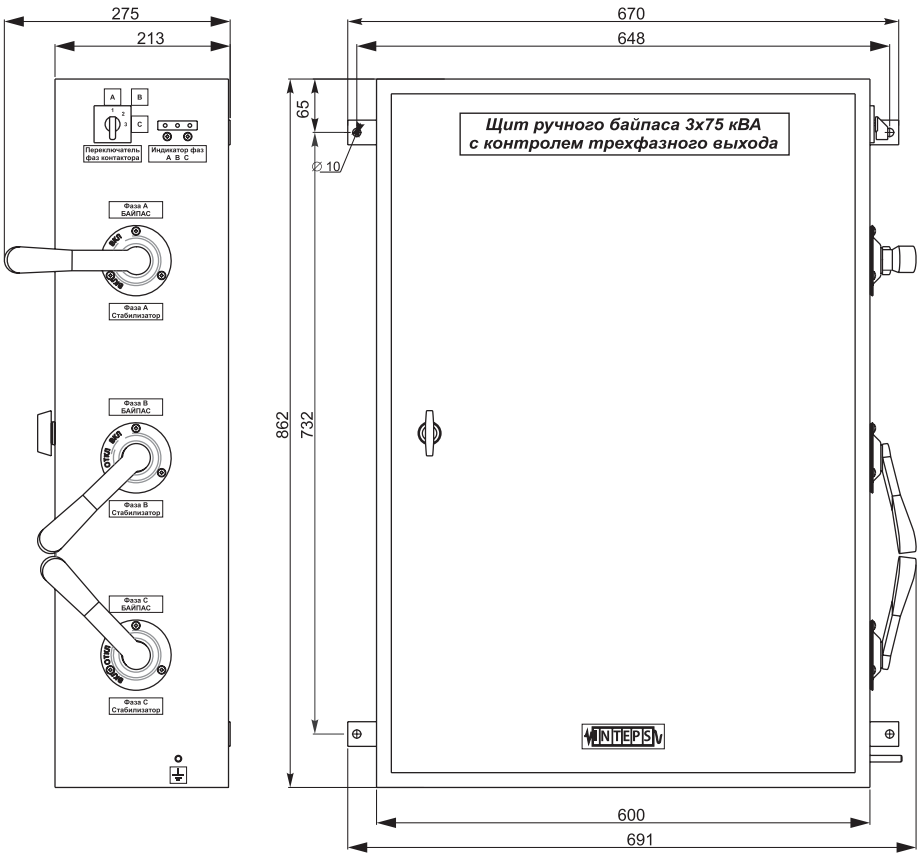

Габаритные и установочные размеры щита коммутации
с ручным байпасом по каждой фазе и контролем трехфазного выхода
для стабилизаторов напряжения мощностью от 22,5 кВА до 100 кВА.

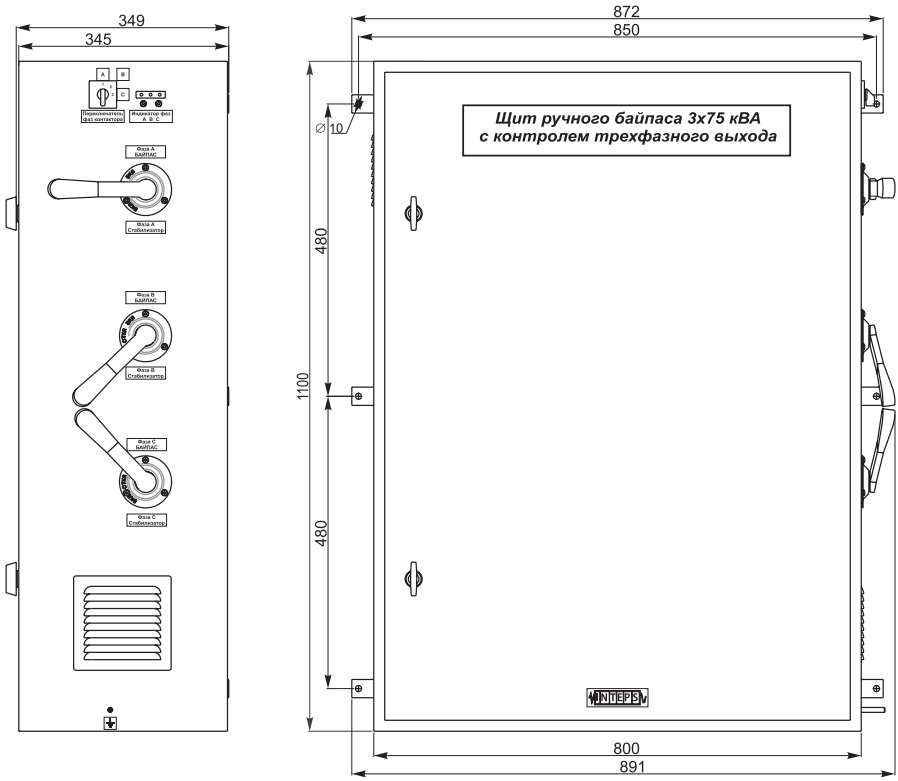

Габаритные и установочные размеры щита коммутации
с ручным байпасом по каждой фазе и контролем трехфазного выхода
для стабилизаторов напряжения мощностью от 150 кВА до 225 кВА.

Байпас однофазный ручной

LIDER Б1/3-12 – байпас однофазный ручной

Предназначен для подключения стабилизаторов напряжения переменного тока мощностью от 3 кВА до 12 кВА в системах электроснабжения коттеджей, дачных домов, офисов, компьютерных комплексов, бытовой электро- и радиоаппаратуры, других потребителей. Байпас однофазный ручной размещен в металлическом корпусе прямоугольной формы. На задней панели корпуса имеются отверстия, позволяющие навесить устройство на стену, стойку. Подключение устройства к сети и нагрузке производится через блок клеммных зажимов.

Габариты, мм (ШхГхВ)	170×135×225
Масса, кг, не более	2,5

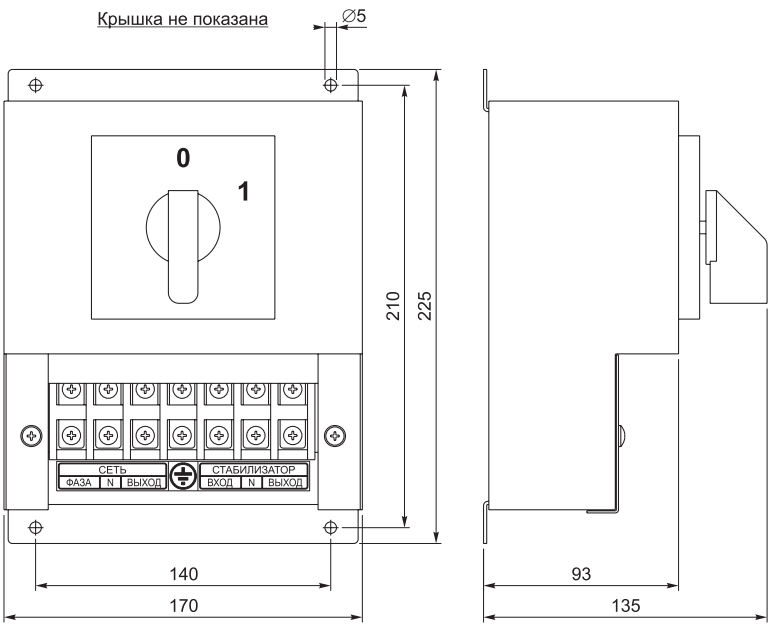

Габаритные и установочные размеры байпаса однофазного ручного LIDER Б1/3-12

LIDER Б1/15-30 – байпас однофазный ручной

Предназначен для совместной работы со стабилизаторами напряжения LIDER производства ГК «НПП-ИНТЕПС» мощностью от 15 кВА до 30кВА. Электрическая схема данного изделия обеспечивает однофазным питанием потребителей как при работе с использованием стабилизатора, так и при отсутствии стабилизатора в случае его технического обслуживания или ремонта.

Байпас однофазный ручной представляет собой металлическую конструкцию прямоугольной формы настенного исполнения. Внутри щита, закрытого дверцей с замком, расположены клеммные блоки для подключения сетевых подводов, стабилизатора напряжения переменного тока LIDER и потребителей. На правой стенке щита установлен выключатель-разъединитель.

Габариты, мм (ШхГхВ)	455×273×400
Масса,кг, не более	15

В некоторых моделях стабилизаторов предусмотрен автоматический встроенный байпас, входящий в стандартную комплектацию.

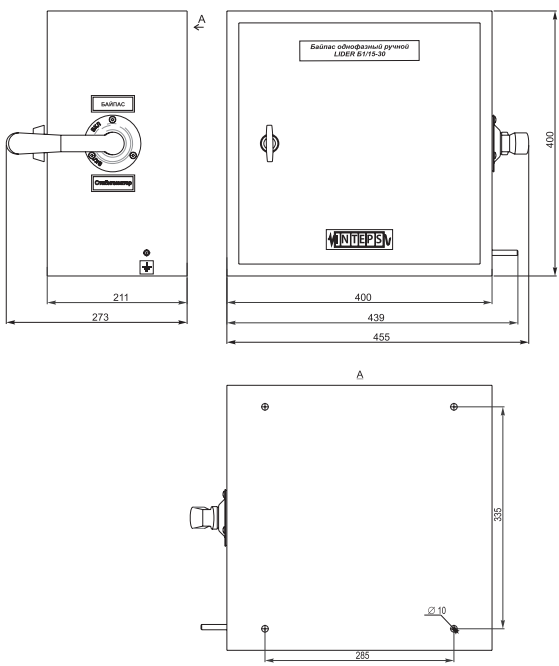

Габаритные и установочные размеры байпаса однофазного ручного LIDER Б 1/15-30

Система Lider-NPort

Система Lider-NPort осуществляет дистанционный мониторинг и управление стабилизатором по средствам LAN и internet сетей. Возможен просмотр основных параметров стабилизатора (Uвх., Uвых., Iнагр., Рнагр.), а также графического изображения Uвх., Uвых. за 24 часа на экране компьютера.

Система Lider-NPort является расширением интерфейсного варианта стабилизатора, предназначенного для подключения стабилизатора к COM-порту персонального компьютера напрямую. Такой вариант (прямого подключения) морально устаревает, в связи со следующими причинами:

1. Постепенное прекращение установки COM-портов в персональные компьютеры и ноутбуки.
2. Ограничение по расстоянию от стабилизатора до компьютера.

В системе Lider-NPort стабилизатор подключается к NPort, который в свою очередь, подключается к локальной сети или сети интернет. NPort преобразовывает данные, поступающие по последовательному порту, в TCP или UDP пакеты и пересылает их в локальную сеть. Также происходит и обратная передача данных: поступающие из локальной сети пакеты, преобразовываются и выдаются в последовательный порт, на стабилизатор. Компьютер, подключенный в локальную с NPort сеть, или подключенный к сети интернет, может осуществлять дистанционный мониторинг и управление работой стабилизатора. Становится возможным дистанционно собирать данные о состоянии сети электроснабжения (напряжения на входе и выходе стабилизатора, мощности подключенной нагрузки), представлять собранные данные в виде таблиц и графиков в стандартном на сегодняшний день формате программы Microsoft Excel. В перспективе, возможна модернизация системы контроля с введением работы стабилизатора по расписанию от персонального компьютера, а также возможна разработка web-интерфейса стабилизатора.

Функционально систему Lider-NPort можно разделить на 3 части:

1. Стабилизатор напряжения серии Lider.
2. Канал связи стабилизатора с персональным компьютером, включающий в себя NPort, локальную сеть или сеть интернет.
3. Программа «Interface», запускаемая с персонального компьютера и обеспечивающая вывод информации, поступающей от стабилизатора, управление работой стабилизатора, сбор данных о сети.

Трансформаторы

TD - Разделительные трансформаторы
ATR - Повышающие трансформаторы
ATL - Понижающие трансформаторы

INTEPS

Трансформаторы разделительные LIDER TD

Разделительные трансформаторы осуществляют гальваническую развязку нагрузки от сети и защищают электропотребителя от импульсных и гармонических помех. Применение данных изделий повышает безопасность, так как во вторичных цепях уже будет отсутствовать прямая связь с источником напряжения или землей.

Разделительные трансформаторы применяются для минимизации рисков поражения электрическим током при использовании:
- электроинструмента с металлическим корпусом;
- работающего электроинструмента вблизи брызг воды;
- в подвалах;
- в помещениях с повышенной влажностью;
- в кабельных колодцах.

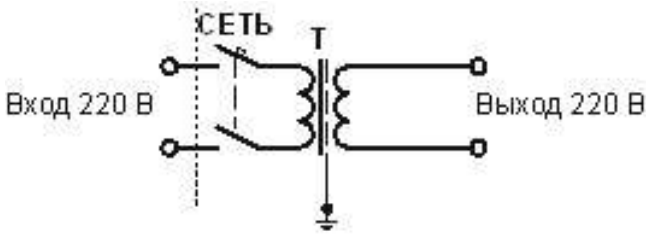

Использование заземляющего контура между первичной и вторичной обмотками предотвращает появление между цепями переменного тока емкостных связей, что повышает степень изоляции от первичной цепи.

Технические характеристики:

Номинальное входное напряжение, В	220
Частота питающей сети, Гц	50
Номинальное выходное напряжение, В	220
Класс изоляции	F
Класс защиты	IP21
Вид исполнения	УХЛ3.1

Тип трансформатора	**Номинальная мощность, ВА**	**Габаритные размеры корпуса, мм ШхГхВ**	**Масса, кг**
TD500	500	510x253x281	18
TD1000	1000	510x253x281	20
TD1500	1500	510x253x281	22
TD2000	2000	510x253x281	26
TD3000	3000	510x253x281	40
TD5000	5000	590x358x364	50
TD7500	7500	590x358x364	60
TD10000	10000	590x358x364	70

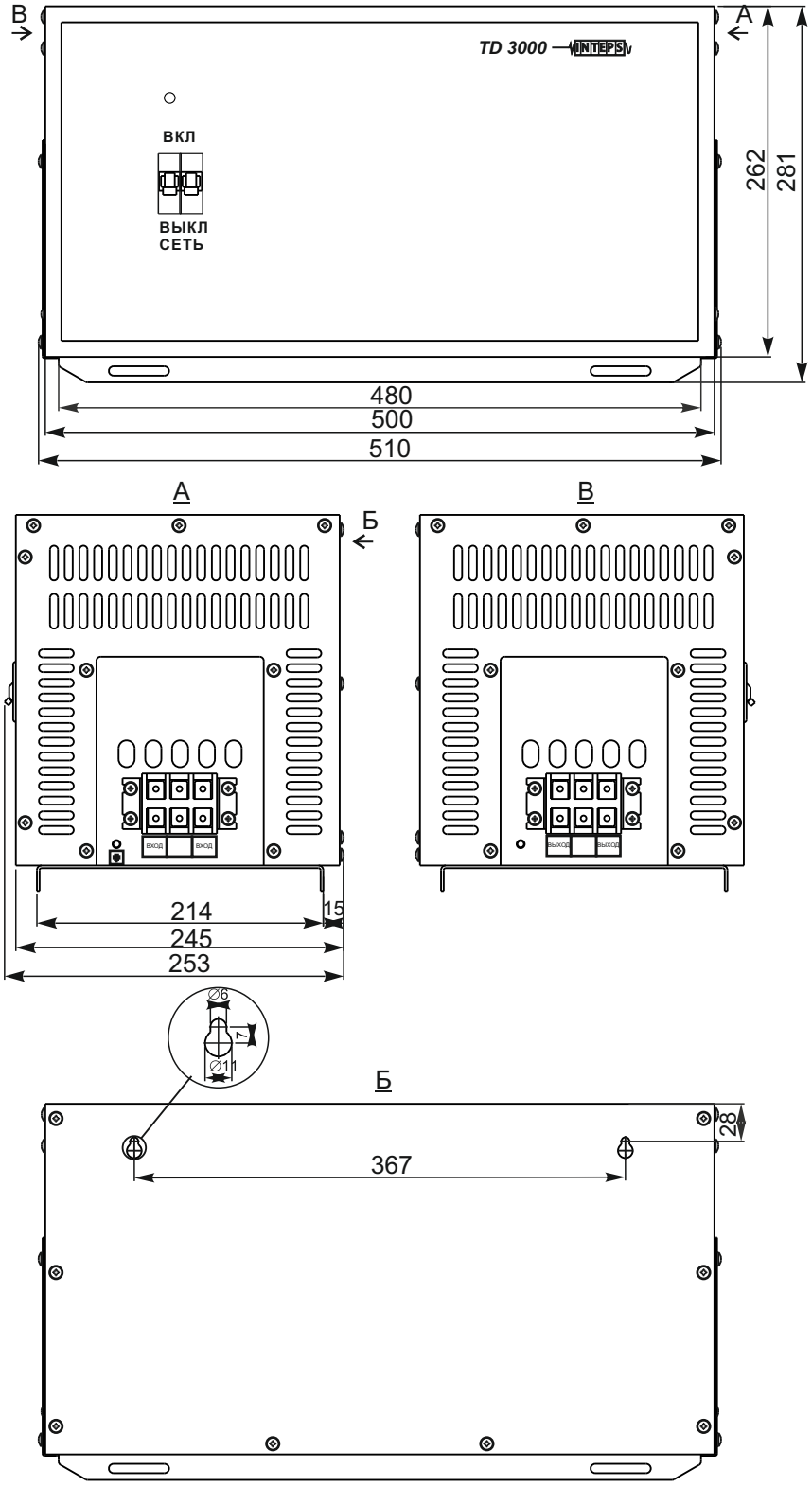

Габаритные и установочные размеры разделительных трансформаторов TD500, TD1000, TD1500, TD2000, TD3000 .

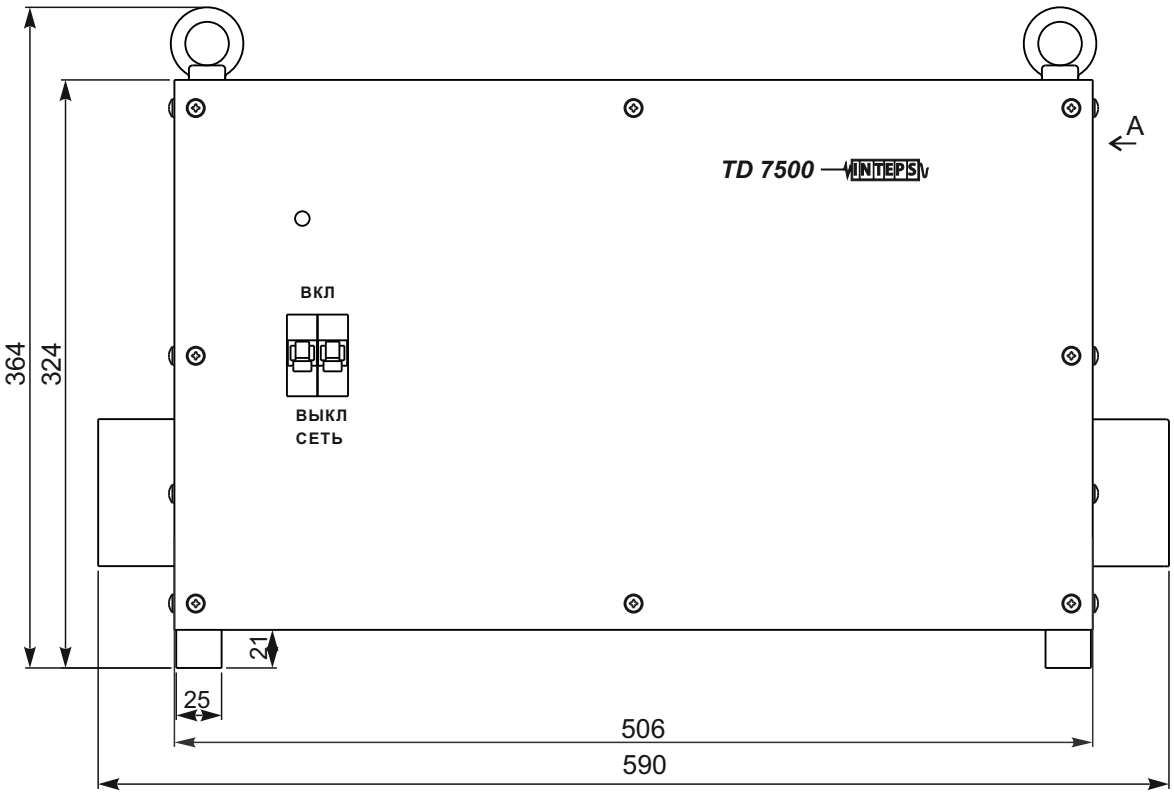

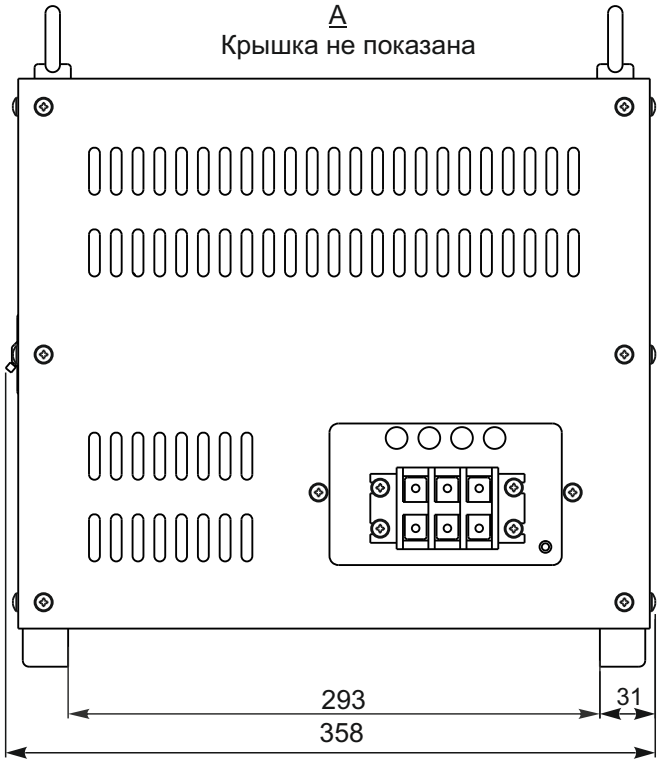

Габаритные и установочные размеры разделительных трансформаторов TD5000, TD7500, TD 10000.

Автотрансформаторы повышающие LIDER ATR

Автотрансформаторы повышающие LIDER ATR предназначены для коррекции уровня напряжения сети переменного тока в системах электроснабжения коттеджей, дачных домов, офисов, компьютерных комплексов, бытовой электро- и радиоаппаратуры, других потребителей.

Автотрансформаторы размещаются в металлическом корпусе прямоугольной формы настольного исполнения. На задней панели корпуса в зависимости от мощности могут быть проушины, позволяющие навесить автотрансформатор на стену, стойку. Подключение автотрансформатора к сети и нагрузке производится в зависимости от мощности через блок клеммных зажимов или набор шпилек, расположенных на боковой панели. На передней панели имеется автоматический входной выключатель с тепловым и электромагнитным расцепителем.

Технические характеристики:

Номинальное входное напряжение, В	
ATR/1.46	110÷150
ATR/1.16	150÷190
Частота питающей сети, Гц	50
Номинальное выходное напряжение, В	
ATR/1.46	161÷220
ATR/1.16	174÷220
Класс изоляции	F
Класс защиты	IP20
Вид исполнения	УХЛ3.1

Тип трансформатора	Номинальная мощность, ВА	Габаритные размеры корпуса, мм ШхГхВ	Масса, кг
ATR 2000/1.46 ATR 2000/1.16	2000	510x253x281	20 12
ATR 3000/1.46 ATR 3000/1.16	3000	510x253x281	23 20
ATR 5000/1.46 ATR 5000/1.16	5000	510x253x281	27 20

ATR 7500/1.46 ATR 7500/1.16	7500	553x358x364 510x253x281	42 23
ATR 10000/1.46 ATR 10000/1.16	10000	553x358x364 510x253x281	48 28
ATR 12500/1.46 ATR 12500/1.16	12500	553x358x364 510x253x281	53 28
ATR 15000/1.46 ATR 15000/1.16	15000	553x358x364	55 38
ATR 20000/1.46 ATR 20000/1.16	20000	553x372x364	63 44

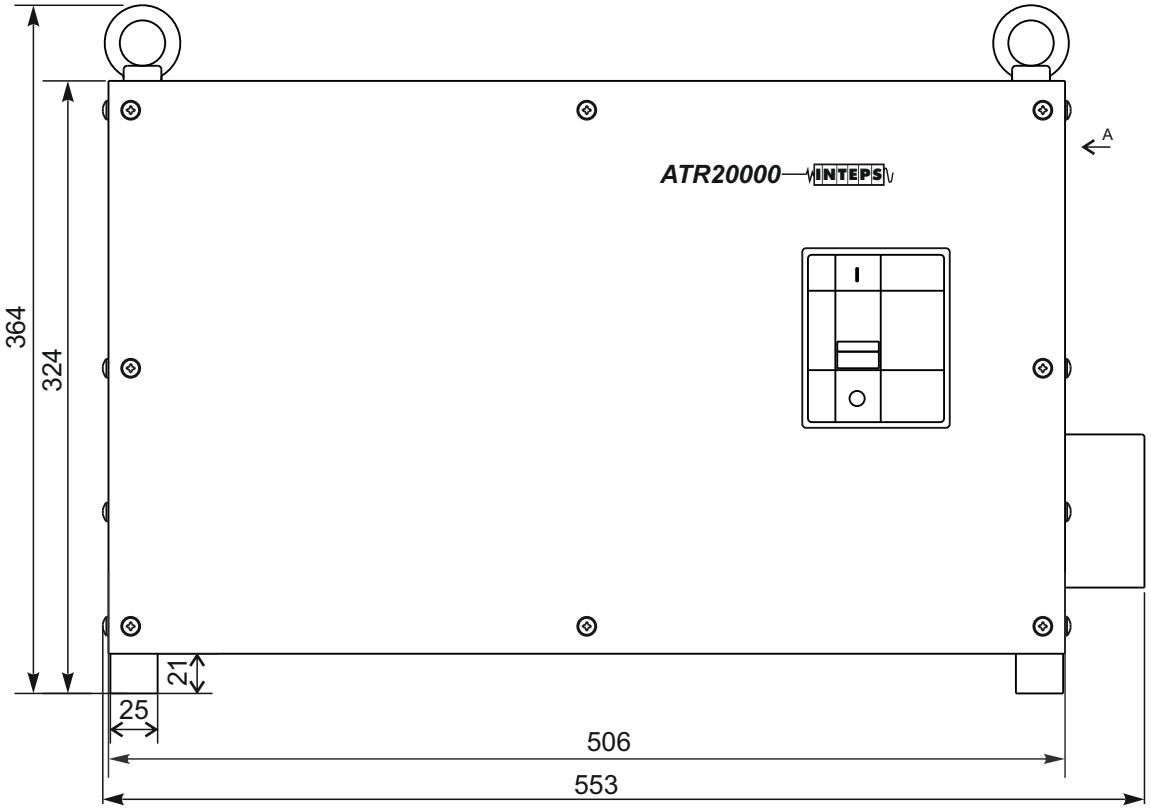

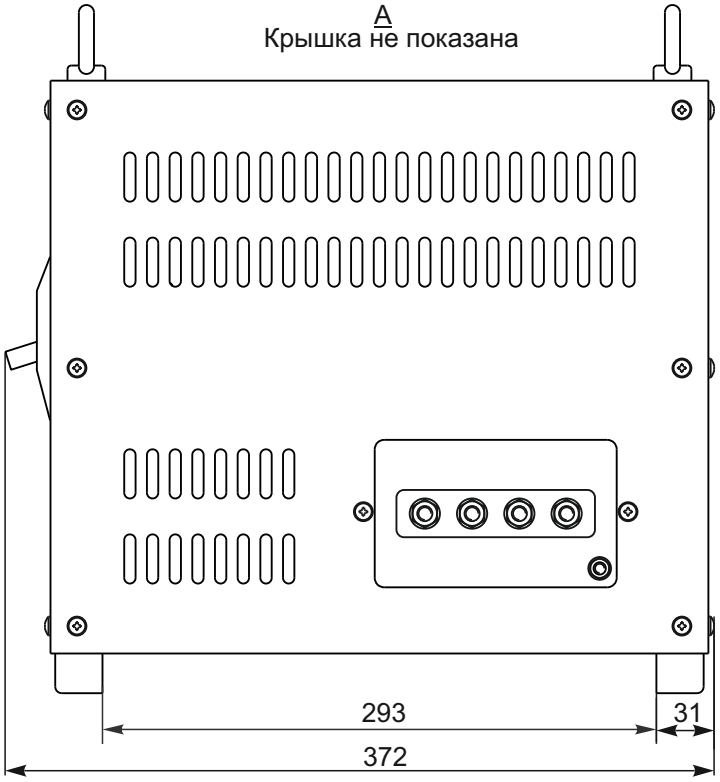

Габаритные и установочные размеры повышающих и понижающих автотрансформаторов ATR20000/1.46, ATR20000/1.16, ATL15000, ATL20000.

Автотрансформаторы понижающие LIDER ATL

Автотрансформаторы понижающие LIDER ATL предназначены для коррекции уровня напряжения сети переменного тока в системах электроснабжения коттеджей, дачных домов, офисов, компьютерных комплексов, бытовой электро- и радиоаппаратуры, других потребителей.

Автотрансформаторы размещаются в металлическом корпусе прямоугольной формы настольного исполнения. На задней панели корпуса в зависимости от мощности могут быть проушины, позволяющие навесить автотрансформатор на стену, стойку. Подключение автотрансформатора к сети и нагрузке производится через блок клеммных зажимов, расположенных на боковой панели. На передней панели имеется автоматический входной выключатель с тепловым и электромагнитным расцепителем.

Технические характеристики:

Номинальное входное напряжение, В	280÷250
Частота питающей сети, Гц	50
Номинальное выходное напряжение, В	220÷196
Класс изоляции	F
Класс защитыIP	20
Вид исполнения	УХЛ3.1

Тип трансформатора	**Номинальная мощность, ВА**	**Габаритные размеры корпуса, мм ШхГхВ**	**Масса, кг**
ATL 2000	2000	510x253x281	12
ATL 3000	3000	510x253x281	12
ATL 5000	5000	510x253x281	20
ATL 7500	7500	510x253x281	23
ATL 10000	10000	510x253x281	25
ATL 12500	12500	590x358x364	28
ATL 15000	15000	553x372x364	40
ATL 20000	20000	553x372x364	45

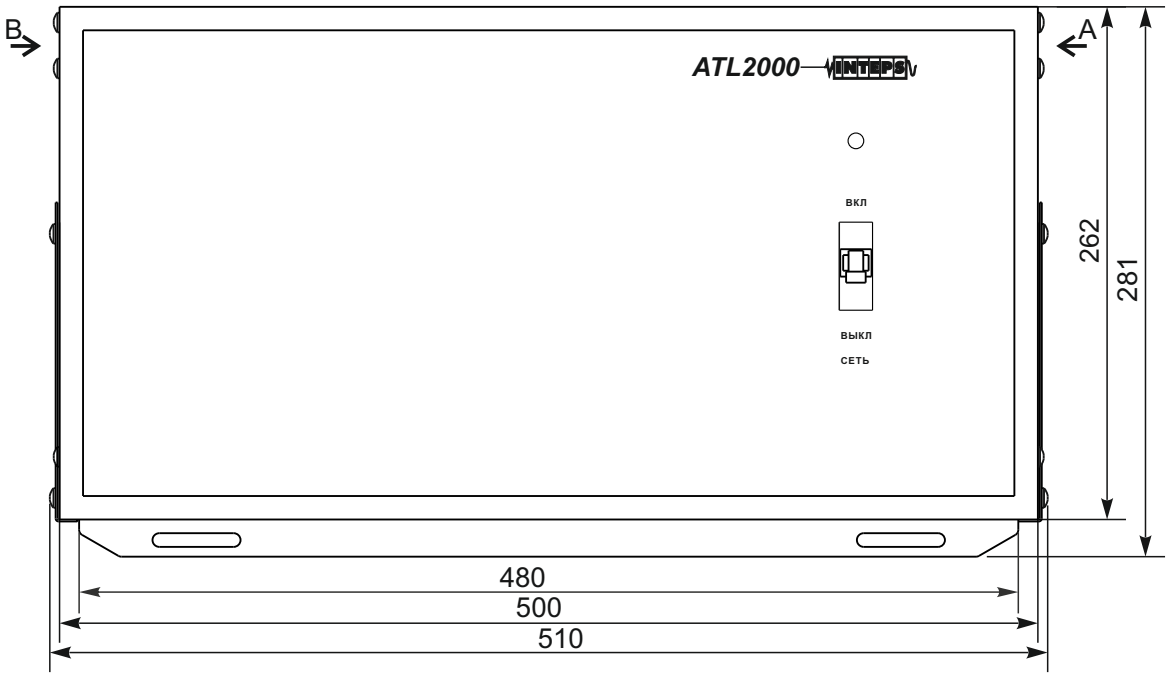

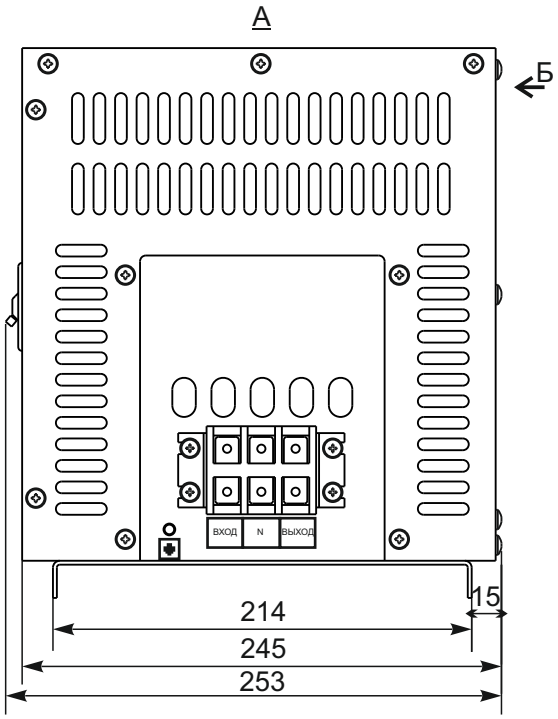

Габаритные и установочные размеры повышающих и понижающих автотрансформаторов
ATR2000/1.46(1.16), ATR3000/1.46 (1.16), ATR5000/1.46 (1.16),
ATR7500/1.16, ATR10000/1.16, ATR12500/1.16,
ATL2000, ATL3000, ATL5000, ATL7500, ATL10000, ATL12500.

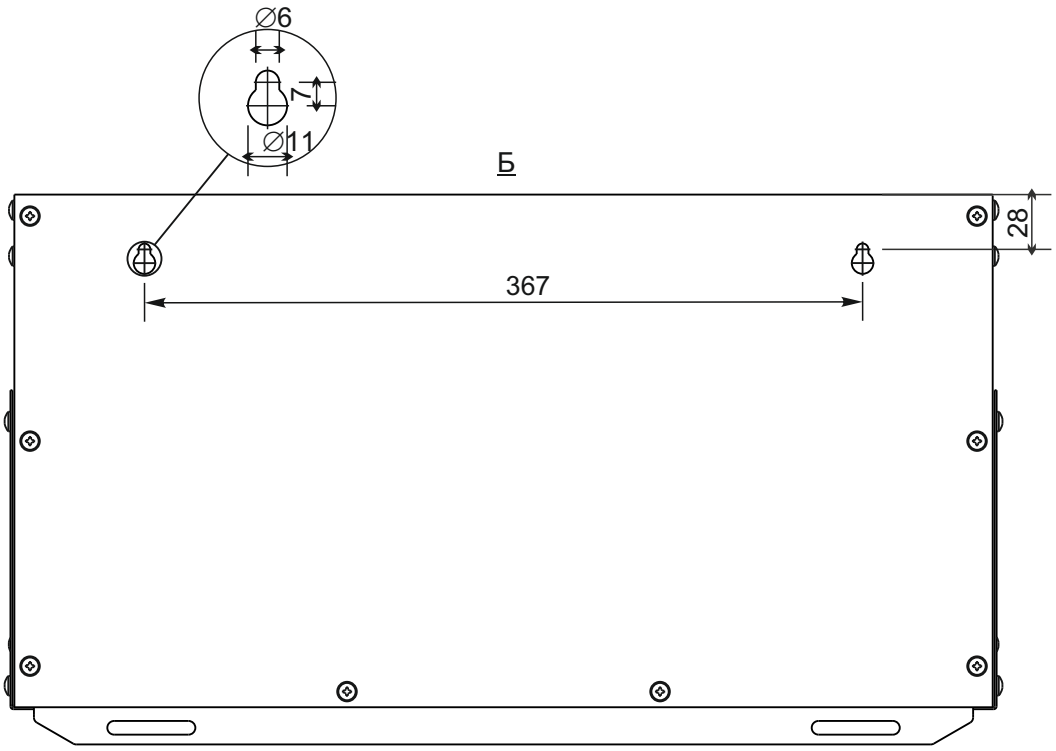

Габаритные и установочные размеры повышающих и понижающих автотрансформаторов
ATR2000/1.46(1.16), ATR3000/1.46 (1.16), ATR5000/1.46 (1.16),
ATR7500/1.16, ATR10000/1.16, ATR12500/1.16,
ATL2000, ATL3000, ATL5000, ATL7500, ATL10000, ATL12500.

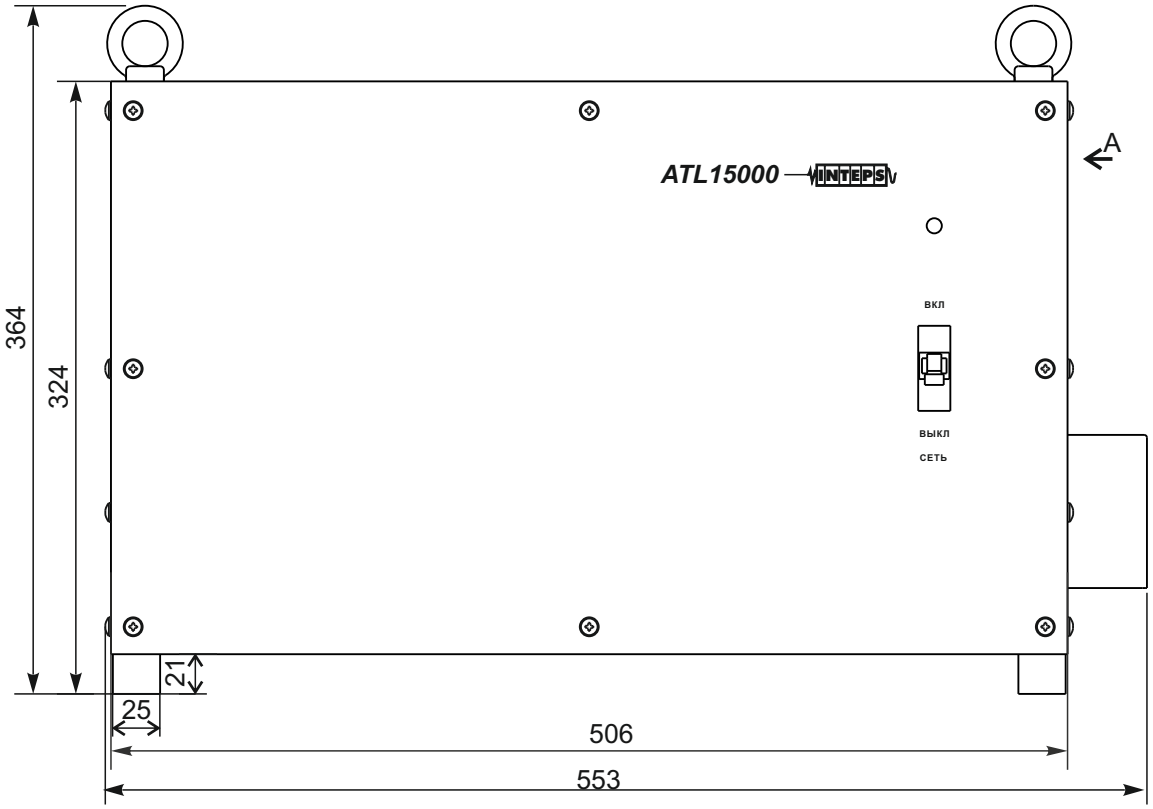

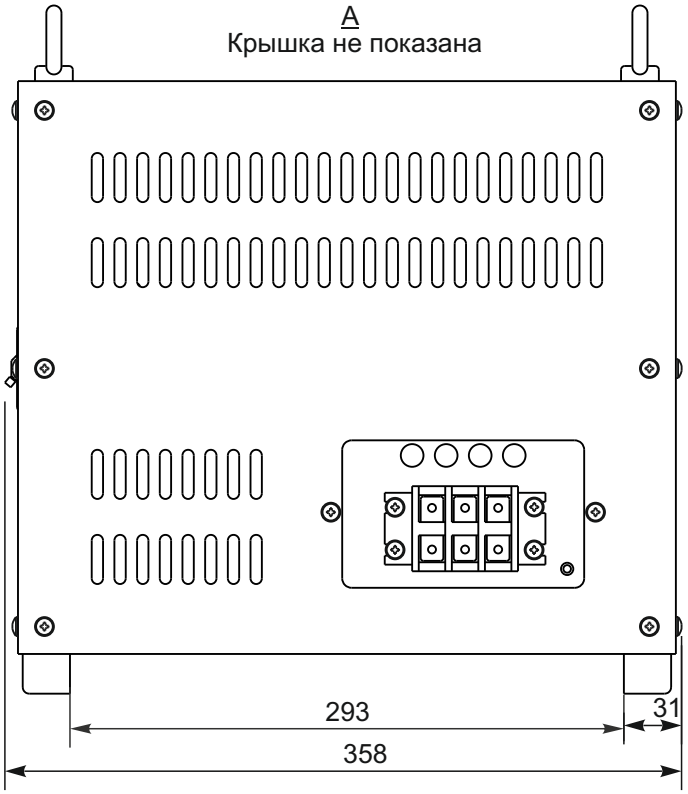

Габаритные и установочные размеры повышающих и понижающих автотрансформаторов ATR7500/1.46, ATR10000/1.46, ATR12500/1.46, ATR15000/1.46, ATR15000/1.16

Фильтры сетевые трансформаторные

Фильтры сетевые трансформаторные TF500-TF7500

INTEPS

Фильтры сетевые трансформаторные (трансфильтры)

Защита электронной техники от внешних воздействий и утечки информации по сети питания представляет собой комплекс мероприятий. Этот комплекс включает в себя не только правильную организацию сети питания, но и применение специализированных средств защиты. Одним из таких средств специального назначения являются фильтры сетевые трансформаторные, решающие одновременно проблемы информационной безопасности и эффективной защиты подключенной к ним техники.

Серия трансфильтров LIDER TFxxxxx включает в себя однофазные сетевые трансформаторные фильтры мощностью от 500 ВА до 7500 ВА.

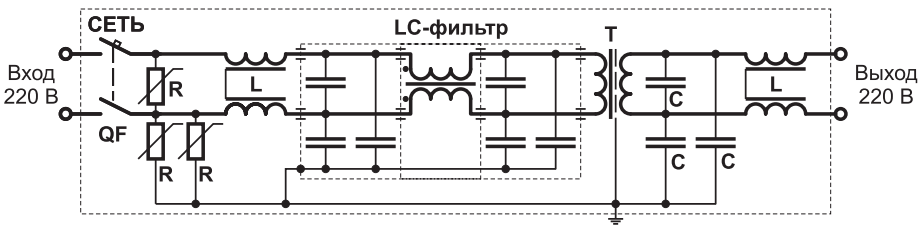

Фильтр сетевой трансформаторный
(принципиальная схема)

Основой трансформаторного фильтра является разделительный трансформатор, обеспечивающий гальваническое разделение нагрузки и питающей сети. Широкополосный LC-фильтр надёжно защищает нагрузку от индустриальных и атмосферных помех. Его частотная характеристика приведена ниже на диаграмме:

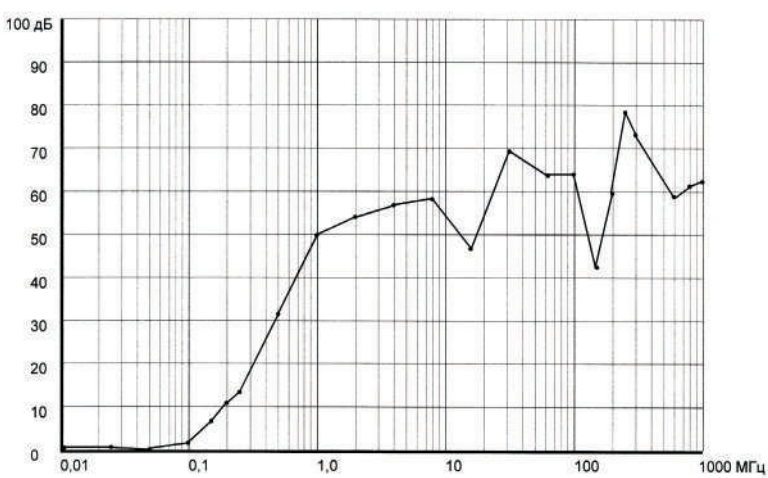

Защита от мощных импульсных помех индустриального и атмосферного характера обеспечивается варисторными ограничителями напряжения.

Трансфильтры предназначены:

- для защиты электронной техники от индустриальных и атмосферных помех, распространяемых по сети питания;

- для защиты электронной техники от намеренного силового воздействия по сети питания с целью вывода её из строя;

- для подавления в питающей сети информационных «шумов» от вычислительной техники, обрабатывающей конфиденциальную информацию. По заключениям сертифицирующих органов, «трансфильтры «LIDER» соответствуют требованиям по коэффициенту затухания для обеспечения информационной безопасности (требуемое значение – 60 Дб)». Реальные результаты замеров коэффициента затухания – от 73 до 93 Дб, в зависимости от частоты. Типовая частотная характеристика трансфильтра LIDER TFxxxxx приведена ниже:

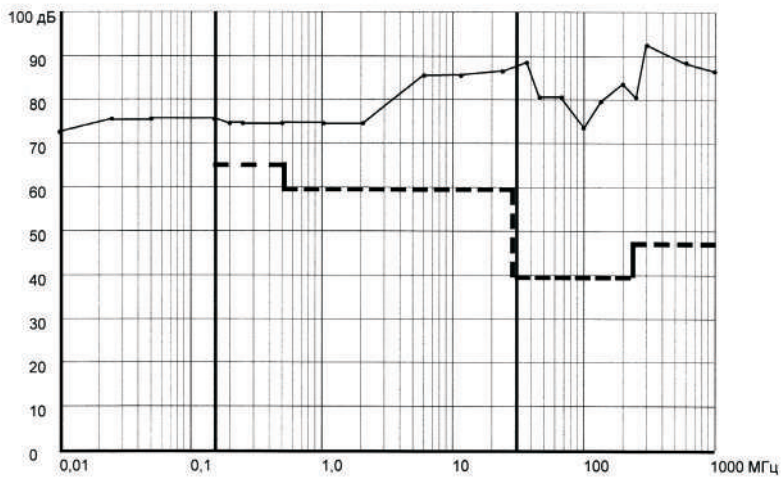

Трансфильтр LIDER TFxxxxx — — — — *требования к устройствам подавления сетевых помех по ГОСТ Р 50745-99*

Это обусловило широкое применение трансфильтров в офисах, банках, информационно-вычислительных центрах и т.д.

Конструктивно трансфильтры выполнены в металлическом корпусе настольного исполнения с вентиляционными отверстиями, на задней панели которого имеются проушины для навешивания на стойку, стену.

Фильтр сетевой трансформаторный LIDER TF500

Технические характеристики

Входные параметры:

Номинальная мощность нагрузки, ВА	500
Номинальное напряжение сети, В	220
Частота питающей сети, Гц	50

Выходные параметры:

Номинальное выходное напряжение, В	220
Изменение нагрузки, % от номинальной	0…100
Максимальный импульсный ток, выдерживаемый варисторным ограничителем, А	6500
Максимальная рассеиваемая энергия, Дж	105
Максимальный потребляемый ток, А	2,7
Ослабление микросекундных импульсных помех, раз, не менее	10
Ослабление наносекундных импульсных помех, раз, не менее	50
Вносимое затухание при измерении по несимметричной схеме при номинальном токе на частотах 0,15…30 МГц, дБ	40…80
Искажение синусоидальности напряжения	не искажается

Эксплуатационные параметры:

Климатическое исполнение	УХЛ3.1
К.П.Д., не менее	0,92
Диапазон температур	от минус 40 до +40 °С
Влажность	не более 98% при температуре +25°С
Габариты, ШхГхВ, мм	510x253x281
Масса, кг	16,5

Контроль и защита:

Автоматический вводной выключатель с тепловым и электромагнитным расцепителем	есть
Класс защиты	IP20

Установка: настольная или навесная настенная

Подключение:

Трансфильтр подключается к сети через блок клеммных зажимов или разъем типа ШР. Нагрузка подключается к выходу трансфильтра через блок клеммных зажимов или разъем типа ШР.

Фильтр сетевой трансформаторный LIDER TF1000

Технические характеристики

Входные параметры:

Номинальная мощность нагрузки, ВА	1000
Номинальное напряжение сети, В	220
Частота питающей сети, Гц	50

Выходные параметры:

Номинальное выходное напряжение, В	220
Изменение нагрузки, % от номинальной	0…100
Максимальный импульсный ток, выдерживаемый варисторным ограничителем, А	6500
Максимальная рассеиваемая энергия, Дж	150
Максимальный потребляемый ток, А	5,5
Ослабление микросекундных импульсных помех, раз, не менее	10
Ослабление наносекундных импульсных помех, раз, не менее	50
Вносимое затухание при измерении по несимметричной схеме при номинальном токе на частотах 0,15…30 МГц, дБ	40…80
Искажение синусоидальности напряжения	не искажается

Эксплуатационные параметры:

Климатическое исполнение	УХЛ3.1
К.П.Д., не менее	0,92
Диапазон температур	от минус 40 до +40 °С
Влажность	не более 98% при температуре +25°С
Габариты, ШхГхВ, мм	510x253x281
Масса, кг	21,6

Контроль и защита:

Автоматический вводной выключатель с тепловым и электромагнитным расцепителем	есть
Класс защиты	IP20

Установка: настольная или навесная настенная

Подключение:

Трансфильтр подключается к сети через блок клеммных зажимов или разъем типа ШР. Нагрузка подключается к выходу трансфильтра через блок клеммных зажимов или разъем типа ШР.

Фильтр сетевой трансформаторный LIDER TF1500

Технические характеристики

Входные параметры:

Номинальная мощность нагрузки, ВА	1500
Номинальное напряжение сети, В	220
Частота питающей сети, Гц	50

Выходные параметры:

Номинальное выходное напряжение, В	220
Изменение нагрузки, % от номинальной	0…100
Максимальный импульсный ток, выдерживаемый варисторным ограничителем, А	6500
Максимальная рассеиваемая энергия, Дж	150
Максимальный потребляемый ток, А	8,2
Ослабление микросекундных импульсных помех, раз, не менее	10
Ослабление наносекундных импульсных помех, раз, не менее	50
Вносимое затухание при измерении по несимметричной схеме при номинальном токе на частотах 0,15…30 МГц, дБ	40…80
Искажение синусоидальности напряжения	не искажается

Эксплуатационные параметры:

Климатическое исполнение	УХЛ3.1
К.П.Д., не менее	0,92
Диапазон температур	от минус 40 до +40 °С
Влажность	не более 98% при температуре +25°С
Габариты, Ш х Г х В, мм	510 х 253 х 281
Масса, кг	27

Контроль и защита:

Автоматический вводной выключатель с тепловым и электромагнитным расцепителем	есть
Класс защиты	IP20

Установка: настольная или навесная настенная

Подключение:

Трансфильтр подключается к сети через блок клеммных зажимов или разъем типа ШР. Нагрузка подключается к выходу трансфильтра через блок клеммных зажимов или разъем типа ШР.

Фильтр сетевой трансформаторный LIDER TF2000

Технические характеристики

Входные параметры:

Номинальная мощность нагрузки, ВА	2000
Номинальное напряжение сети, В	220
Частота питающей сети, Гц	50

Выходные параметры:

Номинальное выходное напряжение, В	220
Изменение нагрузки, % от номинальной	0…100
Максимальный импульсный ток, выдерживаемый варисторным ограничителем, А	6500
Максимальная рассеиваемая энергия, Дж	150
Максимальный потребляемый ток, А	11
Ослабление микросекундных импульсных помех, раз, не менее	10
Ослабление наносекундных импульсных помех, раз, не менее	50
Вносимое затухание при измерении по несимметричной схеме при номинальном токе на частотах 0,15…30 МГц, дБ	40…80
Искажение синусоидальности напряжения	не искажается

Эксплуатационные параметры:

Климатическое исполнение	УХЛ3.1
К.П.Д., не менее	0,92
Диапазон температур	от минус 40 до +40 °С
Влажность	не более 98% при температуре +25°С
Габариты, ШхГхВ, мм	510 x 253 x 281
Масса, кг	31

Контроль и защита:

Автоматический вводной выключатель с тепловым и электромагнитным расцепителем	есть
Класс защиты	IP20

Установка: настольная или навесная настенная

Подключение:

Трансфильтр подключается к сети через блок клеммных зажимов или разъем типа ШР.
Нагрузка подключается к выходу трансфильтра через блок клеммных зажимов или разъем типа ШР.

Фильтр сетевой трансформаторный LIDER TF3000

Технические характеристики

Входные параметры:

Номинальная мощность нагрузки, ВА	3000
Номинальное напряжение сети, В	220
Частота питающей сети, Гц	50

Выходные параметры:

Номинальное выходное напряжение, В	220
Изменение нагрузки, % от номинальной	0…100
Максимальный импульсный ток, выдерживаемый варисторным ограничителем, А	6500
Максимальная рассеиваемая энергия, Дж	150
Максимальный потребляемый ток, А	16,3
Ослабление микросекундных импульсных помех, раз, не менее	10
Ослабление наносекундных импульсных помех, раз, не менее	50
Вносимое затухание при измерении по несимметричной схеме при номинальном токе на частотах 0,15…30 МГц, дБ	40…80
Искажение синусоидальности напряжения	не искажается

Эксплуатационные параметры:

Климатическое исполнение	УХЛ3.1
К.П.Д., не менее	0,93
Диапазон температур	от минус 40 до +40 °С
Влажность	не более 98% при температуре +25°С
Габариты, ШхГхВ, мм	510 x 253 x 281
Масса, кг	32

Контроль и защита:

Автоматический вводной выключатель с тепловым и электромагнитным расцепителем	есть
Класс защиты	IP20

Установка: настольная или навесная настенная

Подключение:

Трансфильтр подключается к сети через блок клеммных зажимов или разъем типа ШР. Нагрузка подключается к выходу трансфильтра через блок клеммных зажимов или разъем типа ШР.

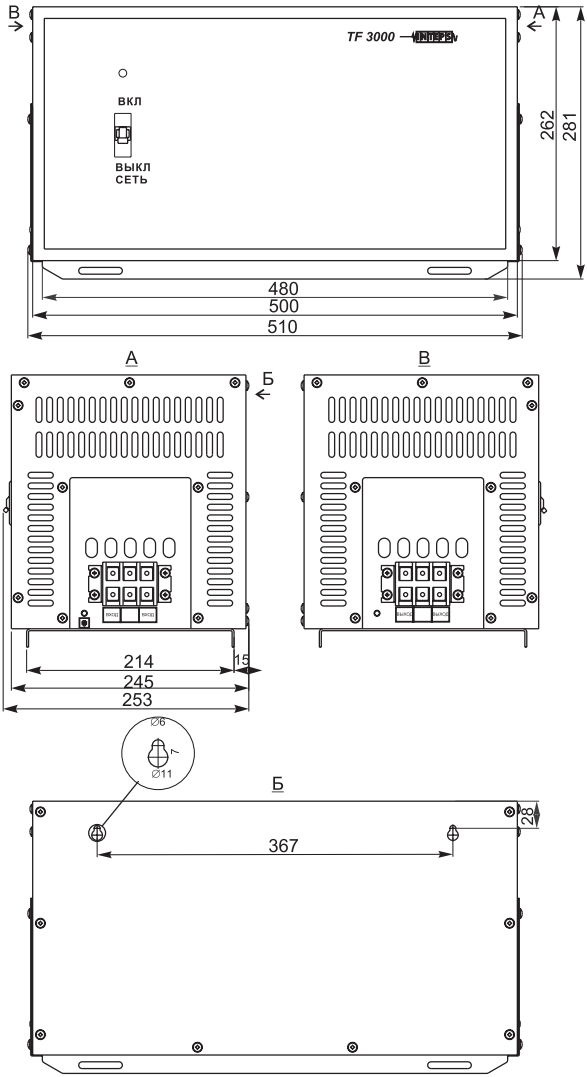

Габаритные и установочные размеры трансфильтров TF500, TF1000, TF1500, TF2000, TF3000 .

Фильтр сетевой трансформаторный LIDER TF5000

Технические характеристики

Входные параметры:

Номинальная мощность нагрузки, ВА	5000
Номинальное напряжение сети, В	220
Частота питающей сети, Гц	50

Выходные параметры:

Номинальное выходное напряжение, В	220
Изменение нагрузки, % от номинальной	0…100
Максимальный импульсный ток, выдерживаемый варисторным ограничителем, А	6500
Максимальная рассеиваемая энергия, Дж	150
Максимальный потребляемый ток, А	27
Ослабление микросекундных импульсных помех, раз, не менее	10
Ослабление наносекундных импульсных помех, раз, не менее	50
Вносимое затухание при измерении по несимметричной схеме при номинальном токе на частотах 0,15…30 МГц, дБ	40…80
Искажение синусоидальности напряжения	не искажается

Эксплуатационные параметры:

Климатическое исполнение	УХЛ3.1
К.П.Д., не менее	0,94
Диапазон температур	от минус 40 до +40 °С
Влажность	не более 98% при температуре +25°С
Габариты, ШхГхВ, мм	590 x 358 x 364
Масса, кг	53

Контроль и защита:

Автоматический вводной выключатель с тепловым и электромагнитным расцепителем	есть
Класс защиты	IP20

Установка: настольная или навесная настенная

Подключение:

Трансфильтр подключается к сети через блок клеммных зажимов или разъем типа ШР. Нагрузка подключается к выходу трансфильтра через блок клеммных зажимов или разъем типа ШР.

Фильтр сетевой трансформаторный LIDER TF7500

Технические характеристики

Входные параметры:

Номинальная мощность нагрузки, ВА	7500
Номинальное напряжение сети, В	220
Частота питающей сети, Гц	50

Выходные параметры:

Номинальное выходное напряжение, В	220
Изменение нагрузки, % от номинальной	0…100
Максимальный импульсный ток, выдерживаемый варисторным ограничителем, А	6500
Максимальная рассеиваемая энергия, Дж	150
Максимальный потребляемый ток, А	39
Ослабление микросекундных импульсных помех, раз, не менее	10
Ослабление наносекундных импульсных помех, раз, не менее	50
Вносимое затухание при измерении по несимметричной схеме при номинальном токе на частотах 0,15…30 МГц, дБ	40…80
Искажение синусоидальности напряжения	не искажается

Эксплуатационные параметры:

Климатическое исполнение	УХЛ3.1
К.П.Д., не менее	0,97
Диапазон температур	от минус 40 до +40 °С
Влажность	не более 98% при температуре +25°С
Габариты, ШхГхВ, мм	590 x 358 x 364
Масса, кг	63

Контроль и защита:

Автоматический вводной выключатель с тепловым и электромагнитным расцепителем	есть
Класс защиты	IP20

Установка: настольная или навесная настенная

Подключение:

Трансфильтр подключается к сети через блок клеммных зажимов или разъем типа ШР.
Нагрузка подключается к выходу трансфильтра через блок клеммных зажимов или разъем типа ШР.

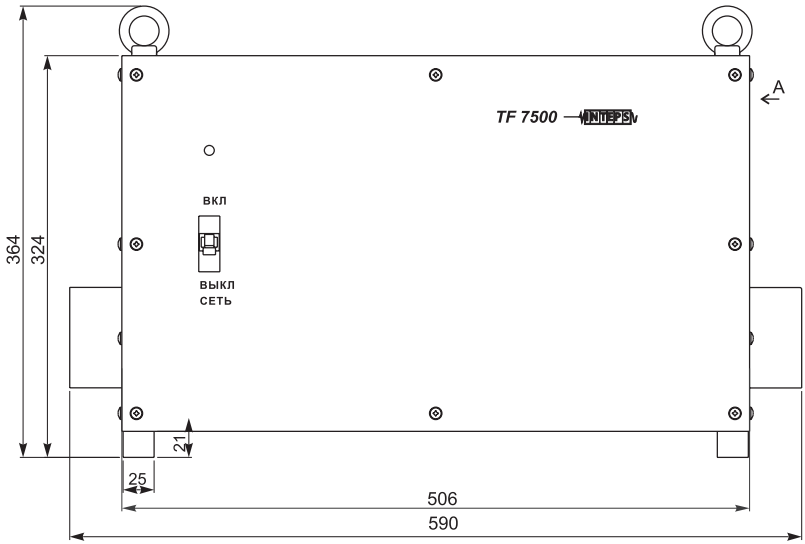

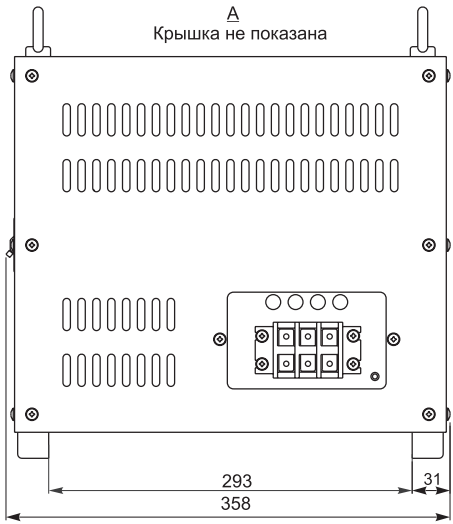

Габаритные и установочные размеры трансфильтров TF5000, TF7500.

Динамические компенсаторы реактивной мощности

INTEPS

Динамические компенсаторы реактивной мощности LIDER ДКРМ

В условиях дефицита и увеличения стоимости энергоресурсов, роста объемов производства и инфраструктуры городов все более актуальной становится проблема энергосбережения и в частности, экономии электроэнергии. По последним оценкам отечественных и ведущих зарубежных специалистов, доля расходов на электроэнергию может составлять до 25% от себестоимости продукции, что является достаточно веским аргументом для того, чтобы начать анализ и аудит энергопотребления.

Практически вся бытовая нагрузка, не говоря уже о промышленном производстве, в той или иной мере имеет индуктивный характер (двигатели, трансформаторы на холостом ходу), при котором протекающий ток отстаёт от напряжения. Реактивная мощность не производит механической работы, хотя и необходима для обеспечения работы электродвигателя, поэтому её необходимо получать на месте, чтобы не потреблять от электроснабжающей организации.

Решением данной проблемы является компенсация реактивной мощности у потребителя путём установки у него дополнительных источников реактивной мощности, батарей конденсаторов. Использование конденсаторных установок позволяет разгрузить линии электропередачи и снизить расходы на оплату электроэнергии.

Компенсация реактивной мощности может быть статической для постоянных индуктивных нагрузок и динамической для изменяющихся во времени индуктивных нагрузок (изменяющегося cosφ). Динамическая компенсация предполагает переключение в процессе работы необходимых для компенсации конденсаторных батарей по результатам измерения текущего cos φ, которое может выполняться с помощью контакторов или тиристорных ключей.

ГК «НПП-ИНТЕПС» разработала **динамический компенсатор реактивной мощности** (**ДКРМ**) с микропроцессорной системой управления и тиристорной схемой коммутации для промышленных нужд.

ДКРМ предназначены для использования в электрических распределительных трёхфазных сетях промышленных предприятий и других объектов с быстропеременной нагрузкой (сварочные трансформаторы, краны и иные подъёмно-транспортные механизмы, насосы и компрессоры с переменной производительностью, штамповочное оборудование, дуговые печи, металлопрокатные станы и другое подобное оборудование).

Положительный эффект от внедрения ДКРМ

Применение ДКРМ позволяет:

• повысить качество электроэнергии непосредственно в сетях предприятий;

• разгрузить питающие линии электропередачи, трансформаторы и распределительные устройства;

• снизить расходы на оплату электроэнергии;

• обеспечить подачу электроэнергии по кабелю с меньшим сечением;

• уменьшить активные потери в кабелях благодаря снижению тока, потребляемого электроустановкой;

• уменьшить просадки напряжения в сети;

• сделать распределительные сети более надежными и экономичными.

Преимущества ДКРМ перед компенсаторами на пускателях:

• каждая ступень имеет антирезонансный фильтр,

• для снижения температурных режимов используются поляризованные электромагнитные реле на токи 100 – 150А, что позволяет значительно повысить надёжность работы устройства;

• высокая скорость реакции в отличии от коммутации на пускателях.

Использование микропроцессорной системы управления и коммутации конденсаторных батарей с помощью полупроводниковых тиристорных ключей позволяет:

• минимизировать коммутационные токи и уровень помех при переключении конденсаторных батарей (КБ),

• оптимизировать и ускорить процесс компенсации реактивной мощности;

• повысить ресурс используемых КБ;

• повысить надёжность схемы компенсации.

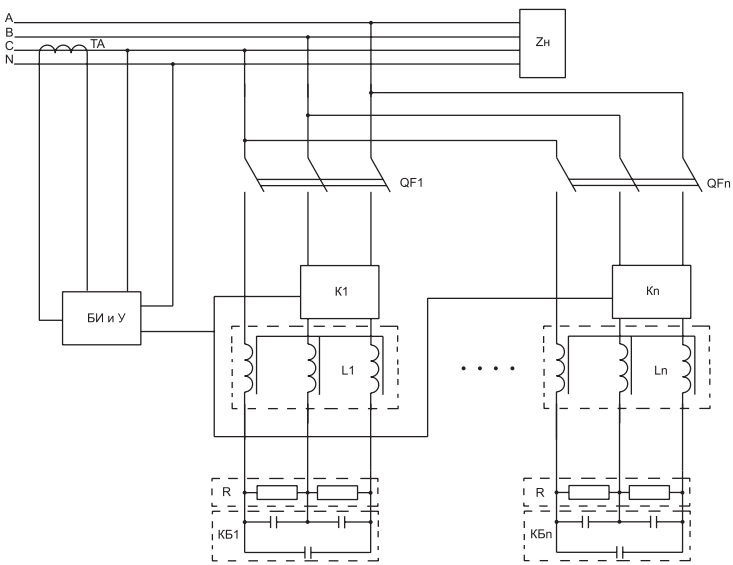

Рисунок 1 – Упрощенная структурная схема компенсатора реактивной мощности

БИ и У – блок измерения и управления;
К1…Кn – блок тиристорных ключей (тиристорные модули);
КБ1…КБn – конденсаторные батареи;
L1…Ln – трёхфазные антирезонансные дроссели;
ТА – датчик тока;
R – разрядные резисторы;
Zн – нагрузка;
QF1…QFn – защитные автоматические выключатели.

В настоящее время серия ДКРМ включает в себя компенсаторы мощностью от 25 до 600 кВАр. Установки размещены в металлическом корпусе прямоугольной формы напольного исполнения. Подключение к сети и нагрузке производится через клеммы автоматического выключателя.

Технические характеристики динамических компенсаторов реактивной мощности (ДКРМ)

№ п.п.	Характеристика	Значение	
1	Допустимый диапазон входного линейного напряжения электрической сети	~ 380В±10%	
2	Поддерживаемое значение cosφ в автоматическом режиме	0,90 – 0,98	
3	Номинальная мощность	25 – 600 квар	Данные параметры определяются по результатам анализа электросети, в которой будет установлен ДКРМ.
4	Количество ступеней регулирования мощности	---	
5	Шаг регулирования мощности	2,5 – 50 квар	
6	Время реакции на изменение реактивной мощности в сети	не менее 1с.	
7	Время повторного включения конденсаторной батареи	не менее 1с.	
8	Номинальные фазные токи	40 – 888А, в зависимости от мощности установки	
9	Наличие антирезонансных дросселей	есть	
10	Контроль температуры антирезонансных дросселей	есть	
11	Контроль температуры силовых элементов коммутации (тиристорных ключей)	есть	
12	Влияние на гармонические составляющие тока и напряжения	нет отрицательного влияния	

13	Наличие встроенной защиты от токов коротких замыканий	есть	
14	Климатическое исполнение	УХЛ3.1 по ГОСТ 15150-69	
15	Рабочий диапазон температур окружающей среды	От -40 до +40^{0}С	
16	Относительная влажность воздуха при температуре 25^{0}С	98%	
17	Степень защиты оболочки	Не менее IP 20 по ГОСТ 14254-96	
18	Индикация и сигнализация	На индикацию могут выводиться следующие параметры: фазное напряжение, ток, мощность, температура внутри шкафа, косинус угла между напряжением и током, индикация аварийных ситуаций.	
19	Подключение	Подключение компенсатора к силовому щиту должно быть выполнено кабелем, площадь сечения которого определяется максимальным током через фазу компенсатора.	
20	Габаритные размеры	Мощность, квар	Размер (Ш х Г х В), мм
		до 50	608x504x870
		до 200	608x604x1740
		до 400	2 шкафа 608x604x1740
		до 600	3 шкафа 608x604x1740

ДЛЯ ЗАМЕТОК

ДЛЯ ЗАМЕТОК